Foyers ULYS®

FONDIS
être différent

Fondis®, être différent…

Showroom Fondis®

L'INNOVATION POUR CARBURANT !

Depuis sa création en 1978, Fondis® entretient une croissance basée sur la recherche d'équipements conformes aux exigences de bien-être dans l'habitat. L'entreprise développe une stratégie massive d'innovations technologiques et esthétiques, avec le parti pris de fournir des produits et des services à haute valeur ajoutée.

Tous les systèmes créés sont ainsi l'aboutissement d'une politique de qualité. Chaque produit développé répond à des critères aussi divers que la technique, la performance, le design et l'écologie. **Autant d'atouts qui marquent la différence !**

UNE ENTREPRISE DE PROXIMITÉ

La conception et la fabrication des produits sont totalement réalisées en Alsace avec un réseau de partenaires locaux et nationaux reconnus et compétents. Cette organisation permet la maîtrise du processus de production et un contrôle rigoureux à chaque étape.

50 personnes au service des clients. Le caractère humain a une grande importance chez Fondis® et tout est mis en œuvre pour que chaque client soit considéré et satisfait. La taille moyenne de la société permet une grande écoute des besoins et une belle réactivité grâce à la polyvalence de chaque membre de l'équipe Fondis®.

DES PRODUITS ET DES SERVICES DE QUALITÉ

Chez Fondis®, il est fondamental de placer le client au cœur de toutes les sources d'inspiration. La vocation de l'entreprise est donc de comprendre les besoins de ses clients et de faire de son mieux pour rechercher, développer, produire et vendre des produits qui y répondent parfaitement.

Fondis®, c'est aussi une qualité de service. Les collaborateurs au sein de l'entreprise mettent à profit leurs compétences, chacun dans son domaine d'activité, pour épauler le client et lui apporter des conseils et de vraies solutions. Tous les salariés se mobilisent avec dynamisme et rigueur pour répondre aux demandes.

Technologies

STD

CHEMINÉE STANDARD
Distribution d'air chaud par convection naturelle

Technologie adaptée aux cheminées traditionnelles, elle permet une distribution de l'air chaud dans la pièce principale et les pièces attenantes. Dotés de matériaux haut de gamme, tous les appareils Fondis® présentent une robustesse optimale et une fiabilité conforme à leurs contraintes de fonctionnement.

SDD

CHEMINÉE AVEC SYSTÈME DE DISTRIBUTION DYNAMIQUE
Température stable • Air chaud propulsé filtré
Répartition homogène de la chaleur dans les pièces
Assimilée à un chauffage central

Technologie équipée d'une turbine placée sous la cheminée. À la différence des cheminées traditionnelles, ce système propulse mécaniquement l'air chaud dans plusieurs pièces de la maison en générant une température stable à la sortie des bouches d'air ; la turbine distribue ainsi une plus grande partie de la chaleur produite dans un espace plus important.

TME

CHEMINÉE MULTI-ÉNERGIES®
Confort absolu toute l'année :
- **Chauffage au bois**
- **Chauffage avec la pompe à chaleur**
- **Climatisation**

Technologie brevetée mondialement, elle associe trois fonctions en mode automatique, le tout en un seul appareil. La pompe à chaleur, très économique, prend le relais lorsque le bois est totalement consumé (pour 1 kWh consommé, elle restitue plus de 3 kWh d'énergie). Réversible, cette technologie offre également une climatisation silencieuse en été. Équipement plurifonctionnel, la cheminée multi-énergies® dispose sans conteste de tous les atouts de la cheminée de demain.

ØCO

CHEMINÉE ZÉRO CO
Réduction de 90% des émissions de CO
Réduction de 90% des émissions de poussières
Augmentation du rendement de la cheminée

Technologie unique de traitement des fumées.
Le procédé consiste à intégrer un catalyseur directement dans l'avaloir du foyer. À l'intérieur du catalyseur, les matières organiques polluantes s'oxydent et deviennent alors non polluantes.
Même lors des phases critiques de combustion (allumage et fin de combustion), Zéro CO rend quasi nulle l'émission de pollution.

CERTIFIÉ RT 2012

CERTIFIÉ RT 2012
Depuis 2012, toute nouvelle construction doit répondre à des normes strictes en termes d'isolation, de consommation d'énergie. Le bon fonctionnement des appareils de chauffage au bois nécessite un apport d'oxygène constament renouvelé. Cet apport est assuré par une arrivé d'air extérieure, évitant la mise en dépression de la maison.

PANNEAUX RÉFRACTAIRES CP®*

Sole, côtés et fond en réfractaire.
Matériaux denses, surcomprimés à sec,
cuits au four à plus de 1000°C :

- Très résistants
- Forte teneur en alumine : accumulation remarquable de la chaleur
- Combustion plus propre pour l'environnement
- SYSTÈME BREVETÉ

* CP® : Combustion Propre

ISOLATION DU FOYER

Isolation des pierres réfractaires dans le foyer :

- Température importante dans le foyer même en combustion ralentie
- Restitution de la chaleur pendant longtemps
- Participe à la réduction des poussières
- SYSTÈME BREVETÉ

RÉGLAGE DES ALLURES DE COMBUSTION

Une seule tirette située à la base du foyer :

- Réglage de l'allure de marche de l'appareil
- Confort de fonctionnement
- Contrôle de la durée de combustion

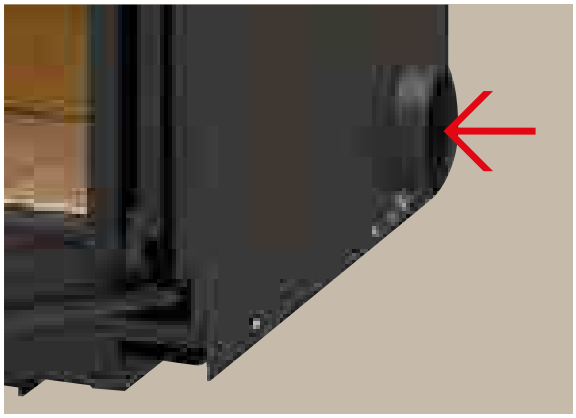

ARRIVÉE D'AIR EXTÉRIEUR

Alimente les circuits d'air isolés et préchauffés situés dans le réfractaire :

- Performance de la combustion (sans prise d'oxygène dans la maison)
- Précision de l'alimentation en air de combustion
- Idéale ou préconisée pour les maisons basse consommation d'énergie

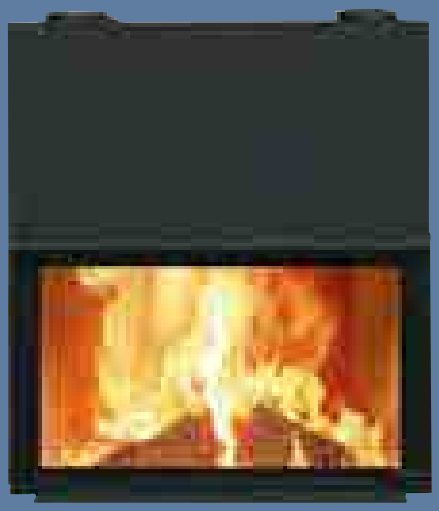

Foyers ULYS®

- Foyer en acier soudé avec carénage
- Circuits d'air isolés (préchauffage de l'air)
- Arrivée d'air primaire préchauffé (performance de la combustion)
- Arrivée d'air secondaire préchauffé (propreté de la vitre)
- Déflecteur en vermiculite
- Vitre vitrocéramique sérigraphiée et signée

OUVERTURE ET FERMETURE USUELLES DE LA PORTE

Grande souplesse à l'ouverture en porte escamotable :
- Remontée facilitée
- Ouverture totale sur tous les modèles
- Lève-porte discret

À la fermeture, mécanisme de placage de la porte contre le cadre en fin de course :
- Étanchéité parfaite (consommation réduite)
- Performances optimales
- Bon contrôle de la durée du feu

OUVERTURE DE LA PORTE POUR L'ENTRETIEN

Système spécifique d'ouverture à l'horizontal :
- 1 - Prise en main aisée (barre intégrée et invisible)
- 2 - Ouverture maitrisée
- 3 - Basculement total à l'horizontal (facilite le nettoyage)

Fourreau droit Noir / Foyer Ulys® 600

FOYERS ULYS® 600

Nom	Référence
Ulys® 600	ULYS600

Option briques intérieures en noir

HABILLAGES POUR FOYERS ULYS® 600

Nom	Référence	Couleur
Cadre ardoise	CADA3U60	
Fourreau droit acier	FODR1U60 standard	
Fourreau droit acier	FODR2U60 sur mesure*	
Fourreau droit inox	FODR2U60 inox sur mesure*	
Fourreau biais acier	FOBI2U60 sur mesure*	
Peps® cadre en verre	CADV1U60	(autres coloris : nous consulter)
Prisme® acier peint*	PRIS1U60	**
Prisme® inox*	PRIS1U60 inox	

*selon plans disponibles sur notre site internet www.fondis.com ou auprès de notre service commercial
**(supplément pour autre RAL)

Foyers ULYS® 600

Le modèle 600 associe style et sobriété pour une vision du feu originale et verticale.

Plus petit que son homologue, Ulys® 800, ce nouveau produit s'inscrit parfaitement dans la gamme actuelle.

CARACTÉRISTIQUES

- Foyer en acier soudé avec carénage
- Sole, côtés et fond en réfractaire
- Isolation des pierres réfractaires dans le foyer
- Déflecteur en vermiculite
- Circuits d'air isolés (préchauffage de l'air)
- Arrivée d'air préchauffé primaire (performance de la combustion)
- Arrivée d'air préchauffé secondaire (propreté de la vitre)
- Arrivée d'air extérieur pour alimenter les circuits d'air isolés et préchauffés situés dans le réfractaire
  dimensions intérieures et extérieures :
  diam int = 825 mm, diam ext = 889 mm
- Une seule tirette située à la base du foyer pour le réglage des allures de combustion
- Originalité d'une vision de feu carrée
- Vitre vitrocéramique sérigraphiée et signée
- Grande souplesse à l'ouverture en porte escamotable
- Système spécifique d'ouverture à l'horizontal
- À la fermeture, mécanisme de placage de la porte contre le cadre en fin de course
- Encombrement réduit (installation sur des caissons plus étroits = gain de place)
- Disponible avec les habillages :
  Fourreau, Prisme®, Peps®, Cadre Ardoise

SPÉCIFICITÉS

	Allure réduite	Allure normale
Puissance (kW)	**3.66**	**11.00**
Consommation de bois (kg/h)	**1.10**	**3.04**
Emissions de CO à 13% d'O2 (%)		**0.13**
Rendement (%)		**78.0**
Indice I		**0.8**
Temp des fumées (°C)		**250**
Longueur des bûches (cm)	**33**	
Poids (kg)	**249**	
Flamme verte	**oui**	
Crédit d'impôt **	**oui**	
Norme	**EN 13-229**	
Diam nominal de l'appareil	**Ø 230**	

Hauteur mini de conduit			
Ø du conduit	180	200	230
Hauteur mini (m)	**6.4**	**5.2**	**3.9**

** selon législation en vigueur

Disponible en version :

STD

CERTIFIÉ RT 2012

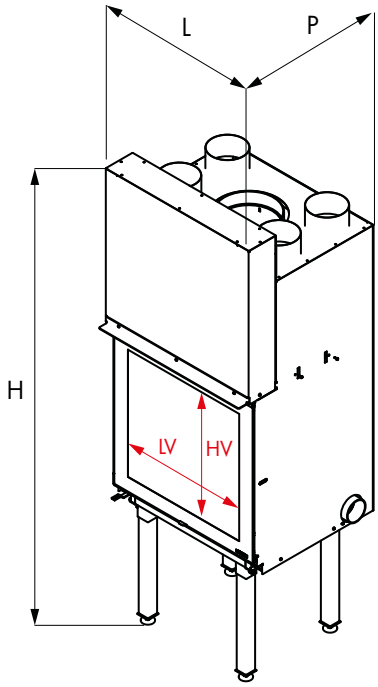

Dimensions (en mm)

	L	H	P	HV	LV
ULYS600	709	1860	644	655	660

Peps® gris anthracite / Foyer Ulys®700

FOYERS ULYS® 700

Nom	Référence
Ulys® 700	ULYS700
Ulys® 700 SDD	SDDULYS700H
Ulys® 700 TME	FIULYS700H

Option briques intérieures en noir.

HABILLAGES POUR FOYERS ULYS® 700

Nom	Référence	Couleur
Cadre ardoise	CADA3U70	
Epure acier peint - verre	EPUR1U70	
Fourreau droit acier	FODR1U70 standard	
Fourreau droit acier	FODR2U70 sur mesure*	
Fourreau droit inox	FODR2U70 inox sur mesure*	
Fourreau biais acier	FOBI2U70 sur mesure*	
Peps® cadre en verre	CADV1U70	(autres coloris : nous consulter)
Prisme® acier peint*	PRIS1U70	**
Prisme® inox*	PRIS1U70 inox	

*selon plans disponibles sur notre site internet www.fondis.com ou auprès de notre service commercial
**(supplément pour autre RAL)

Foyers ULYS® 700

Les dimensions du modèle Ulys® 700 sont idéales pour les maisons de superficie moyenne.

Peu encombrant, le foyer s'intègre parfaitement à chaque intérieur en offrant une belle vision des flammes.

CARACTÉRISTIQUES

- Foyer en acier soudé avec carénage
- Sole, côtés et fond en réfractaire
- Isolation des pierres réfractaires dans le foyer
- Déflecteur en vermiculite
- Circuits d'air isolés (préchauffage de l'air)
- Arrivée d'air préchauffé primaire (performance de la combustion)
- Arrivée d'air préchauffé secondaire (propreté de la vitre)
- Arrivée d'air extérieur pour alimenter les circuits d'air isolés et préchauffés situés dans le réfractaire dimensions intérieures et extérieures : diam int = 825 mm, diam ext = 889 mm
- Une seule tirette située à la base du foyer pour le réglage des allures de combustion
- Vitre vitrocéramique sérigraphiée et signée
- Grande souplesse à l'ouverture en porte escamotable
- Système spécifique d'ouverture à l'horizontal
- À la fermeture, mécanisme de placage de la porte contre le cadre en fin de course
- S'adapte aussi aux maisons BBC (5,3 kW)
- Peut accueillir Zéro CO après installation
- Disponible avec les habillages : Fourreau, gamme Epure, Prisme®, Peps®, Cadre Ardoise

SPÉCIFICITÉS

	Allure réduite	Allure normale
Puissance (kW)	**3.53**	**10.6**
Consommation de bois (kg/h)	**0.96**	**2.88**
Emissions de CO à 13% d'O2 (%)		**0.12**
Rendement (%)		**79.2**
Indice I		**0.7**
Temp des fumées (°C)		**290**
Longueur des bûches (cm)	**50**	
Poids (kg)	**231**	
Flamme verte	**oui**	
Crédit d'impôt **	**oui**	
Norme	**EN 13-229**	
Diam nominal de l'appareil	**Ø 200**	

Hauteur mini de conduit		
Ø du conduit	180	200
Hauteur mini (m)	**3.9**	**3.2**

** selon législation en vigueur

Disponible en version :

STD · CERTIFIÉ RT 2012 · ØCO · LA MAISON PASSIVE · SDD · TME

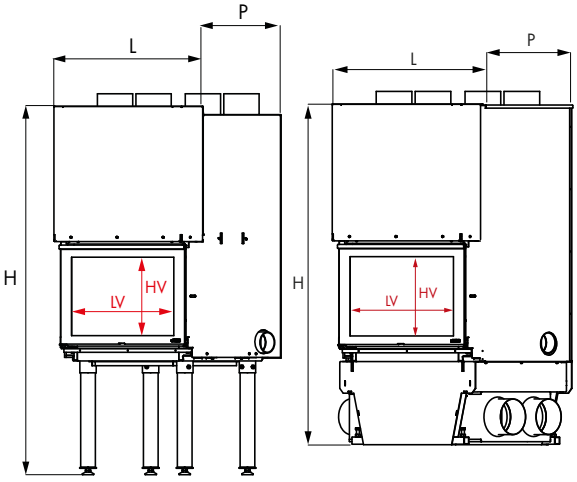

Dimensions (en mm)

	L	H	P	HV	LV
ULYS700	789	1610	644	411	740
ULYS700 SDD TME	969	1474	677	411	740

Prisme® droit Inox / Foyer Ulys® 700 BBC

FOYERS ULYS® 700 BBC

Nom	Référence
Ulys® 700 BBC	ULYS700BBC

Option briques intérieures en noir

HABILLAGES POUR FOYERS ULYS® 700 BBC

Nom	Référence	Couleur
Cadre ardoise	CADA3U70	
Epure acier peint - verre	EPUR1U70	
Fourreau droit acier	FODR1U70 standard	
Fourreau droit acier	FODR2U70 sur mesure*	
Fourreau droit inox	FODR2U70 inox sur mesure*	
Fourreau biais acier	FOBI2U70 sur mesure*	
Peps® cadre en verre	CADV1U70	(autres coloris : nous consulter)
Prisme® acier peint*	PRIS1U70	**
Prisme® inox*	PRIS1U70 inox	

*selon plans disponibles sur notre site internet www.fondis.com ou auprès de notre service commercial
**(supplément pour autre RAL)

Foyers ULYS® 700 BBC

Spécialement conçu pour s'adapter aux maisons basse consommation ou passives, le foyer Ulys® 700 BBC possède une puissance idéale en adéquation avec les normes environnementales actuelles.

CARACTÉRISTIQUES

- Foyer en acier soudé avec carénage
- Sole, côtés et fond en réfractaire
- Isolation des pierres réfractaires dans le foyer
- Déflecteur en vermiculite
- Circuits d'air isolés (préchauffage de l'air)
- Arrivée d'air préchauffé primaire (performance de la combustion)
- Arrivée d'air préchauffé secondaire (propreté de la vitre)
- Arrivée d'air extérieur poWur alimenter les circuits d'air isolés et préchauffés situés dans le réfractaire dimensions intérieures et extérieures :
  diam int = 825 mm, diam ext = 889 mm
- Une seule tirette située à la base du foyer pour le réglage des allures de combustion
- Vitre vitrocéramique sérigraphiée et signée
- Grande souplesse à l'ouverture en porte escamotable
- Système spécifique d'ouverture à l'horizontal
- À la fermeture, mécanisme de placage de la porte contre le cadre en fin de course
- Idéal pour des maisons de superficie moyenne
- Disponible avec les habillages : Fourreau, gamme Epure, Prisme®, Peps®, Cadre Ardoise

SPÉCIFICITÉS

	Allure réduite	Allure normale
Puissance (kW)	**3.53**	**5.3**
Consommation de bois (kg/h)	**0.96**	**1.52**
Emissions de CO à 13% d'O2 (%)		**0.16**
Rendement (%)		**79.3**
Indice I		**1.0**
Temp des fumées (°C)		**255**
Longueur des bûches (cm)	**50**	
Poids (kg)	**231**	
Flamme verte	**oui**	
Crédit d'impôt **	**oui**	
Norme	**EN 13-229**	
Diam nominal de l'appareil	**Ø 200**	

Hauteur mini de conduit		
Ø du conduit	180	200
Hauteur mini (m)	**3.9**	**3.2**

** selon législation en vigueur

Disponible en version :

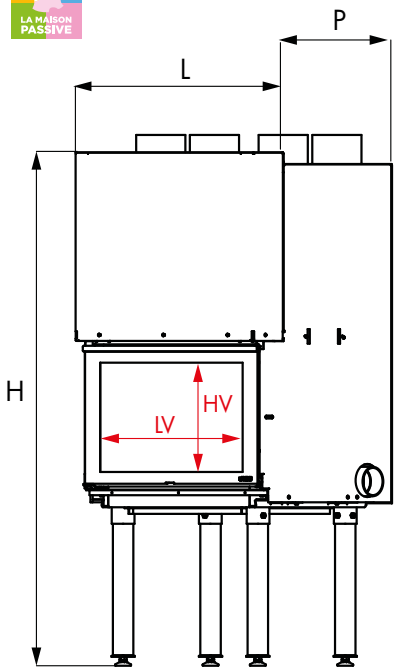

Dimensions (en mm)

	L	H	P	HV	LV
ULYS700 BBC	789	1610	644	411	740

0CO : Le système écologique de traitement des fumées

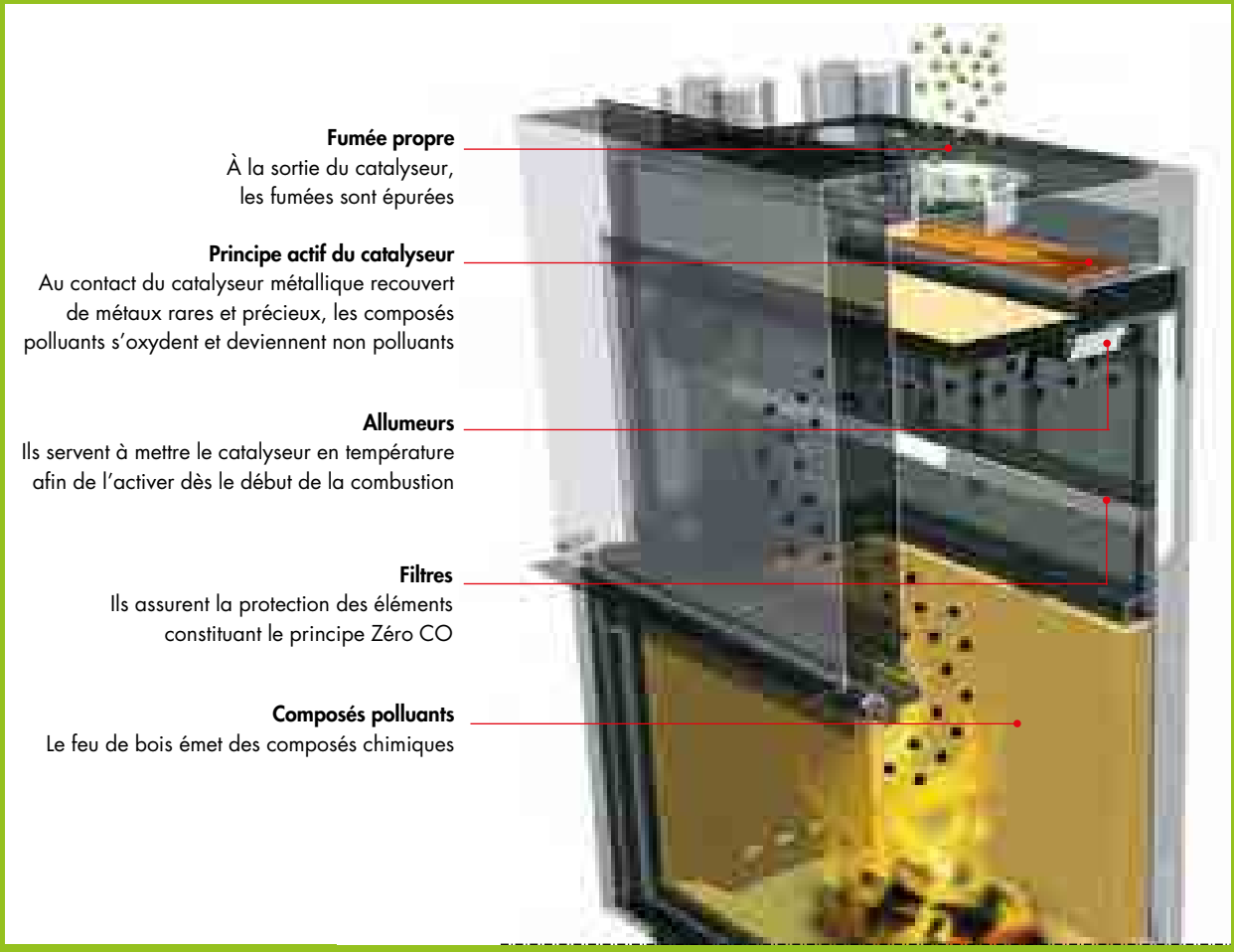

Coupe transversale d'un foyer Ulys® équipé de Zéro CO

Réduction de 90% des émissions de CO
Réduction de 90% des émissions de poussières
Augmentation du rendement de la cheminée de 5 à 10%
Taux de CO à 0,01% contre 0,30% pour Flamme Verte

Inspirée du secteur automobile, la technologie intègre un catalyseur de type métallique directement dans la partie supérieure du foyer.

À l'intérieur du catalyseur, les matières organiques polluantes s'oxydent et deviennent alors non polluantes.

Zéro CO fonctionne à tous les stades de la combustion et plus particulièrement dans les phases critiques de pollution (allumage et extinction).

À l'allumage, un système de mise en température par allumeurs porte automatiquement le catalyseur à 200°C, assurant ainsi un fonctionnement immédiat et constant de la catalyse.

Le système est conçu pour une efficacité continue et autonome.

Une technologie inédite, unique sur le marché

Zéro CO dispose de caractéristiques spécifiques qui lui permettent d'afficher des performances écologiques concrètes et certifiées en laboratoire.

DES ALLUMEURS POUR UNE FIABILITÉ PROUVÉE

- Zéro CO intègre des allumeurs (ou résistances) qui **permettent la montée en température rapide du catalyseur.** Une cheminée pollue surtout pendant la phase d'allumage et en allure réduite. Grâce aux allumeurs, **l'épuration des fumées est immédiate pour une cheminée vraiment écologique.**

- Les allumeurs sont gérés par carte électronique et **ne sont utilisés qu'en cas de besoin.** Dès que le catalyseur a atteint la bonne température (il faut moins de 5 minutes), les allumeurs s'éteignent automatiquement. La puissance des allumeurs n'est que de 1,2kW et **la consommation du courant est donc minimale : moins de 15€ par an** (chiffrage basé sur une utilisation de la cheminée 150 jours par an)**.**

- En cas de coupure de courant, **la cheminée Zéro CO continue de fonctionner comme une cheminée traditionnelle.** Dès rétablissement de l'électricité, un bon feu permet de nettoyer le catalyseur. Les allumeurs permettent ainsi d'éviter l'encrassement du système.

- Enfin, ils optimisent l'utilisation du catalyseur et augmentent sa durée de vie ; **Zéro CO est donc fiable et durable dans le temps comme en témoigne sa garantie de 8 ans**.

UN ENTRETIEN AISÉ

- L'entretien de Zéro CO est facilité grâce à une **diminution des polluants et donc de la suie dans le conduit de fumée.** La cheminée fonctionne telle une cheminée traditionnelle, la pollution en moins.

- Un dépoussiérage du catalyseur doit être effectué une fois par an (préalablement à la période de chauffe). Pour cela, **l'intégration du dispositif a été pensée afin d'accéder très facilement au conduit.** Le ramonage s'effectue ainsi sans contrainte.

Zéro CO : préparez l'avenir

Faire le choix d'une cheminée Zéro CO, c'est relever le défi pour notre planète et s'engager concrètement à réduire notre impact sur l'environnement.
Préparez l'avenir dès aujourd'hui grâce à une cheminée qui répond d'ores-et-déjà à toutes les normes environnementales.

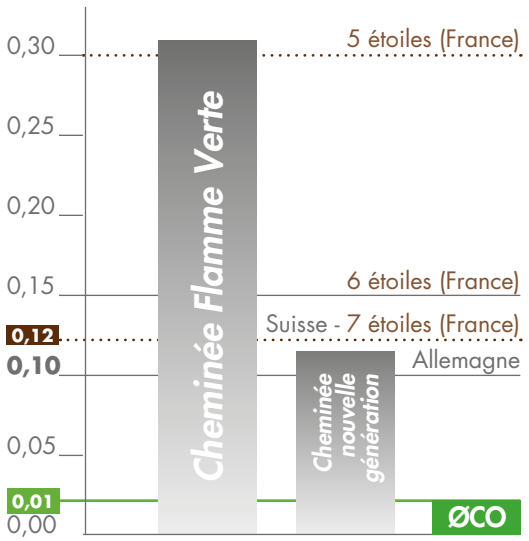

Taux d'émission des foyers Fondis® en monoxyde de carbone
Essais en allure normale

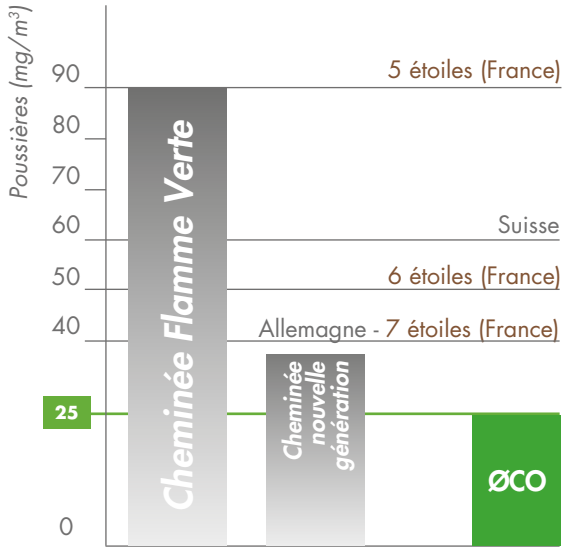

Taux d'émission de poussières des foyers Fondis®
Essais en allure normale

Le marché du chauffage au bois exige le perfectionnement permanent des systèmes de combustion. Certains pays, tels que l'Allemagne et la Suisse, précurseurs dans le domaine de l'écologie, ont d'ores-et-déjà limité fortement le taux d'émission de CO et de poussières des appareils de chauffage au bois.
Des exigences similaires seront demandées très prochainement à l'échelle européenne.

Foyer Ulys® 700ZE

FOYERS ULYS® 700ZE

Nom	Référence
Ulys® 700 ZE	ULYS700ZE
Ulys® 700 ZE SDD	SDDULYS700HZE
Ulys® 700 ZE TME	FIULYS700ZE
Ulys® 700 ZE BBC	ULYS700ZEBBC

Option briques intérieures en noir.

HABILLAGES POUR FOYERS ULYS® 700ZE

Nom	Référence	Couleur
Cadre ardoise	CADA3U70	
Epure acier peint - verre	EPUR1U70	
Fourreau droit acier	FODR1U70 standard	
Fourreau droit acier	FODR2U70 sur mesure*	
Fourreau droit inox	FODR2U70 inox sur mesure*	
Fourreau biais acier	FOBI2U70 sur mesure*	
Peps® cadre en verre	CADV1U70	(autres coloris : nous consulter)
Prisme® acier peint*	PRIS1U70	**
Prisme® inox*	PRIS1U70 inox	

*selon plans disponibles sur notre site internet www.fondis.com ou auprès de notre service commercial
**(supplément pour autre RAL)

Foyers ULYS® 700ZE

CATALYSEUR METALLIQUE

MOINS DE 90% D'EMISSIONS DE CO ET POUSSIERES
RENDEMENT SUPERIEUR DE 5 A 10%.

CARACTÉRISTIQUES

- Foyer en acier soudé avec carénage
- Sole, côtés et fond en réfractaire
- Isolation des pierres réfractaires dans le foyer
- Déflecteur en vermiculite
- Circuits d'air isolés (préchauffage de l'air)
- Arrivée d'air préchauffé primaire (performance de la combustion)
- Arrivée d'air préchauffé secondaire (propreté de la vitre)
- Arrivée d'air extérieur pour alimenter les circuits d'air isolés et préchauffés situés dans le réfractaire dimensions intérieures et extérieures : diam int = 825 mm, diam ext = 889 mm
- Une seule tirette située à la base du foyer pour le réglage des allures de combustion
- Vitre vitrocéramique sérigraphiée et signée
- Grande souplesse à l'ouverture en porte escamotable
- Système spécifique d'ouverture à l'horizontal
- À la fermeture, mécanisme de placage de la porte contre le cadre en fin de course
- S'adapte aussi aux maisons BBC (5,3 kW)
- Catalyseur métallique à l'intérieur de l'avaloir
- Moins 90% d'émissions de CO et de poussières
- Augmentation du rendement
- Disponible avec les habillages : Fourreau, gamme Epure, Prisme®, Peps®, Cadre Ardoise

SPÉCIFICITÉS

	Allure réduite	Allure normale
Puissance (kW)	**3.5**	**10.5**
Consommation de bois (kg/h)	**0.86**	**2.59**
Emissions de CO à 13% d'O2 (%)		**0.01**
Rendement (%)		**86.4**
Indice I		**0.0**
Temp des fumées (°C)		**263**
Longueur des bûches (cm)	**50**	
Poids (kg)	**249**	
Flamme verte	**oui**	
Crédit d'impôt **	**oui**	
Norme	**EN 13-229**	
Diam nominal de l'appareil	**Ø 200**	

Hauteur mini de conduit		
Ø du conduit	180	200
Hauteur mini (m)	**3.90**	**3.20**

** selon législation en vigueur

Disponible en version :

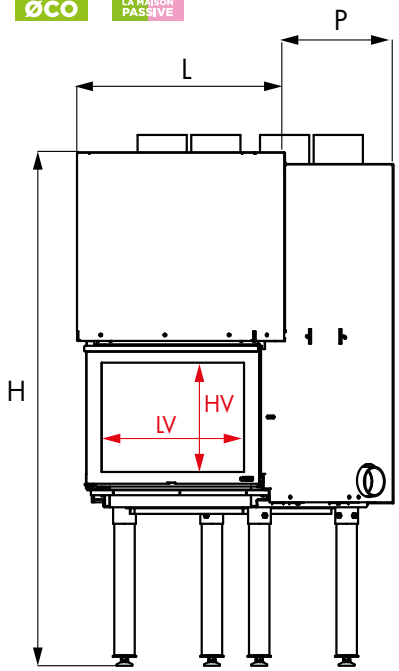

Dimensions (en mm)

	L	H	P	HV	LV
ULYS700ZE	789	1610	644	411	740

Peps® Noir / Foyer Ulys® 800 V

FOYERS ULYS® 800V

Nom	Référence
Ulys® 800V	ULYS800V
Ulys® 800V SDD	SDDULYS800V
Ulys® 800V TME	FIULYS800V

Option briques intérieures en noir.

HABILLAGES POUR FOYERS ULYS® 800V

Nom	Référence	Couleur
Cadre ardoise	CADA3U80	
Fourreau droit acier	FODR1U80 standard	
Fourreau droit acier	FODR2U80 sur mesure*	
Fourreau droit inox	FODR2U80 inox sur mesure*	
Fourreau biais acier	FOBI2U80 sur mesure*	
Peps® cadre en verre	CADV1U80	(autres coloris : nous consulter)
Prisme® acier peint*	PRIS1U80	**
Prisme® inox*	PRIS1U80 inox	

*selon plans disponibles sur notre site internet www.fondis.com ou auprès de notre service commercial
**(supplément pour autre RAL)

Foyers ULYS® 800V

Ulys® 800V sublime le feu par une vision à la verticale; le foyer accepte d'ailleurs des bûches jusqu'à 70 cm pour un effet grandiose garanti.

Côté pratique, la porte du modèle Ulys® 800V s'escamote.

CARACTÉRISTIQUES

- Foyer en acier soudé avec carénage
- Sole, côtés et fond en réfractaire
- Isolation des pierres réfractaires dans le foyer
- Déflecteur en vermiculite
- Circuits d'air isolés (préchauffage de l'air)
- Arrivée d'air préchauffé primaire (performance de la combustion)
- Arrivée d'air préchauffé secondaire (propreté de la vitre)
- Arrivée d'air extérieur pour alimenter les circuits d'air isolés et préchauffés situés dans le réfractaire dimensions intérieures et extérieures : diam int = 825 mm, diam ext = 889 mm
- Une seule tirette située à la base du foyer pour le réglage des allures de combustion
- Feu sublimé par une vision à la verticale
- Vitre vitrocéramique sérigraphiée et signée
- Grande souplesse à l'ouverture en porte escamotable
- Système spécifique d'ouverture à l'horizontal
- À la fermeture, mécanisme de placage de la porte contre le cadre en fin de course
- Longueur des bûches jusqu'à 70 cm
- Disponible avec les habillages : Fourreau, Prisme®, Peps®, Cadre Ardoise

SPÉCIFICITÉS

	Allure réduite	Allure normale
Puissance (kW)	**4.5**	**13.5**
Consommation de bois (kg/h)	**1.19**	**3.58**
Emissions de CO à 13% d'O2 (%)		**0.11**
Rendement (%)		**81.0**
Indice I		**0.7**
Temp des fumées (°C)		**251**
Longueur des bûches (cm)	**33**	
Poids (kg)	**292**	
Flamme verte	**oui**	
Crédit d'impôt **	**oui**	
Norme	**EN 13-229**	
Diam nominal de l'appareil	**Ø 230**	

Hauteur mini de conduit			
Ø du conduit	180	200	230
Hauteur mini (m)	**7.7**	**6.2**	**4.7**

** selon législation en vigueur

Disponible en version :

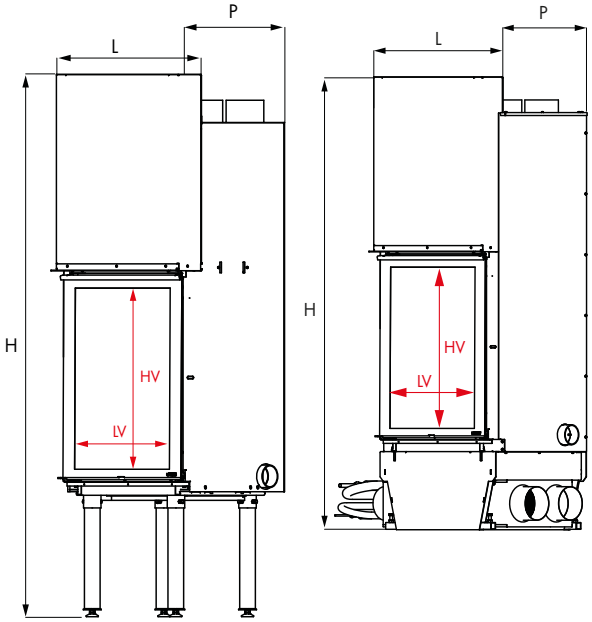

Dimensions (en mm)

	L	H	P	HV	LV
ULYS800V	709	2145	644	796	660
ULYS800 TME SDD	969	2011	677	796	660

Prisme® droit Noir sur mesure / Foyer Ulys® 900

FOYERS ULYS® 900

Nom	Référence
Ulys® 900	ULYS900H
Ulys® 900 SDD	SDDULYS900H
Ulys® 900 TME	FIULYS900H

Option briques intérieures en noir.

HABILLAGES POUR FOYERS ULYS® 900

Nom	Référence	Couleur
Cadre ardoise	CADA3U90	
Fourreau droit acier	FODR1U90 standard	
Fourreau droit acier	FODR2U90 sur mesure*	
Fourreau droit inox	FODR2U90 inox sur mesure*	
Fourreau biais acier	FOBI2U90 sur mesure*	
Epure acier peint-verre droit	EPUR1U90	
Epure acier peint-verre asymétrique	ASYGSRU90/ASYDSRU90	
Epure acier peint	EPUR2U90 vertical	
Peps® cadre en verre	CADV1U90 (autres coloris : nous consulter)	
Prisme® acier peint*	PRIS1U90	**
Prisme® inox*	PRIS1U90 inox	

*selon plans disponibles sur notre site internet www.fondis.com ou auprès de notre service commercial
**(supplément pour autre RAL)

Foyers ULYS® 900

Le modèle 900 est le premier foyer de la gamme Ulys® et ses dimensions lui permettent de s'adapter à de nombreuses superficies.

Grâce à sa vitre sérigraphiée, le foyer reflète l'excellence.

CARACTÉRISTIQUES

- Foyer en acier soudé avec carénage
- Sole, côtés et fond en réfractaire
- Isolation des pierres réfractaires dans le foyer
- Déflecteur en vermiculite
- Circuits d'air isolés (préchauffage de l'air)
- Arrivée d'air préchauffé primaire (performance de la combustion)
- Arrivée d'air préchauffé secondaire (propreté de la vitre)
- Arrivée d'air extérieur pour alimenter les circuits d'air isolés et préchauffés situés dans le réfractaire
  dimensions intérieures et extérieures :
  diam int = 825 mm, diam ext = 889 mm
- Une seule tirette située à la base du foyer pour le réglage des allures de combustion
- Vitre vitrocéramique sérigraphiée et signée
- Grande souplesse à l'ouverture en porte escamotable
- Système spécifique d'ouverture à l'horizontal
- À la fermeture, mécanisme de placage de la porte contre le cadre en fin de course
- S'adapte à de nombreuses superficies
- Peut accueillir Zéro CO après installation
- Disponible avec les habillages : Fourreau, gamme Epure, Prisme®, Peps®, Cadre Ardoise

SPÉCIFICITÉS

	Allure réduite	Allure normale
Puissance (kW)	**5.3**	**15.9**
Consommation de bois (kg/h)	**1.44**	**4.32**
Emissions de CO à 13% d'O2 (%)		**0.16**
Rendement (%)		**79.0**
Indice I		**1.0**
Temp des fumées (°C)		**289**
Longueur des bûches (cm)	**50**	
Poids (kg)	**304**	
Flamme verte	**oui**	
Crédit d'impôt **	**oui**	
Norme	**EN 13-229**	
Diam nominal de l'appareil	**Ø 230**	

Hauteur mini de conduit			
Ø du conduit	180	200	230
Hauteur mini (m)	**6.5**	**5.3**	**4.0**

** selon législation en vigueur

Disponible en version :

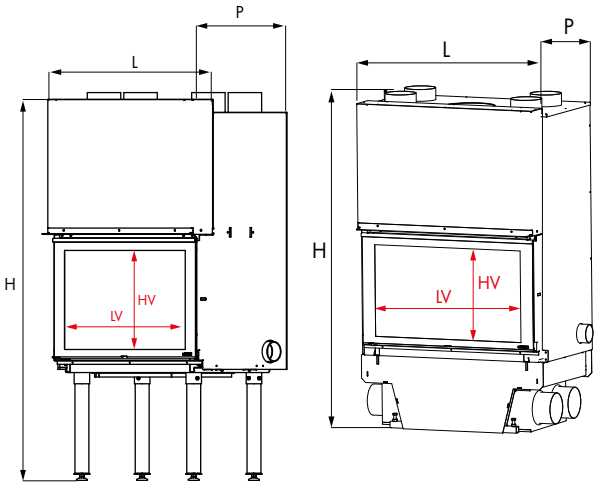

Dimensions (en mm)

	L	H	P	HV	LV
ULYS900	939	1726	644	521	890
ULYS900 SDD TME	1024	1594	673	521	890

Peps® / Foyer Ulys® 900 Double Face

FOYERS ULYS® 900 DOUBLE FACE

Nom	Référence
Ulys® 900 Double face	ULYS900DF
Ulys® 900 Double face SDD	SDDULYS900DF

Option briques intérieures en noir.

HABILLAGES POUR FOYERS ULYS® 900 DOUBLE FACE

Nom	Référence	Couleur
Cadre ardoise	CADA3U90	
Fourreau droit acier	FODR1U90 standard	
Fourreau droit acier	FODR2U90 sur mesure*	
Fourreau droit inox	FODR2U90 inox sur mesure*	
Fourreau biais acier	FOBI2U90 sur mesure*	
Epure acier peint-verre droit	EPUR1U90	
Epure acier peint-verre asymétrique	ASYGSRU90/ASYDSRU90	
Epure acier peint	EPUR2U90 vertical	
Peps® cadre en verre	CADV1U90	(autres coloris : nous consulter)
Prisme® acier peint*	PRIS1U90	**
Prisme® inox*	PRIS1U90 inox	

*selon plans disponibles sur notre site internet www.fondis.com ou auprès de notre service commercial
**(supplément pour autre RAL)

Foyers ULYS® 900 Double Face

Le modèle 900 double face a été pensé pour offrir une vision de feu incomparable des deux côtés.

Grâce à son double vitrage permettant un balayage d'air, Ulys® 900DF garantit la propreté des vitres pour un rendu toujours plus exceptionnel.

CARACTÉRISTIQUES

- Foyer en acier soudé avec carénage
- Sole, côtés et fond en réfractaire
- Isolation des pierres réfractaires dans le foyer
- Déflecteur en vermiculite
- Circuits d'air isolés (préchauffage de l'air)
- Arrivée d'air préchauffé primaire (performance de la combustion)
- Arrivée d'air préchauffé secondaire (propreté de la vitre)
- Arrivée d'air extérieur pour alimenter les circuits d'air isolés et préchauffés situés dans le réfractaire dimensions intérieures et extérieures : diam int = 825 mm, diam ext = 889 mm
- Une seule tirette située à la base du foyer pour le réglage des allures de combustion
- Vitre vitrocéramique sérigraphiée et signée
- Double vitrage pour chacune des portes permettant une vitre propre
- Grande souplesse à l'ouverture en porte escamotable
- Système spécifique d'ouverture à l'horizontal
- À la fermeture, mécanisme de placage de la porte contre le cadre en fin de course
- Disponible avec les habillages : Fourreau, gamme Epure, Prisme®, Peps®, Cadre Ardoise

SPÉCIFICITÉS

	Allure réduite	Allure normale
Puissance (kW)	**4.9**	**14.9**
Consommation de bois (kg/h)	**1.44**	**4.32**
Emissions de CO à 13% d'O2 (%)		**0.14**
Rendement (%)		**74.1**
Indice I		**1.0**
Temp des fumées (°C)		**235**
Longueur des bûches (cm)	**50**	
Poids (kg)	**377**	
Flamme verte	**oui**	
Crédit d'impôt **	**oui**	
Norme	**EN 13-229**	
Diam nominal de l'appareil	**Ø 230**	

Hauteur mini de conduit			
Ø du conduit	180	200	230
Hauteur mini (m)	**6.5**	**5.3**	**4.0**

** selon législation en vigueur

Disponible en version :

STD — CERTIFIÉ RT 2012 — SDD

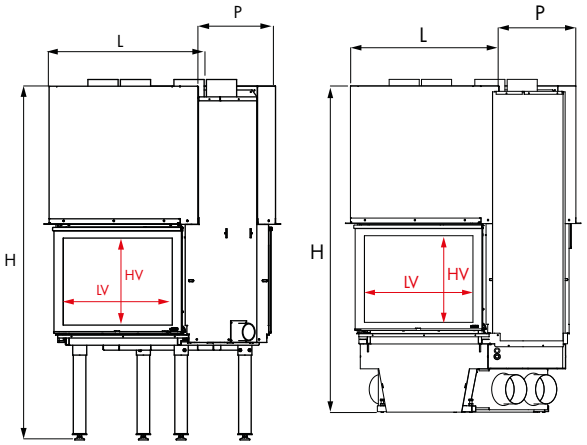

Dimensions (en mm)

	L	H	P	HV	LV
ULYS900 DF	1134	1827	770	521	890
ULYS900DF SDD	914	1694	770	521	890

Prisme® droit Noir / Foyer Ulys® 900ZE

FOYERS ULYS® 900ZE

Nom	Référence
Ulys® 900ZE	ULYS900ZE
Ulys® 900ZE SDD	SDDULYS900HZE
Ulys® 900ZE TME	FIULYS900ZE

Option briques intérieures en noir.

HABILLAGES POUR FOYERS ULYS® 900ZE

Nom	Référence	Couleur
Cadre ardoise	CADA3U90	
Fourreau droit acier	FODR1U90 standard	
Fourreau droit acier	FODR2U90 sur mesure*	
Fourreau droit inox	FODR2U90 inox sur mesure*	
Fourreau biais acier	FOBI2U90 sur mesure*	
Epure acier peint-verre droit	EPUR1U90	
Epure acier peint-verre asymétrique	ASYGSRU90/ASYDSRU90	
Epure acier peint	EPUR2U90 vertical	
Peps® cadre en verre	CADV1U90 (autres coloris : nous consulter)	
Prisme® acier peint*	PRIS1U90	**
Prisme® inox*	PRIS1U90 inox	

*selon plans disponibles sur notre site internet www.fondis.com ou auprès de notre service commercial
**(supplément pour autre RAL)

Foyers ULYS® 900ZE

Le modèle Ulys® 900 Zéro CO complète la gamme des foyers technologiques et écologiques.

Equipé d'un catalyseur placé à l'intérieur de l'avaloir, il permet une réduction maximale des émissions de CO et de poussières.

CARACTÉRISTIQUES

- Foyer en acier soudé avec carénage
- Sole, côtés et fond en réfractaire
- Isolation des pierres réfractaires dans le foyer
- Déflecteur en vermiculite
- Circuits d'air isolés (préchauffage de l'air)
- Arrivée d'air préchauffé primaire (performance de la combustion)
- Arrivée d'air préchauffé secondaire (propreté de la vitre)
- Arrivée d'air extérieur pour alimenter les circuits d'air isolés et préchauffés situés dans le réfractaire dimensions intérieures et extérieures : diam int = 825 mm, diam ext = 889 mm
- Une seule tirette située à la base du foyer pour le réglage des allures de combustion
- Vitre vitrocéramique sérigraphiée et signée
- Grande souplesse à l'ouverture en porte escamotable
- Système spécifique d'ouverture à l'horizontal
- À la fermeture, mécanisme de placage de la porte contre le cadre en fin de course
- Catalyseur métallique à l'intérieur de l'avaloir
- Moins 90% d'émissions de CO et de poussières
- Augmentation du rendement
- Disponible avec les habillages : Fourreau, gamme Epure, Prisme®, Peps®, Cadre Ardoise

SPÉCIFICITÉS

	Allure réduite	Allure normale
Puissance (kW)	**4.9**	**14.7**
Consommation de bois (kg/h)	**1.32**	**3.95**
Emissions de CO à 13% d'O2 (%)		**0.02**
Rendement (%)		**79.9**
Indice I		**0.1**
Temp des fumées (°C)		**235**
Longueur des bûches (cm)	**50**	
Poids (kg)	**429**	
Flamme verte	**oui**	
Crédit d'impôt **	**oui**	
Norme	**EN 13-229**	
Diam nominal de l'appareil	**Ø 230**	

Hauteur mini de conduit			
Ø du conduit	180	200	230
Hauteur mini (m)	**6.5**	**5.3**	**4.0**

** selon législation en vigueur

Disponible en version :

STD CERTIFIÉ RT 2012 ØCO

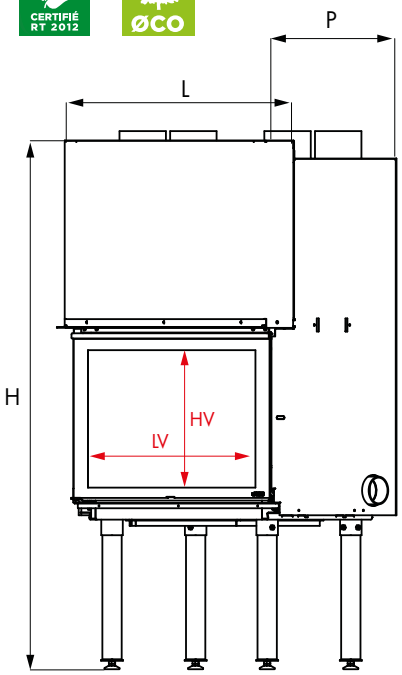

Dimensions (en mm)

	L	H	P	HV	LV
ULYS900 ZE	939	1726	644	521	890

Fourreau droit acier / Foyer Ulys® 900 d'angle

FOYERS ULYS® 900 ANGLE (DROIT OU GAUCHE)

Nom	Référence
Ulys® 900 angle gauche	ULYS900AG
Ulys® 900 angle droit	ULYS900AD

Option briques intérieures en noir.

HABILLAGES POUR FOYERS ULYS® 900 ANGLE (DROIT OU GAUCHE)

Nom	Référence	Couleur
Fourreau gauche acier	FODR1U90AG standard	■
Fourreau droit acier	FODR1U90AD standard	■
Prisme® gauche acier peint*	PRIS1U90AG	** ■ ■ ■
Prisme® droit acier peint*	PRIS1U90AD	** ■ ■ ■

*selon plans disponibles sur notre site internet www.fondis.com ou auprès de notre service commercial
**(supplément pour autre RAL)

Foyers ULYS® 900 d'angle

UNE BELLE VISION DU FEU DE FACE ET EN ANGLE
UNE FOIS LA PORTE RELEVEE = FEU EN FOYER OUVERT
VISION DU FEU OPTIMISEE
VITRE PROPRE ET VISIBILITE DU FEU EN FOYER OUVERT
DES DIMENSIONS IDEALES CAR PEU PROFOND

CARACTÉRISTIQUES

- Foyer en acier soudé avec carénage
- Côtés, sole et fond en vermiculite haute densité
- Déflecteur en vermiculite
- Vitre vitrocéramique pliée et sérigraphiée
- Grande souplesse à l'ouverture en porte escamotable. Porte complètement escamotable
- Porte à ouverture latérale (facilite le nettoyage)
- Discrétion des éléments pour une vision du feu optimale
- Poignée en inox esthétique et ergonomique
- Arrivées d'air de combustion discrètes grâce au design intérieur
- Balayage d'air périphérique et réglable pour une vitre propre
- Réglage du tirage par clapet automatique à l'ouverture et à la fermeture de la porte : aide au contrôle de la combustion
- Arrivée d'air extérieur orientable située sous ou à l'arrière de l'appareil
- Disponible avec les habillages : Fourreau droit et Prisme®

SPÉCIFICITÉS

	Allure réduite	Allure normale
Puissance (kW)	**7.5**	**15.0**
Consommation de bois (kg/h)	**2.26**	**4.52**
Emissions de CO à 13% d'O2 (%)		**0.22**
Rendement (%)		**71.0**
Indice I		**1.7**
Temp des fumées (°C)		**286**
Longueur des bûches (cm)	**50**	
Poids (kg)	**267**	
Flamme verte	**oui**	
Crédit d'impôt **	**oui**	
Norme	**EN 13-229**	
Diam nominal de l'appareil	**Ø 250**	

Hauteur mini de conduit				
Ø du conduit	180	200	230	250
Hauteur mini (m)	**11.1**	**8.9**	**6.8**	**5,7**

** selon législation en vigueur

Disponible en version :

STD

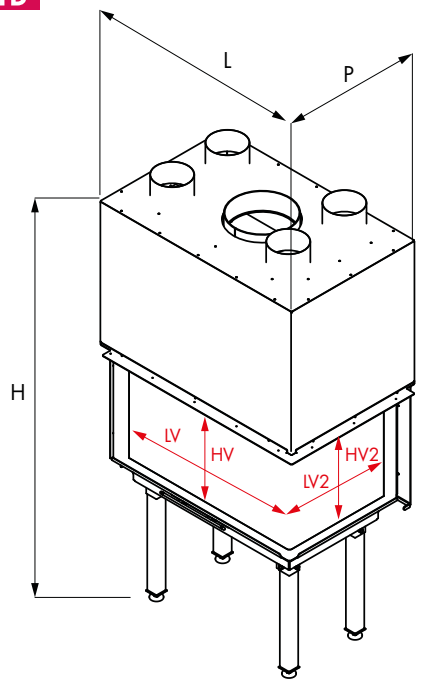

Dimensions (en mm)

	L	H	P	HV	LV	HV2	LV2
ULYS ANGLE	915	1730	629	456	840	456	510

Fourreau droit noir / Foyer Ulys® 1100

FOYERS ULYS® 1100

Nom	Référence
Ulys® 1100	ULYS1100H
Ulys® 1100 SDD	SDDULYS1100H
Ulys® 1100 TME	FIULYS1100H

Option briques intérieures en noir.

HABILLAGES POUR FOYERS ULYS® 1100

Nom	Référence	Couleur
Cadre ardoise	CADA3U110	
Fourreau droit acier	FODR1U110 standard	
Fourreau droit acier	FODR2U110 sur mesure*	
Fourreau droit inox	FODR2U110 inox sur mesure*	
Fourreau biais acier	FOBI2U110 sur mesure*	
Peps® cadre en verre	CADV1U110 (autres coloris : nous consulter)	
Prisme® acier peint*	PRIS1U110	
Prisme® inox*	PRIS1U110	

*selon plans disponibles sur notre site internet www.fondis.com ou auprès de notre service commercial

Foyers ULYS® 1100

Le modèle 1100 offre une vision panoramique du feu grâce à son format spécifique.

Tout en longueur, le foyer offre la possibilité de réaliser un grand feu avec des bûches aux dimensions généreuses.

CARACTÉRISTIQUES

- Foyer en acier soudé avec carénage
- Sole, côtés et fond en réfractaire
- Isolation des pierres réfractaires dans le foyer
- Déflecteur en vermiculite
- Circuits d'air isolés (préchauffage de l'air)
- Arrivée d'air préchauffé primaire (performance de la combustion)
- Arrivée d'air préchauffé secondaire (propreté de la vitre)
- Arrivée d'air extérieur pour alimenter les circuits d'air isolés et préchauffés situés dans le réfractaire
  dimensions intérieures et extérieures :
  diam int = 825 mm, diam ext = 889 mm
- Une seule tirette située à la base du foyer pour le réglage des allures de combustion
- Vitre vitrocéramique sérigraphiée et signée
- Grande souplesse à l'ouverture en porte escamotable
- Système spécifique d'ouverture à l'horizontal
- À la fermeture, mécanisme de placage de la porte contre le cadre en fin de course
- Vision panoramique pour un feu en 16/9ème
- Disponible avec les habillages : Fourreau, Prisme®, Peps®, Cadre Ardoise

SPÉCIFICITÉS

	Allure réduite	Allure normale
Puissance (kW)	**4.7**	**14.00**
Consommation de bois (kg/h)	**1.27**	**3.81**
Emissions de CO à 13% d'O2 (%)		**0.13**
Rendement (%)		**78.6**
Indice I		**0.8**
Temp des fumées (°C)		**271**
Longueur des bûches (cm)	**50**	
Poids (kg)	**313**	
Flamme verte	**oui**	
Crédit d'impôt **	**oui**	
Norme	**EN 13-229**	
Diam nominal de l'appareil	**Ø 230**	

Hauteur mini de conduit			
Ø du conduit	180	200	230
Hauteur mini (m)	**6.3**	**5.1**	**3.9**

** selon législation en vigueur

Disponible en version :

STD · CERTIFIÉ RT 2012 · SDD · TME

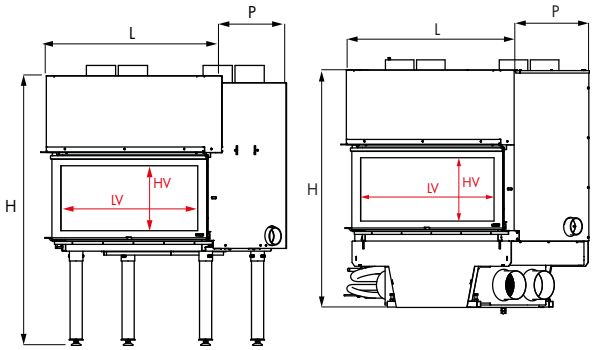

Dimensions (en mm)

	L	H	P	HV	LV
ULYS1100	1165	1426	644	411	1116
ULYS1100 TME SDD	1248	1294	675	411	1116

Fourreau droit noir / Foyer Ulys® 1100 XXL

FOYERS ULYS® 1100 XXL

Nom	Référence
Ulys® 1100 XXL	ULYS1100XXL
Ulys® 1100 XXL SDD	SDDULYS1100XXL
Ulys® 1100 XXL TME	FIULYS1100XXL

Option briques intérieures en noir.

HABILLAGES POUR FOYERS ULYS® 1100 XXL

Nom	Référence	Couleur
Cadre ardoise	CADA3U110 XXL	
Fourreau droit acier	FODR1U110 XXL standard	
Fourreau droit acier	FODR2U110 XXL sur mesure*	
Fourreau droit inox	FODR2U110 XXL inox sur mesure*	
Fourreau biais acier	FOBI2U110 XXL sur mesure*	
Peps® cadre en verre	CADV1U110 XXL (autres coloris : nous consulter)	
Prisme® acier peint*	PRIS1U110 XXL	
Prisme® inox*	PRIS1U110 XXL inox	

*selon plans disponibles sur notre site internet www.fondis.com ou auprès de notre service commercial

Foyers ULYS® 1100XXL

Les proportions harmonieuses du grand modèle XXL permettent d'associer une superbe vision du feu dans toutes ses dimensions à une puissance de chauffage exceptionnelle.

CARACTÉRISTIQUES

- Foyer en acier soudé avec carénage
- Sole, côtés et fond en réfractaire
- Isolation des pierres réfractaires dans le foyer
- Déflecteur en vermiculite
- Circuits d'air isolés (préchauffage de l'air)
- Arrivée d'air préchauffé primaire (performance de la combustion)
- Arrivée d'air préchauffé secondaire (propreté de la vitre)
- Arrivée d'air extérieur pour alimenter les circuits d'air isolés et préchauffés situés dans le réfractaire
  dimensions intérieures et extérieures :
  diam int = 825 mm, diam ext = 889 mm
- Une seule tirette située à la base du foyer pour le réglage des allures de combustion
- Vitre vitrocéramique sérigraphiée et signée
- Grande souplesse à l'ouverture en porte escamotable
- Système spécifique d'ouverture à l'horizontal
- À la fermeture, mécanisme de placage de la porte contre le cadre en fin de course
- Vision panoramique pour un feu en 16/9ème
- Disponible avec les habillages : Fourreau, Prisme®, Peps®, Cadre Ardoise

SPÉCIFICITÉS

	Allure réduite	Allure normale
Puissance (kW)	**5.7**	**17.00**
Consommation de bois (kg/h)	**2.22**	**6.65**
Emissions de CO à 13% d'O2 (%)		**0.12**
Rendement (%)		**74.0**
Indice I		**0.9**
Temp des fumées (°C)		**316**
Longueur des bûches (cm)	**50**	
Poids (kg)	**368**	
Flamme verte	**oui**	
Crédit d'impôt **	**oui**	
Norme	**EN 13-229**	
Diam nominal de l'appareil	**Ø 250**	

Hauteur mini de conduit				
Ø du conduit	180	200	230	250
Hauteur mini (m)	**8.4**	**6.8**	**5.2**	**4.3**

** selon législation en vigueur

Disponible en version :

STD — CERTIFIÉ RT 2012 — SDD

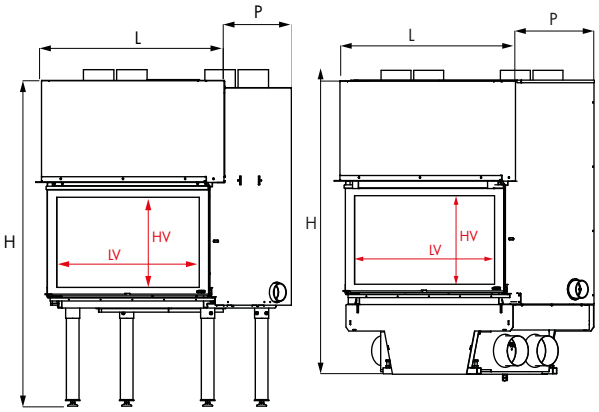

Dimensions (en mm)

	L	H	P	HV	LV
ULYS1100XXL	1165	1646	644	521	1116
ULYS1100XXL SDD	1254	1514	675	521	1116

Notes

Notes

FONDIS SA • 18 Rue Guy de Place • F68800 Vieux-Thann • France
Tél : +33 (0) 389 377 500 • Fax : +33 (0) 389 377 589
E-mail : contact@fondis.com • Web : www.fondis.com

FONDIS
être différent