ABIDRIVE V2

Новое подающее для ТИГ сварки

ABIDRIVE V2

Новое подающее для ТИГ сварки

1. Преимущества
2. Технические данные
3. Обзор системы
4. Меню
5. Функции
6. Функции горелки
7. Пульт управления

ABIDRIVE V2

Новое подающее для ТИГ сварки

1. Преимущества

- Компактная и при этом надежная конструкция корпуса
- 4 высококачественных приводных ролика (с 2 или 4 роликами)
- Для ручной и автоматической ТИГ сварки
- Пульт управления (в качестве опции)
- Простое навигационное меню
- 2- или 4-шаговые режимы работы
- Превосходная регулировка скорости подачи (0,02 м/мин)
- Диапазон возможной скорости подачи от 0,2м/мин до 8м/мин
- Функция обратной тяги проволоки
- Функция интервала

ABIDRIVE V2

Новое подающее для ТИГ сварки

2. Технические данные

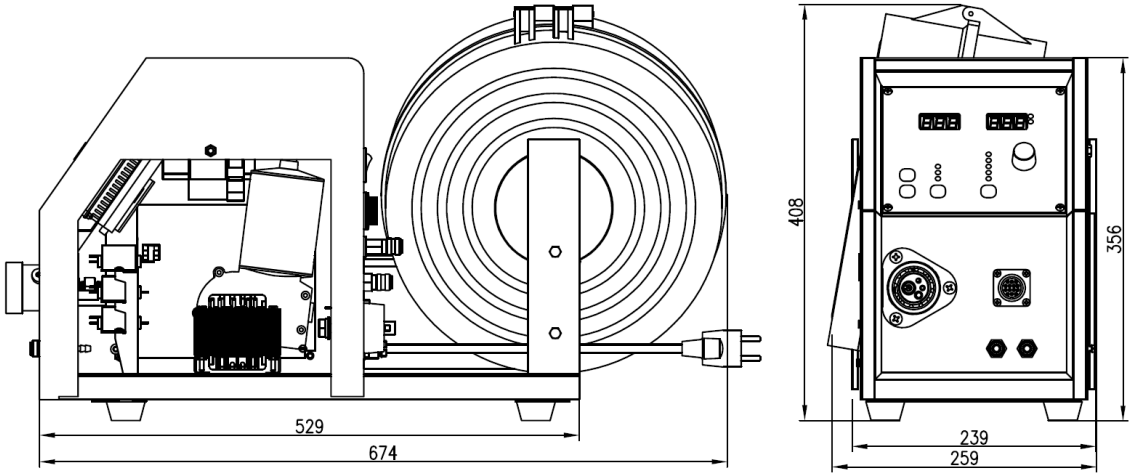

	ABIDRIVE V2 230В	ABIDRIVE V2 115В
Напряжение питания	230В / 50 Гц ±10%	115В / 50 Гц ±10%
Потребляемая мощность	90 Вт	90 Вт
Предохранитель (время срабатывания)	2 AT	2 AT
Скорость подачи проволоки	0,2 – 8 м/мин	0,2 – 8 м/мин
Диаметр проволоки Ø	0,8 - 1,6 мм	0,8 - 1,6 мм
Класс защиты	IP21s	IP21s
Вес	17 кг	17 кг
Размеры ВхДхШ (мм)	674 x 259 x 408	674 x 259 x 408

ABIDRIVE V2

Новое подающее для ТИГ сварки

3. Обзор системы

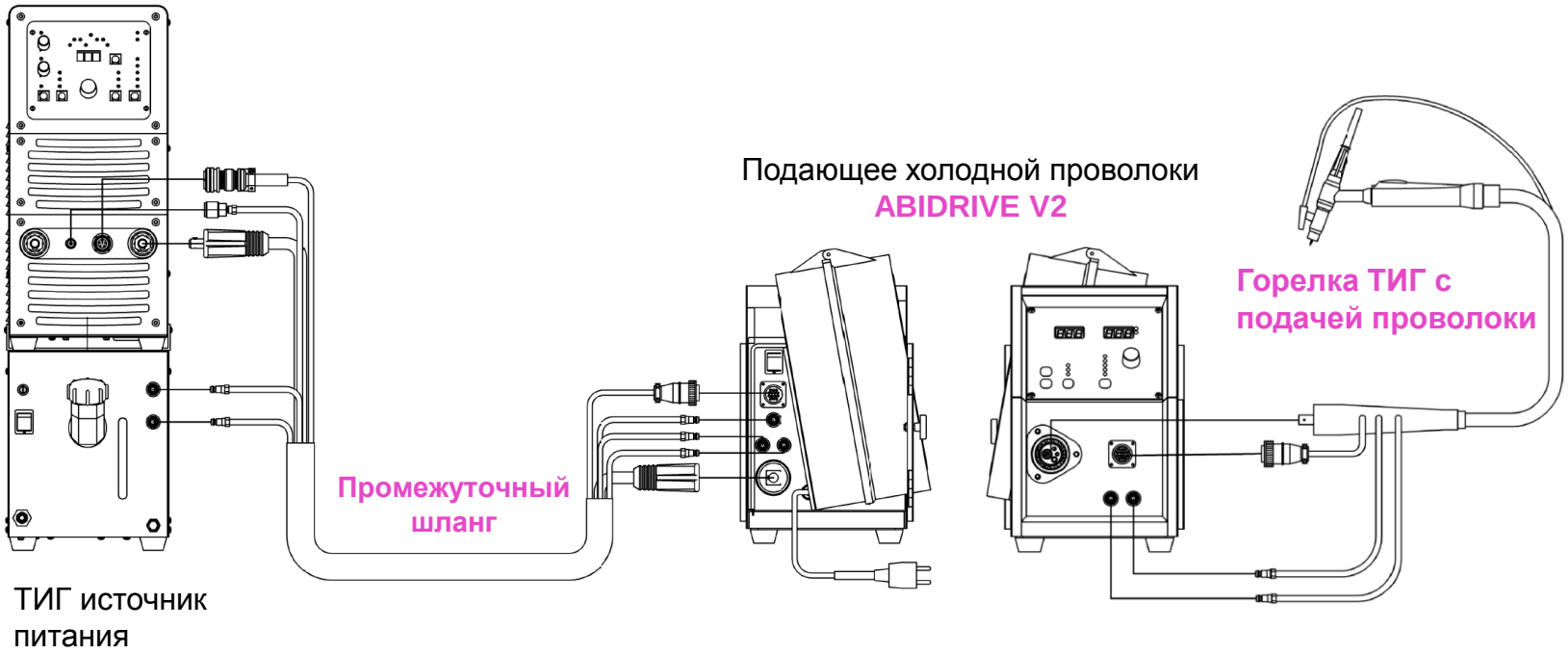

ABIDRIVE V2

Новое подающее для ТИГ сварки

4. Меню

1) Дисплей операций / функций

2) Дисплей параметров

3) Скорость подачи проволоки

4) Параметр времени

5) Регулировка параметров

6) Обратный ход

7) Подача проволоки

8) Тип функции

9) Выбор параметров

ABIDRIVE V2

Новое подающее для ТИГ сварки

5. Функции

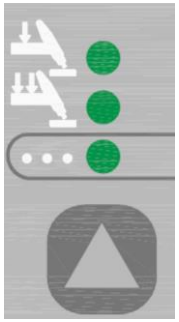

2-шаговый режим

4-шаговый режим

Функция интервала (2- или 4-шаговая)

Выбор функции

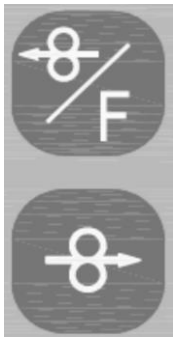

Функция обратного хода проволоки

Подача проволоки

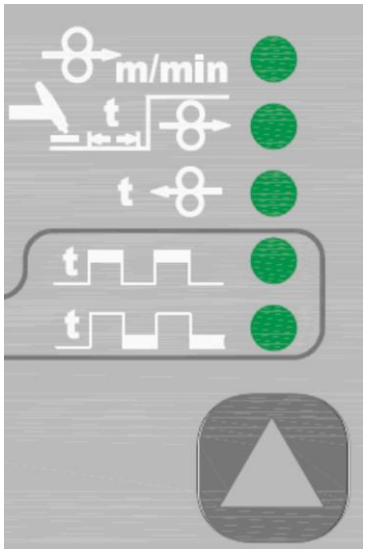

spe – скорость подачи проволоки (0,20 - 8 м/мин)

dt – время задержки для подачи проволоки (0 - 3 сек)

re – время обратного хода (OFF (Выкл.) – 3 сек)

ton – интервал времени, когда подача проволоки ON (Вкл.) (0,1 - 5 сек)

tof - интервал времени, когда подача проволоки OFF (Выкл.) (0,1 - 5 сек)

Выбор параметров

ABIDRIVE V2

Новое подающее для ТИГ сварки

5. Функции

Различные типы функций:

F1- время плавного пуска (OFF (0) - 2,0 сек)

F2- скорость обратного хода (0,5- 5,0 м/мин)

F3- плавный пуск (ON - OFF) (Вкл. – Выкл.)

F4- скорость подачи (0,5 - 8,0 m/min)

F5- функции кнопок (A,B,C)

F6- отключение источника питания от 4-шагового режима (3-4 Такта)

F7- специальная функция интервала (ON- OFF) (Вкл. – Выкл.)

ABIDRIVE V2

Новое подающее для ТИГ сварки

6. Функции горелки

ABIDRIVE V2

Новое подающее для ТИГ сварки

7. Пульт управления

- начать подачу проволоки
- начать сварку
- одновременное начало подачи проволоки и сварки (AUTO)
- увеличить/уменьшить скорость подачи проволоки
- подача проволоки вперед/назад
- регулировка сварочного тока

Контроллер с **потенциометром**

Контроллер с **up/down - переключателем**