MINISTERE DE L'EQUIPEMENT, DU LOGEMENT,
DES TRANSPORTS ET DE L'ESPACE

SOUS DIRECTION DE LA REGLEMENTATION
TECHNIQUE DES VEHICULES

PARIS, LE 31 OCT. 1991
ARCHE DE LA DEFENSE

CODE POSTAL 92055 PARIS LA DEFENSE
TELEPHONE : (1) 40.81.21.22

HD/MC - 91.201

Monsieur le Directeur,

Pour répondre à votre demande d'homologation d'un dispositif d'échappement silencieux de remplacement :

Marque : GIANNELLI
Référence : 1712 + 1713 destiné aux véhicules YAMAHA 53V (DT80 LCII)

Je vous informe, qu'en application des dispositions des Articles du Code de la Route R 70 - R 71 et R 109-2 et compte tenu du Procès-verbal de L'UNION TECHNIQUE DE L'AUTOMOBILE, DU MOTOCYCLE ET DU CYCLE délivré le 28 Octobre 1991 sous le numéro 91.15.31.111/10208 ce dispositif est agréé sous le numéro :

TP SI 4064

Je vous prie d'agréer, Monsieur le Directeur, l'assurance de ma considération distinguée.

L'Ingénieur de l'Industrie et
des Mines.

H. DAUDET

Monsieur le Directeur
ARIETE PRODUCTION
Rue Romain Roussel - Z.I Croupillac - 30100 ALES CEDEX

C.M.G.F. de GIANNELLI NARA
06017 SELCI Di S. GIUSTINO
PERUGIA (ITALIE)

UNION TECHNIQUE DE L'AUTOMOBILE DU MOTOCYCLE ET DU CYCLE

DIRECTION ET BUREAUX
157-159 rue Lecourbe
75015 PARIS

CCP. 3022-08 T PARIS
Tél. (1) 48.42.53.90

LABORATOIRE
Autodrome de Linas-Montlhéry
LINAS - 91310 MONTLHERY
Télécopieur : (1) 69.01.78.45
Télex : UTAC 602 775 F
Tél. (1) 69.01.10.47

HS/MC

PROCES-VERBAL D'ESSAI N° 91.15.31.111/10208

DEMANDEUR : **ARIETE PRODUCTION**
Rue Romain Roussel - Z.I Croupillac

30100 ALES CEDEX

OBJET DES ESSAIS : Essais d'un dispositif silencieux d'échappement de remplacement suivant l'Arrêté Ministériel du 13 Avril 1972.

Dispositif silencieux d'échappement de remplacement :
Marque : GIANNELLI
Référence : 1712 + 1713

Véhicule concerné :
Marque : YAMAHA
Type : 53V (DT80 LCII)

CONCLUSION : Le dispositif silencieux d'échappement en essai est conforme à l'Arrêté Ministériel précité.

MONTLHERY, le 28 Octobre 1991

R. LUCQUIAUD
Chef du Service
Acoustique

J.P. CHEYNET
Directeur des Essais
et de la Réglementation

Ce document contient 3 pages.

N.B. : "Les présents essais ne sauraient en aucune façon engager la responsabilité de l'U.T.A.C. en ce qui concerne les réalisations industrielles ou commerciales qui pourraient en résulter". (Extrait du Réglement Général des essais).
Seule est autorisée la reproduction intégrale de ce document.

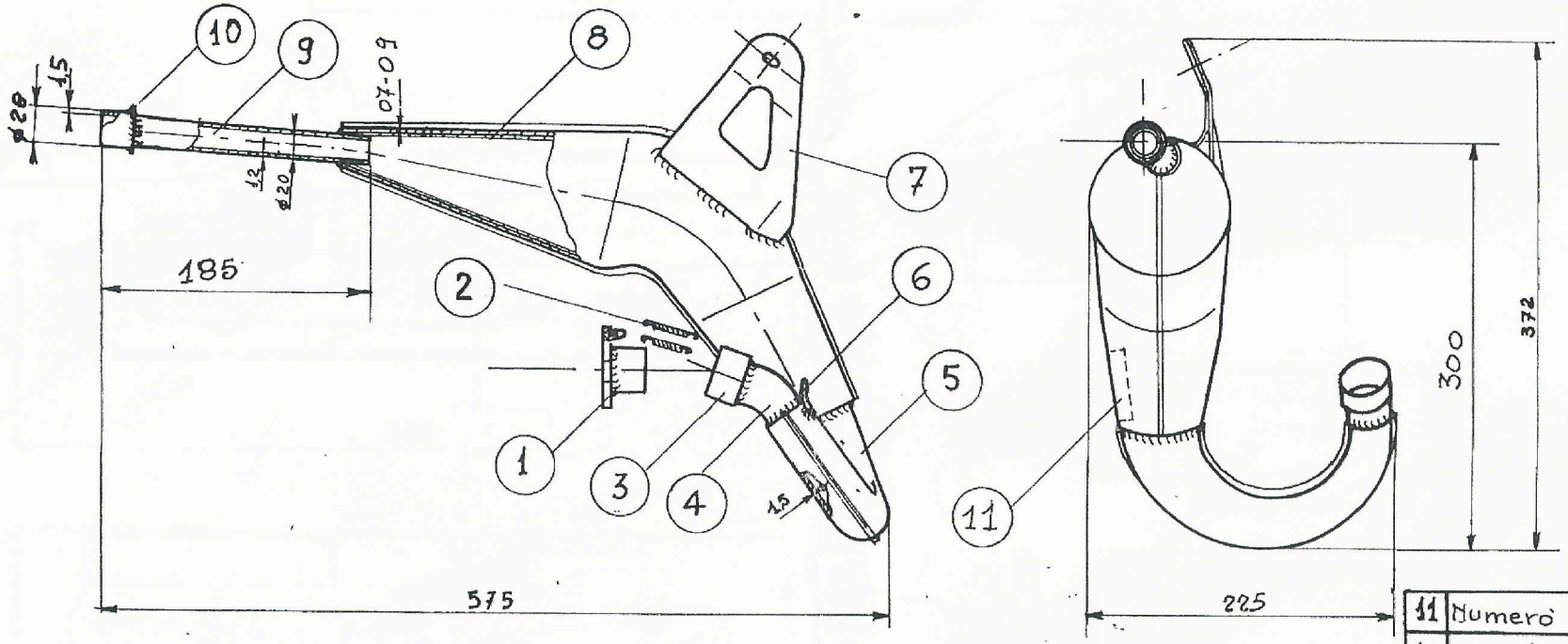

GIANNELLI SILENCERS S.r.l.

MODELE : YAMAHA
NOM COMMERCIAL: DT 80 LC II
NOM MINES: 53 V
REF: 1712

CONSTRUCTEUR
GIANNELLI SILENCERS SRL
VIA GONZAGA 12/14
06017 SELCI ITALY
TEL.075 8582268

IMPORT PAR:
ARIETE PRODUCTION
RUE' ROMAIN ROUSSEL B.P 69
Z.I. GROUPILLAC 30102 ALES
TEL. 66 304646

11	Numero Homologation.
10	Collette de BATTUE
9	Terminal du Pot
8	Poumon Expansion
7	Patte Cadre
6	Crochet Fixation ressort
5	Coude Embouti
4	Coude
3	Collet
2	Ressort
1	Element N° 1 DIS 20703/A
n°	ELEMENT

OBJECT: MODELE
YAMAHA DT 80 LC 2

MATERIAU: Fe P04 et Fe 37

ECHELLE 1:5 | DATE: 23-01-87

GIANNELLI silencers

DESSIN: n° 20827

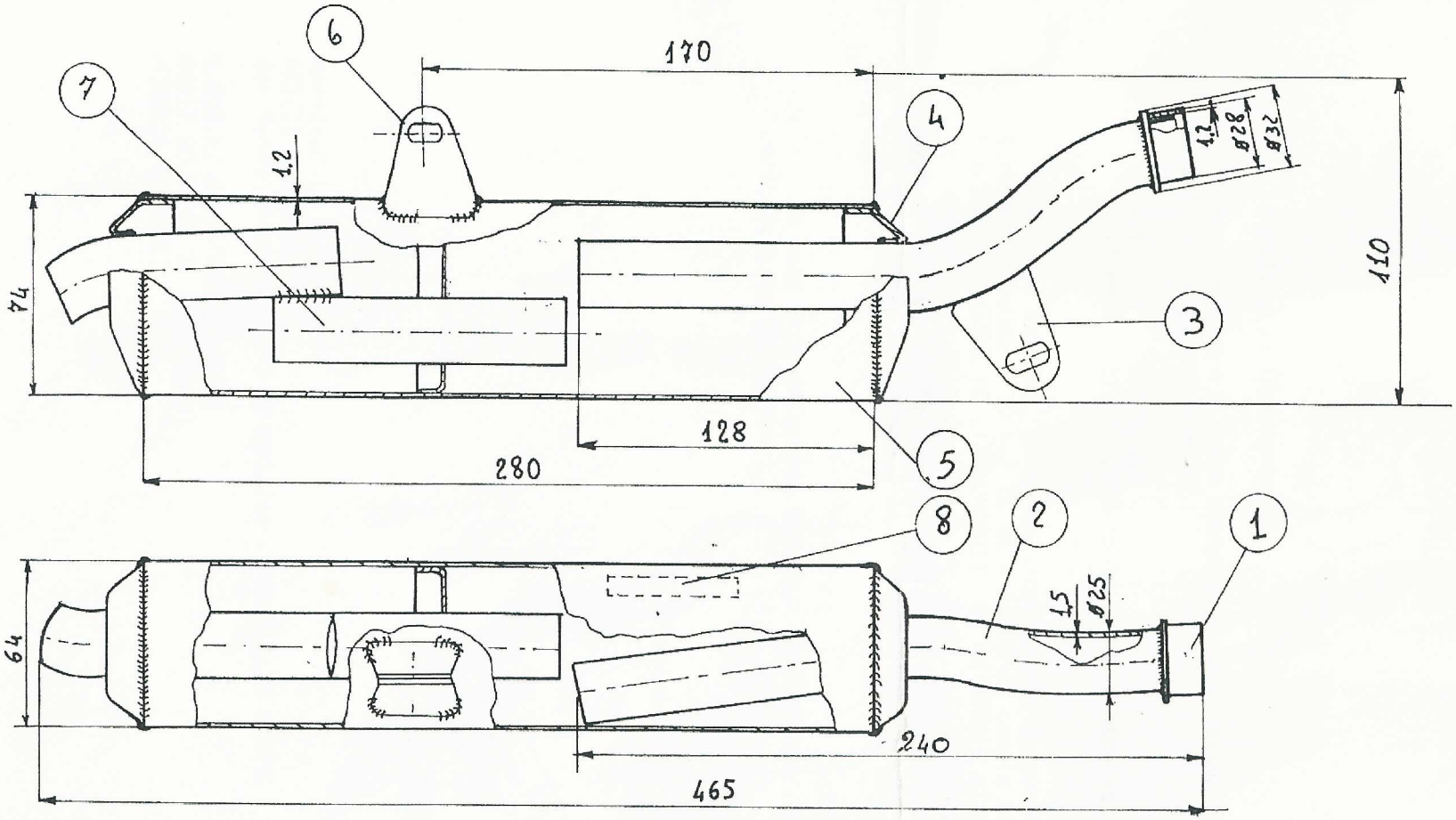

CONSTRUCTEUR
GIANNELLI SILENCERS S.R.L.
VIA GONZAGA 12.14
06017 SELCI DI S. GIUSTINO
PG. ITALY
TEL. 075 85852268

IMPORT PAR:
ARIETE PRODUCTION
S.A.R.L.
RUE ROMAIN ROUSSEL B.P. 69
Z.I. DE GROUPILLAC
30102 ALES CEDEX
TEL. 66 304646

GIANNELLI SILENCERS S.r.l.

MODELE : YAMAHA
NOM COMMERCIAL: DT 80 LC II
NOM MINES: 53 V
REF: 1713

8	NUMERO HOMOLOGATION
7	SILENCIEUX MECANIQUE
6	PATTE CADRE
5	CORPS DU SILENCIEUX
4	EMBOUTI DE FERMETURE
3	PATTE CADRE
2	TUBE D'ENMANCHEMENT AU POT
1	COLLETTE EVASE
N°	ELEMENT
OBJECT: SILENCIEUX YAMAHA DT 80 LC 2	
MATERIAU: Fe P04 et Fe 37	
ECHELLE 1:2.5	DATE: 17-02-87
GIANNELLI silencers	DESSIN: N° 20828