In te vullen onderdelen door klant.

Kozijnshop.nl

www.kozijnshop.nl

1. Aflevering + data

Voor het afleveren van de producten, graag de volgende gegevens invullen;

Afleveradres: **Afleverdatum:**

_____ _____

_____

_____

Uitvoerder / contactpers + telnr:

_____ _____

Werkvoorbereider + telnr:

_____ _____

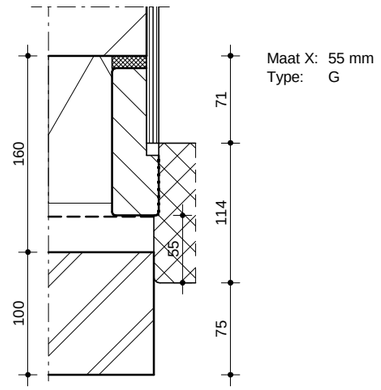

2. Detailkiezer

Invullen wat toegepast moet worden.

Kozijnmerk:	Maat X:	Type:
Voorbeeld: Merk A t/m E	55 mm	G

Spouwlat:

Type	Afmetingen
A:	38x23
B:	38x44
C:	38x58
D:	38x70
E:	38x89
F:	38x110
G:	38x120*
H:	38x140
I:	38x170
J:	38x184
K:	38x220
L:	38x235
M:	38x286

* Standaard op offertebasis wordt gerekend met spouwlat 38 x 120

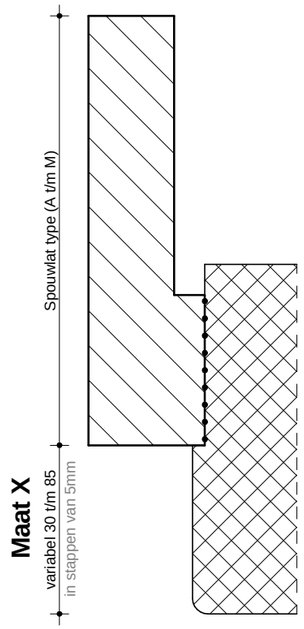

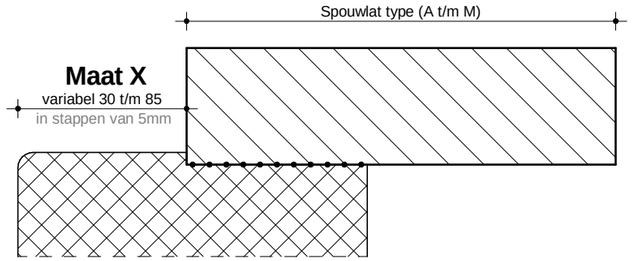

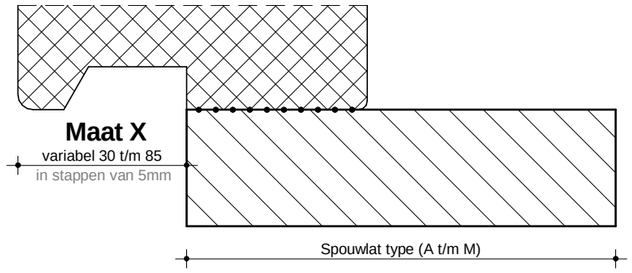

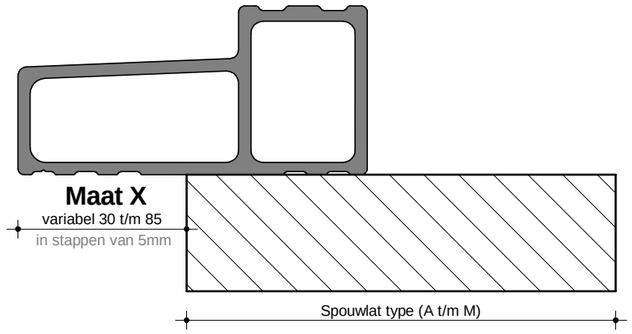

versie 3.0
datum 30-06-2016