Obrigado por comprar um produto Kyosho.
Antes de começar, leia e entenda esse manual.

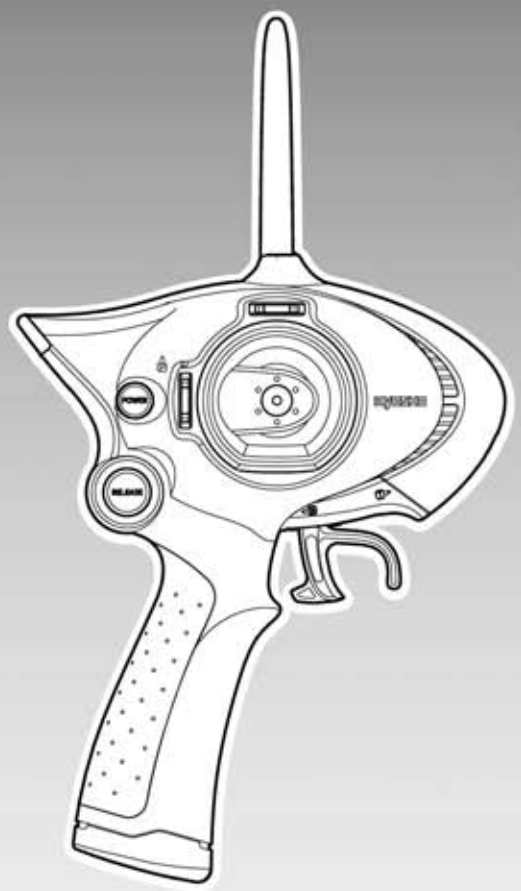

PERFEX

DIGITAL PROPORTIONAL RADIO CONTROL SYSTEM

KT-18

Manual de Instruções

Índice:

1. Precauções de Segurança . . . . . 3~5
2. Ítens Incluidos 6
3. Ítens Necessários (não incluidos) 6
4. Glossário 7
5. Antes de pilotar . . . . . 8~11
6. Pilotando . . . . . 12~26

- Solução de Problemas 27
- Pedestal (opcional) 28
- Empunhadura (opcional) 29

HOBBY ONE

KYOSHO®
THE FINEST RADIO CONTROL MODELS

82001-T12

No.82001

Sobre esse Modelo

O transmissor KT-18 foi especialmente desenhado para os modelos Mini-Z que usam a frequencia de 2.4 GHz ASF.

Para aproveitar o máximo da sua performance leia atentamente esse manual bem como o manual do seu modelo Mini-Z.

※ Todos os exemplos mostram o chassi MINI-Z MR-02LM. A posição das peças podem variar de acordo com o chassi usado. Consulte sempre o manual de instruções do seu modelo para a correta utilização.

Importado e distribuído no Brasil por Hobby One
Conheça a linha de produtos Kyosho em
www.HobbyOne.com.br

⚠ **Pense em Segurança !**
Modelo radiocontrolado não é um brinquedo !
Iniciantes devem procurar acompanhamento de modelistas experientes. Não inicie a montagem enquanto não compreender totalmente o modelo. Monte esse kit longe do alcance de crianças. Tome todas as precauções durante a operação. **Você é o único responsável pela montagem e operação desse modelo.** Mantenha esse manual sempre à mão.

As especificações desse modelo estão sujeitas a alterações sem prévio aviso

Por favor leia com atenção antes de operar o modelo.

Advertência!
Esse símbolo indica onde cuidados são necessários para evitar ferimentos em você e em outros.

Proibido!
Esse símbolo aponta ações que não devem ser tomadas para evitar danos e acidentes.

Iniciantes devem procurar aconselhamento de modelistas experientes antes de montar e operar o modelo.

Esse produto contem peças pequenas e pontiagudas.
Monte e aguarde o modelo sempre longe do alcance de crianças.

Tome todas as medidas de segurança necessárias antes de operar o modelo. Você é o único responsável pela montagem e operação do modelo.

Esse modelo não é um brinquedo. Foi projetado para ser usado por maiores de 14 anos.

14 Anos

Não joque a bateria de Ni-Cd no lixo. Traga-as de volta à Revenda Hobby One onde você comprou o modelo, para serem encaminhadas à reciclagem.

Ni-Cd Ni-MH

Esse modelo contém peças muito pequenas e afiadas. Monte ou opere esse modelo longe do alcance das crianças.

Preste atenção na polaridade das baterias. Instalar as baterias de forma errada pode danificar o modelo. Não desmonte as baterias.

Não guarde o modelo em lugares muito quentes ou sob a luz direta do sol.

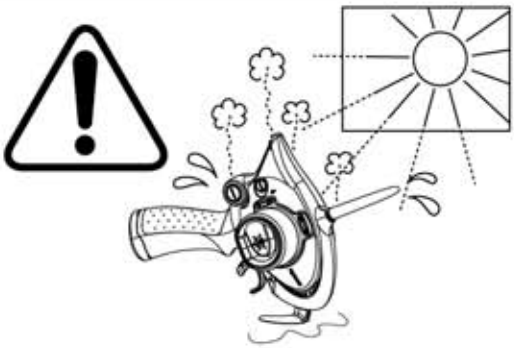

Esse aparelho emite ondas elétricas, assim recomendamos não operar dentro de aviões, próximo de aparelhos de alarme e dentro de hospitais. Evite acidentes.

Desligue e retire as baterias quando não for usar o transmissor.

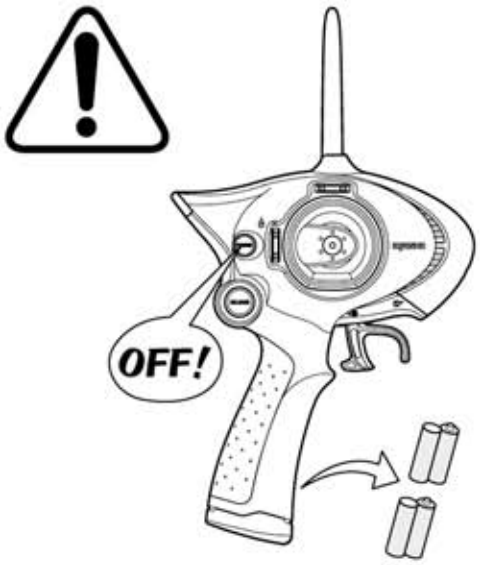

Cuidado com a ponta da antena do transmissor.
Não a aponte para o rosto das pessoas.

Não use peças ou opcionais que não foram fabricados pela Kyosho. Não tente modificar o modelo.

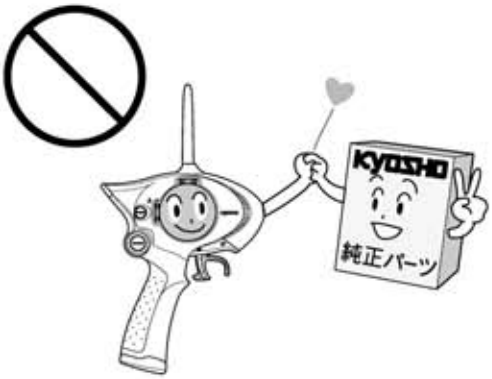

2 Ítens Incluídos

Transmissor PERFEX KT-18

Suporte

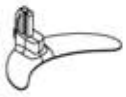

Como usar o suporte

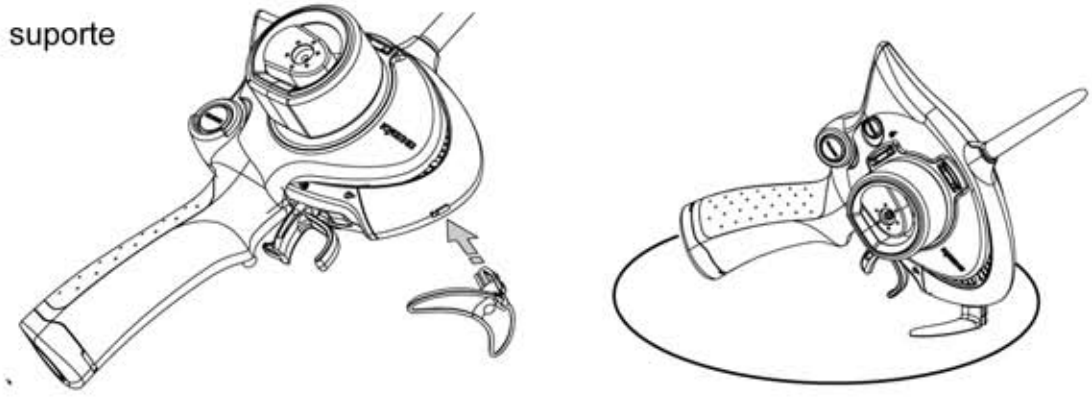

3 Ítens Necessários (não incluídos)

4 pilhas alcalinas ou recarregáveis Ni-Mh tamanho AAA

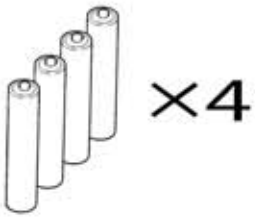

Use apenas as pilhas recomendadas!

Não use pilhas ou baterias danificadas.

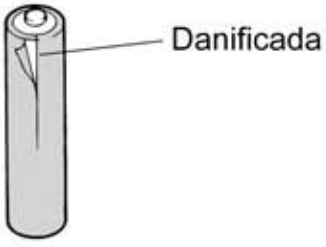

Transmissor PERFEX KT-18

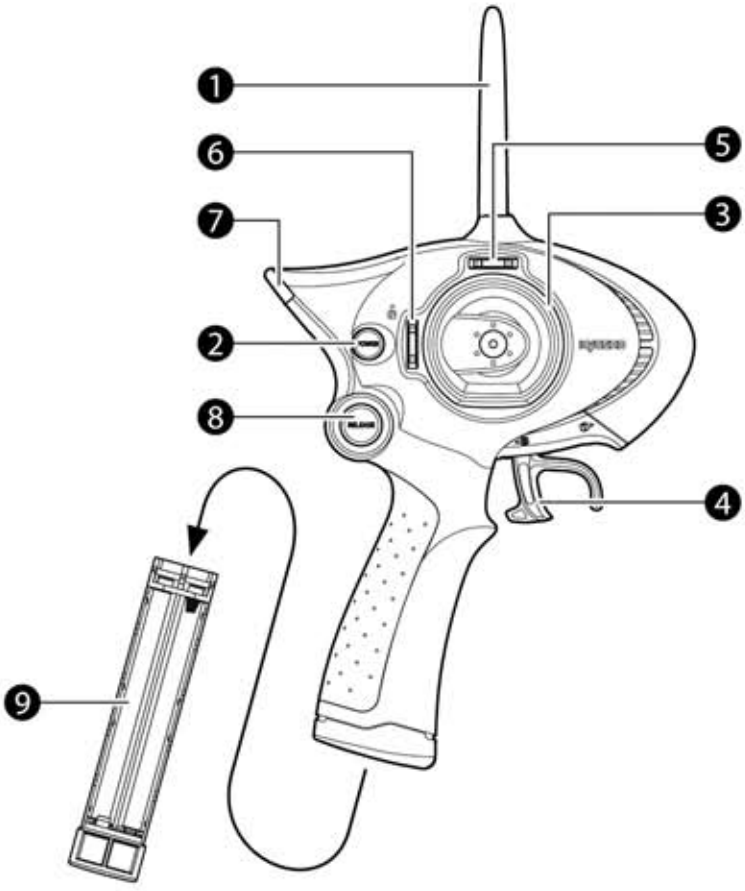

❶ Antena

❷ Interruptor
(liga/desliga)

❸ Direção
(direita/esquerda)

❹ Gatilho
(acelerador/freio/marcha ré)

❺ Ajuste fino (Trim) da direção
(permite ajuste preciso do ponto neutro)

❻ Ajuste fino (Trim) do acelerador
(permite ajuste preciso do ponto neutro)

❼ LED indicador
(acende quando ligado)

❽ Trava do compartimento de baterias
(para remover as baterias)

❾ Caixa de baterias
(colocar 4 pilhas AAA)

Instalação das baterias

Transmissor PERFEX KT-18

► Pressione o botão da trava para liberar a caixa de baterias. Cuidado para não deixar cair.

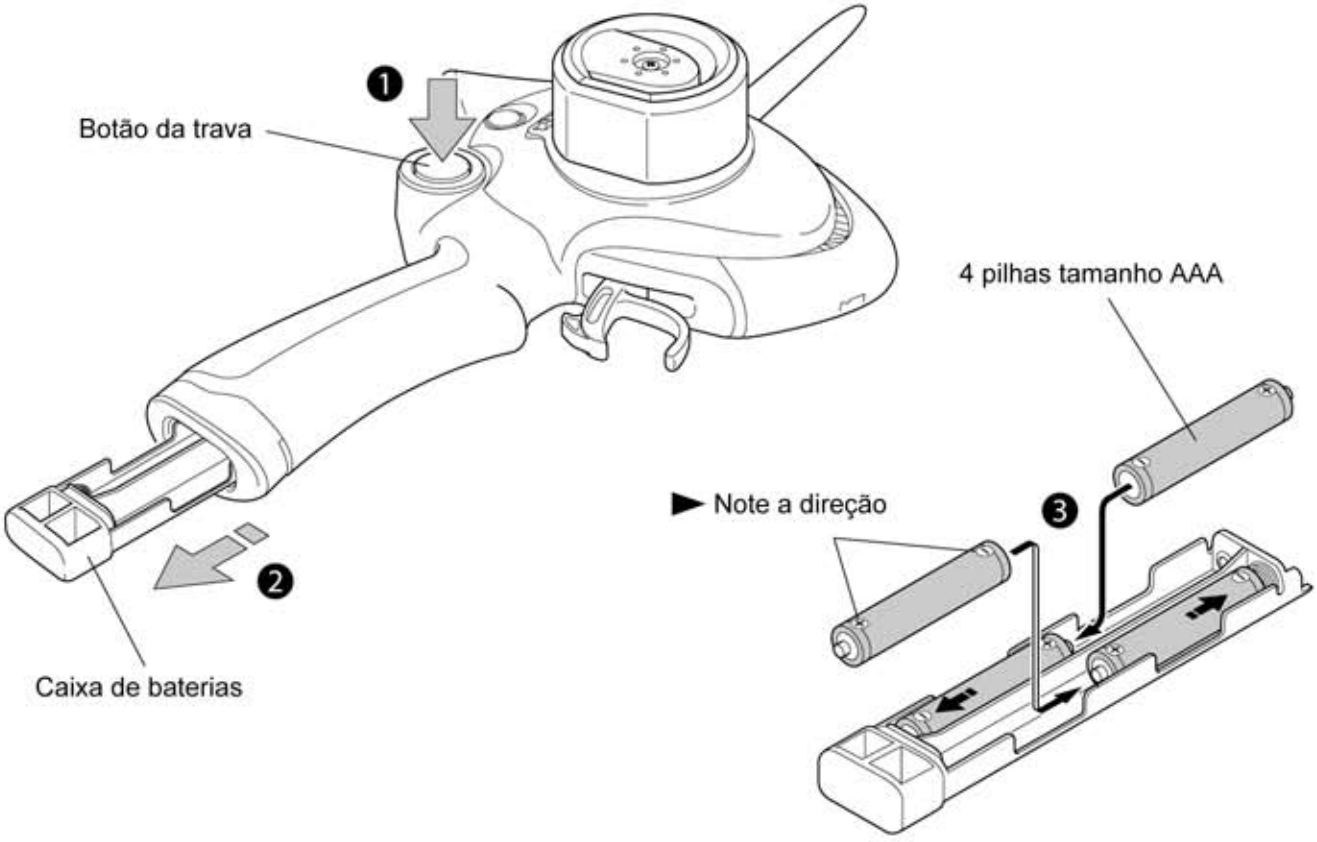

► Coloque a caixa de baterias no compartimento e pressione até ouvir um "clique". Certifique-se que a caixa de baterias esteja devidamente travada.

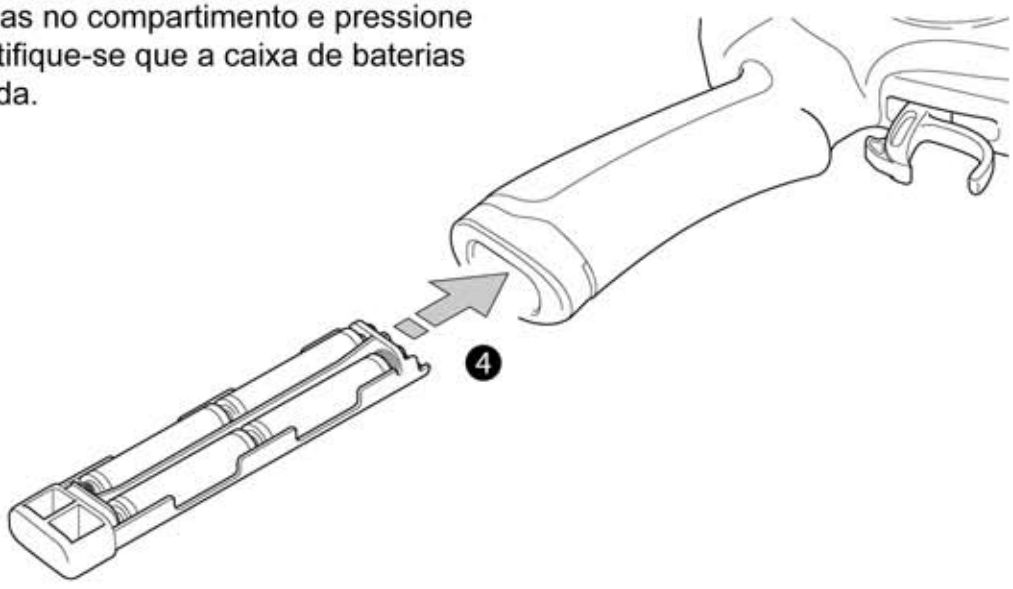

Ligando

► Para utilizar esse transmissor com um modelo MINI-Z é necessário completar o procedimento de sintonia.

O que significa SINTONIZAR?

Sintonizar é o processo onde o chassi que está sendo utilizado seja reconhecido pelo transtmissor KT-18. Esse procedimento é realizado apenas uma vez.

► Como realizar a sintonia

1 Antena

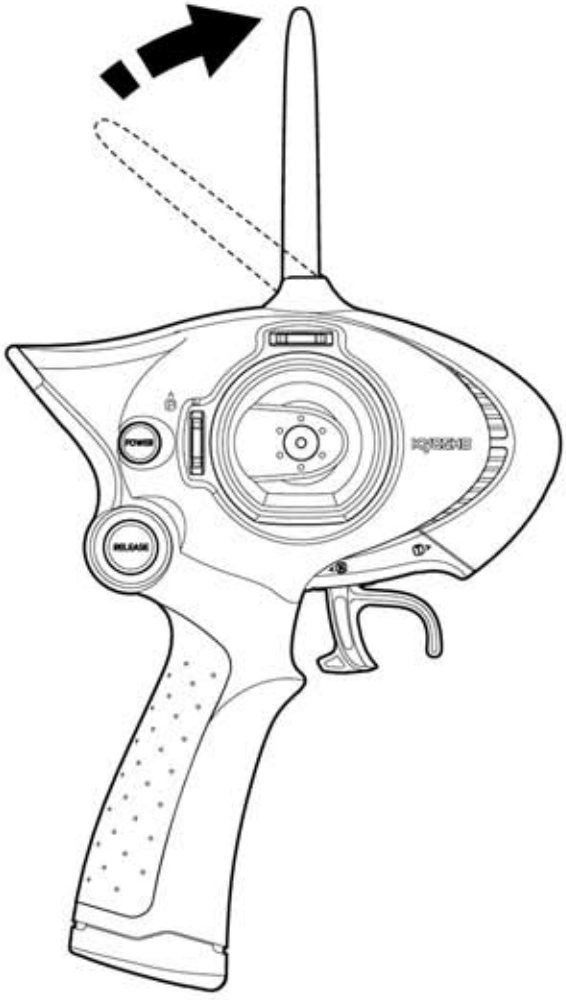

2

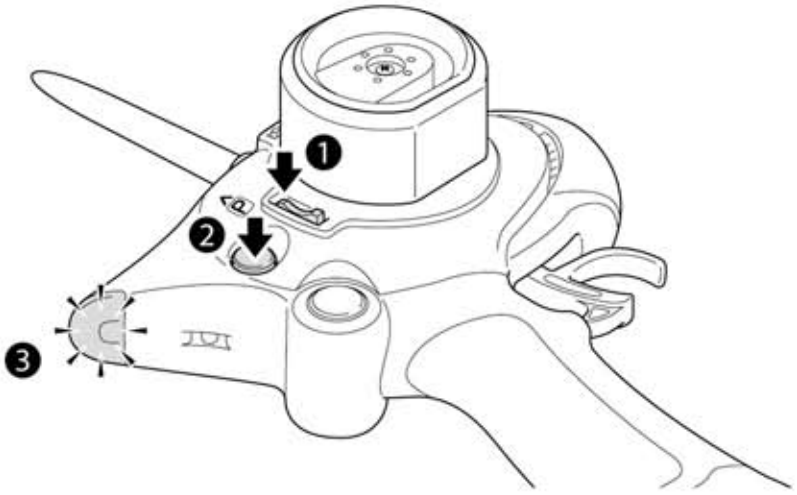

❶ Pressione o lado marcado com P do ajuste fino (Trim) do acelerador e mantenha pressionado.

❷ Ligue o transmissor mantendo o P ainda pressionado.

❸ Certifique-se que o LED acendeu. Após 3 segundos o LED se apaga. Quando isso acontecer solte o P .

❹ Quando a luz do LED ficar mais forte, o procedimento de preparação do transmissor estará completo.

3

Consulte o manual do seu modelo para completar a sintonia.

4

❶ Cheque os leds do transmissor e do modelo:

LED aceso: Sintonia está completa, continue no passo ❷.
LED pisca: Sintonia falhou, desligue o transmissor e o modelo e comece novamente.

❷ Desligue o modelo

❸ Desligue o transmissor, pressionando o interruptor novamente.

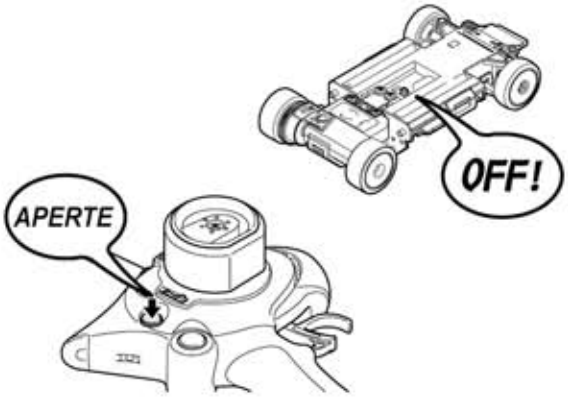

► Raramente a sintonia é perdida, porém se isso ocorrer não significa um mal funcionamento, simplesmente efetue a sintonia novamente.

※ Se a sintonia falhar:

- Pode haver alguem realizando a sintonia de outro modelo similar → Realize a sintonia num outro momento
- Outro equipamento 2.4 GHz está sendo usado nas proximidades → Interrompa o uso de Redes Wireless ou Bluetooth
- Pode haver um micro-ondas emitindo fortes ondas elétricas → Interrompa o uso
- Outro rádio de 2.4 GHz está sendo usado nas proximidades → Realize a sintonia num outro lugar

Para o funcionamento normal

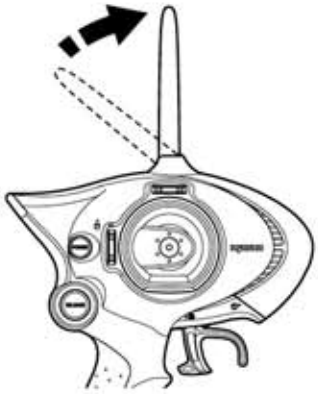

1 Antena

2

❶ Ligue o transmissor pressionando o interruptor

❷ Certifique-se que o LED acende

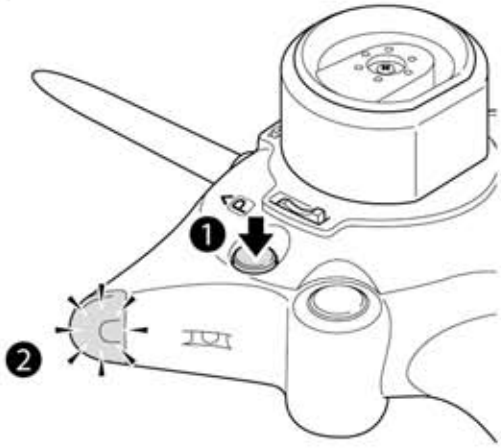

※ Nota

Ao ligar o transmissor uma frequência livre será determinada, caso isso não ocorra o LED não acenderá.
OBS: Até 40 MINI-Z podem andar simultaneamente!

3 Ligue o interruptor no chassi

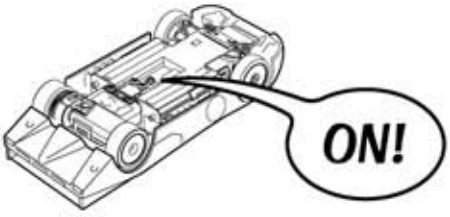

⚠	Não coloque as mãos nas rodas.

⚠	Sempre ligue primeiro o transmissor e depois o receptor.

Parando totalmente o modelo

► Caso o modelo continue a se mover quando o acelerador estiver na posição neutro, utilize o ajuste fino (Trim) do acelerador para corrigir. Faça o ajuste dando um clique de cada vez até que o modelo pare totalmente. Você ouvirá bipes quando a posição neutra for encontrada ou quando atingir o limite do ajuste fino.

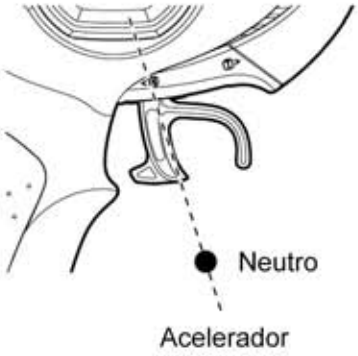

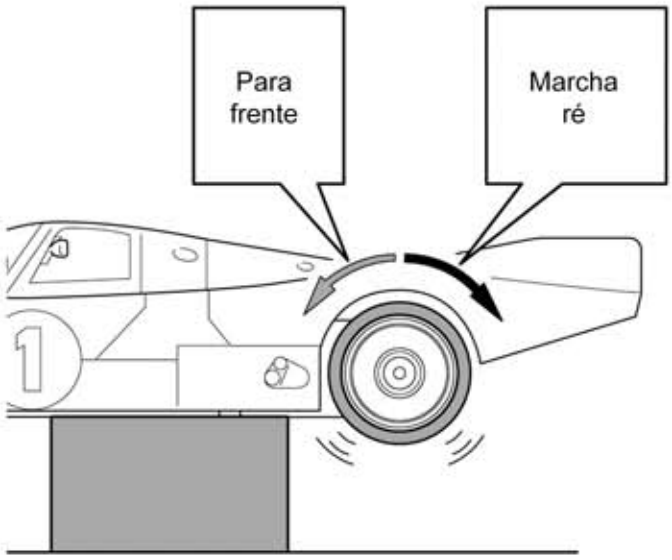

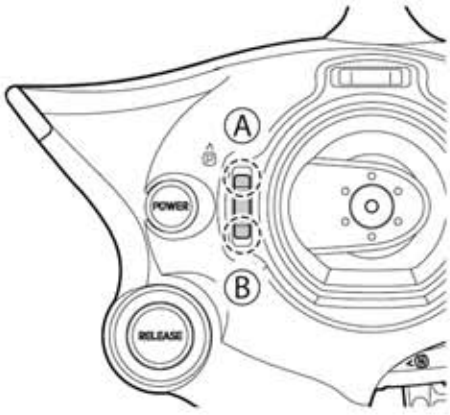

Ⓐ Se o modelo se mover para trás aperte esse botão

Ⓑ Se o modelo se mover para frente aperte esse botão

Sem que as rodas encostem no chão certifique-se que os comando dados no transmissor são executados corretamente no modelo (aceleração, freio e marcha ré).

Como controlar o modelo

1 Direção

► Controles basicos

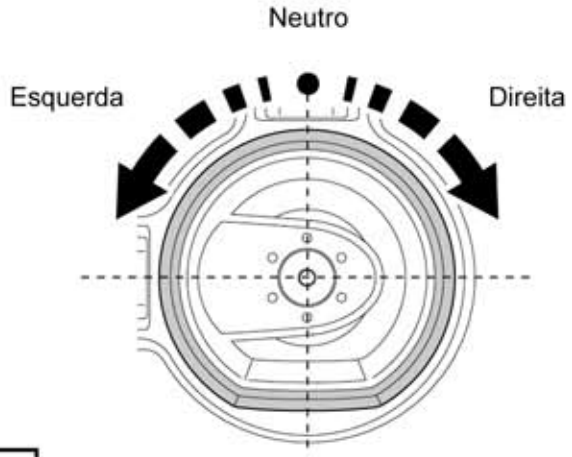

ⓘ	Retire as rodas do chão e certifique-se que os comandos dados no transmissor são executados corretamente pelo modelo (direita/esquerda)

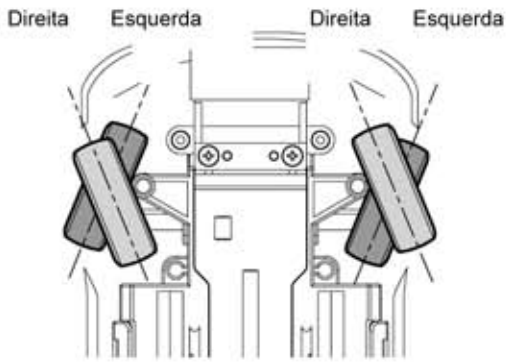

2 Acelerador

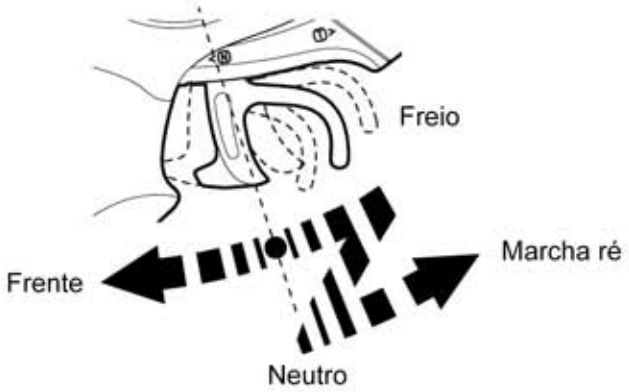

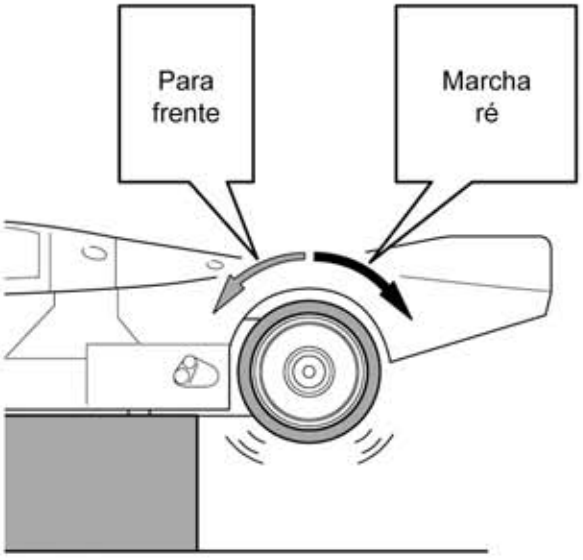

ⓘ
Retire as rodas do chão e certifique-se que os comandos dados no transmissor são executados corretamente pelo modelo (para frente, freio e marcha ré)

Como acionar a marcha ré do seu modelo

● Para frente

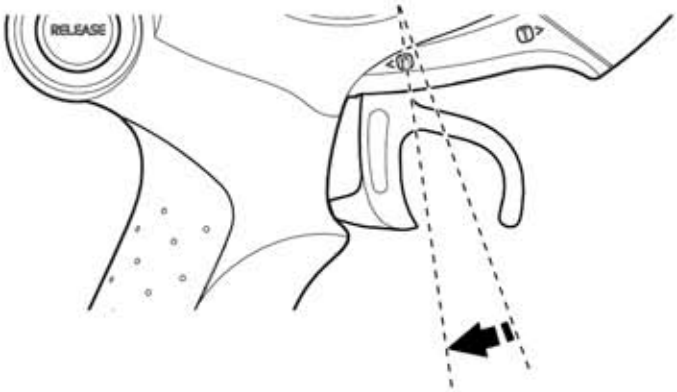

● Freio

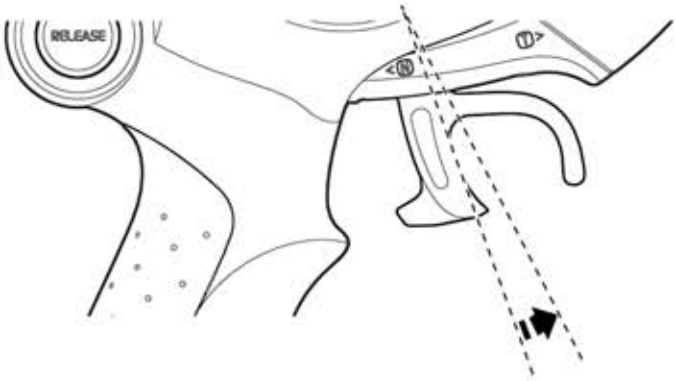

● Neutro

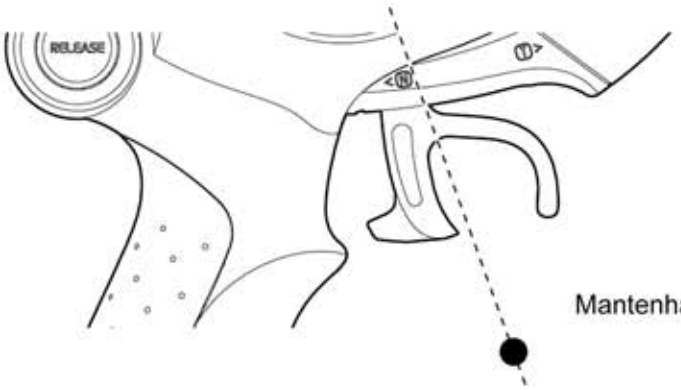

Mantenha por 0.2 segundos

● Ré

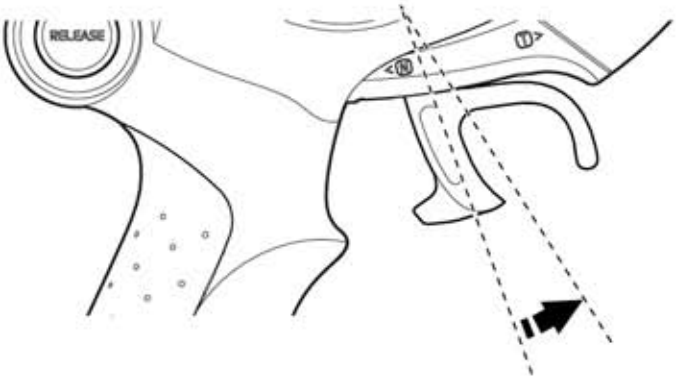

Andando em linha reta

► Mantenha o volante da direção no neutro. Agora, regule o ajuste fino (Trim) da direção até que o modelo ande em linha reta. Faça isso dando um clique de cada vez.

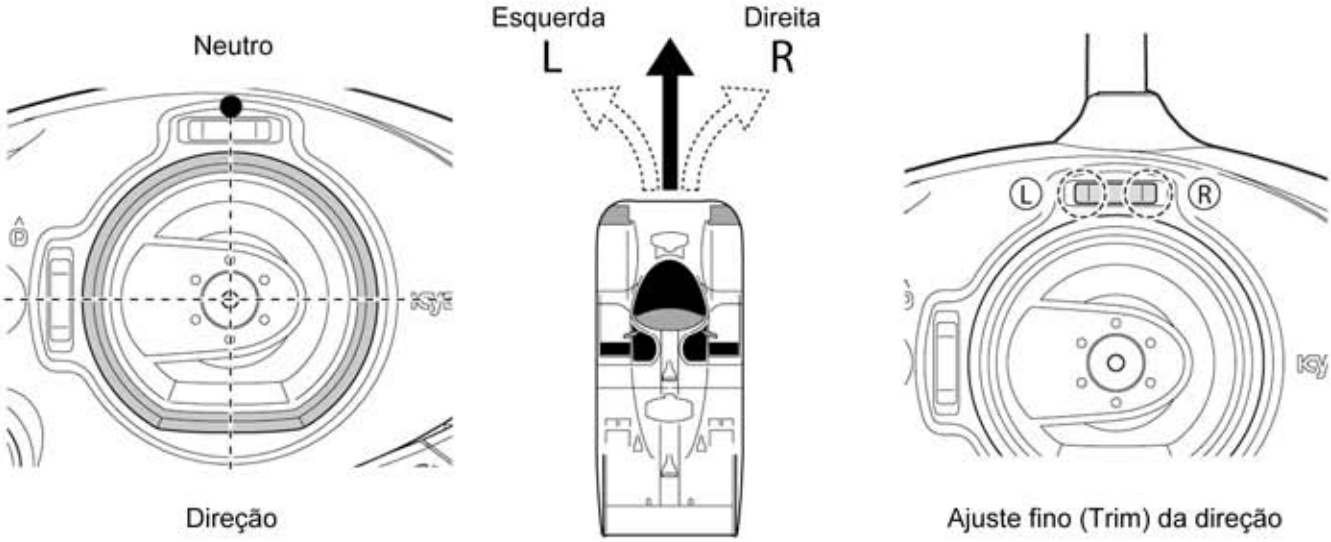

Direção

Ajuste fino (Trim) da direção

► Se o modelo se mover para a esquerda pressione o botão Ⓡ

► Se o modelo se mover para a direita pressione o botão Ⓛ

► Quando a direção estiver corretamente na posição neutro ou quando chegar ao limite do ajuste fino, você ouvirá um bipe.

► Devido aos efeitos do mecanismo de direção e/ou ao tipo de superfície, pode ser que o modelo não ande perfeitamente reto. Isso é normal.

Regulagem do curso duplo da direção

► Use a regulagem do curso duplo da direção (D/R) para alterar o ângulo das rodas nas curvas. Ajuste de acordo com sua forma de pilotar.

Menor ângulo da direção

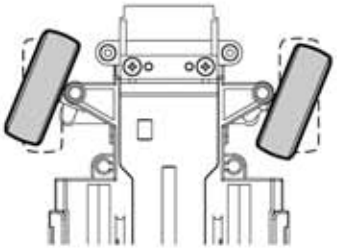

Maior ângulo da direção

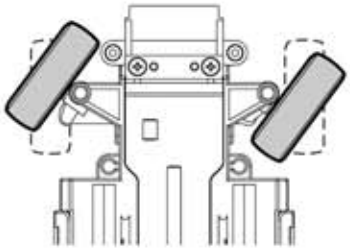

► Ajuste individualmente os ângulos direito e esquerdo.

► Uma vez que o ajuste foi realizado ou chegou ao limite, você ouvirá um bipe.

Para ajustar o ângulo direito da direção

❶ Gire a direção totalmente para a direita e segure nessa posição.

❷ Pressione Ⓡ no ajuste fino (Trim) da direção → Aumentar o ângulo

Pressione Ⓛ no ajuste fino (Trim) da direção → Diminuir o ângulo

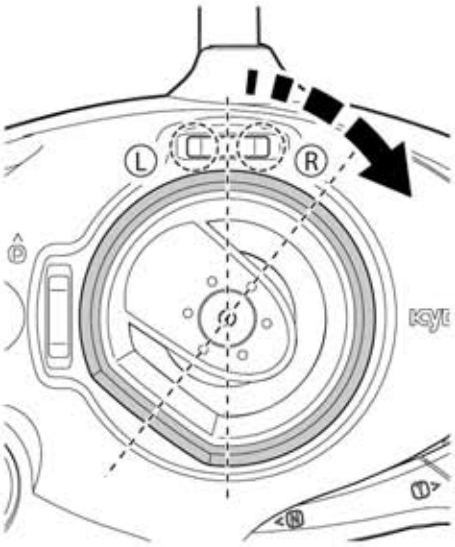

Ajuste fino (Trim) da direção

Para ajustar o ângulo esquerdo da direção

❶ Gire a direção totalmente para a esquerda e segure nessa posição.

❷ Pressione Ⓛ no ajuste fino (Trim) da direção → Aumentar o ângulo

Pressione Ⓡ no ajuste fino (Trim) da direção → Diminuir o ângulo

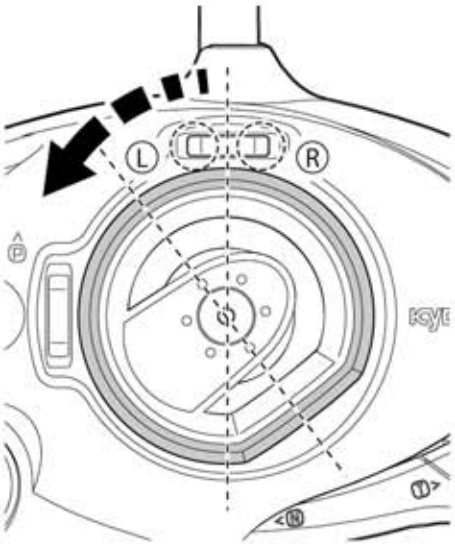

Ajuste fino (Trim) da direção

► Cada posição do ajuste fino (Trim) é indicada com bipes, como mostrados no diagrama abaixo.

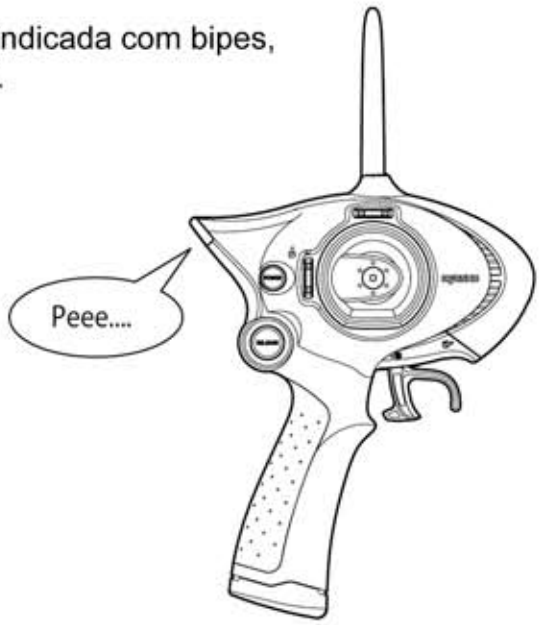

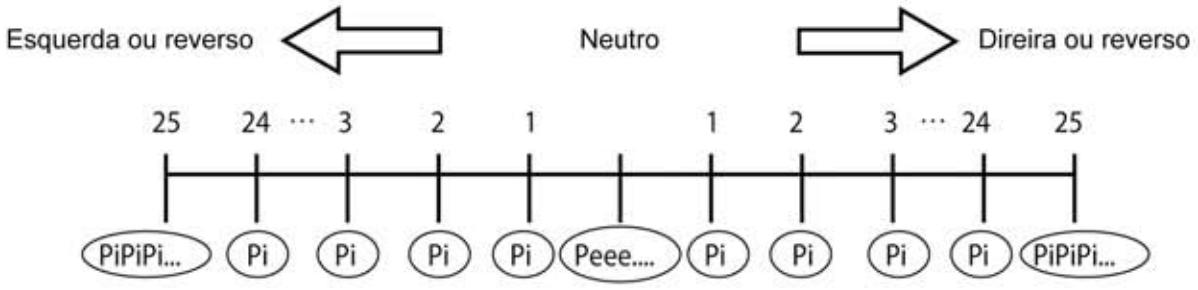

Trocando as baterias

Transmissor

► Troque as baterias quando o LED piscar lentamente em amarelo

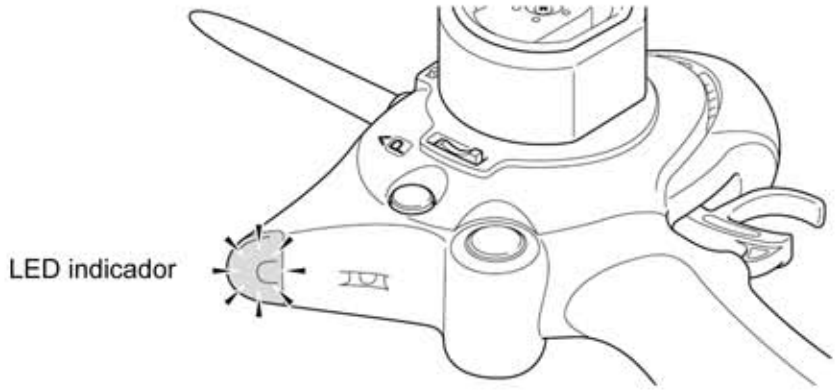

Não deixe que as baterias descarreguem completamente pois você perderá o controle do modelo.

Chassi

► Troque as baterias do modelo quando houver queda significativa na velocidade do modelo.

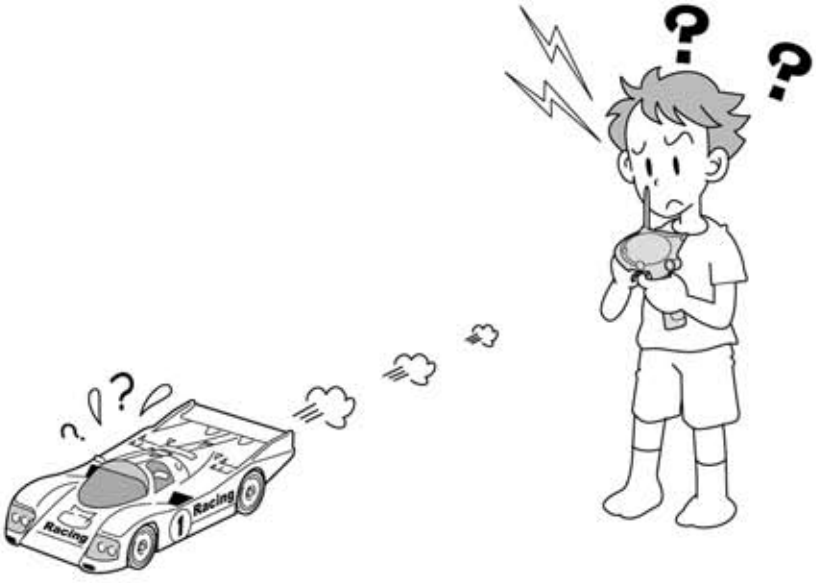

Desligando

1 Interruptor do chassi

2 Interruptor do transmissor

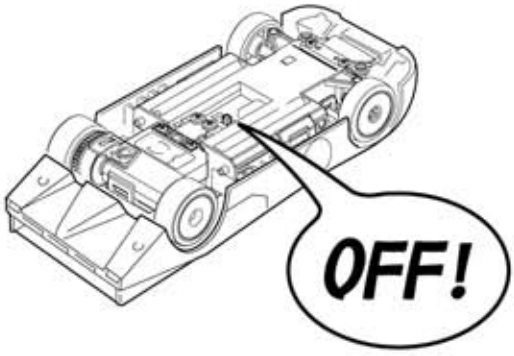

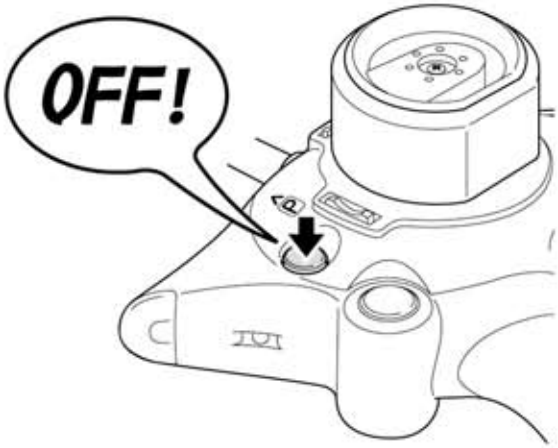

⚠	Sempre desligue primeiro o receptor e depois o transmissor

Funções do transmissor PERFEX KT-18

Ajuste do acelerador

► A aceleração e a força do freio podem ser ajustadas. Faça isso sem que as rodas toquem o solo.

► Quando o ajuste está completo você ouvirá um bipe.

Ajuste da aceleração

❶ Pressione totalmente o gatilho do acelerador e mantenha pressionado.

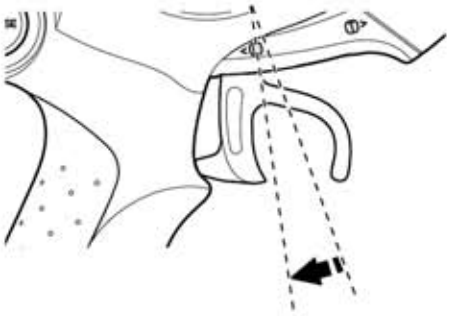

❷ Pressione Ⓐ no ajuste fino (Trim) do acelerador.

⇨ A velocidade máxima é alcançada mais rapidamente

Pressione Ⓑ no ajuste fino (Trim) do acelerador.

⇨ A velocidade máxima é alcançada mais lentamente

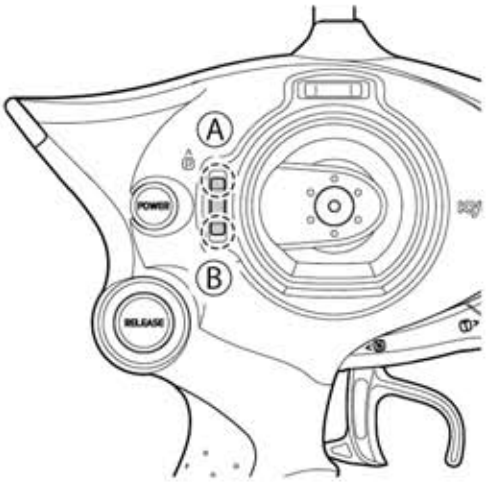

Ajuste fino (Trim) do acelerador

Ajuste da força do freio

❶ Empurre totalmente o gatilho do acelerador e mantenha nessa posição.

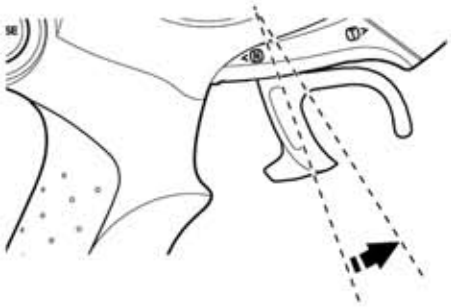

❷ Pressione Ⓐ no ajuste fino (Trim) do acelerador.

➡ O freio fica mais leve e a marcha ré mais lenta

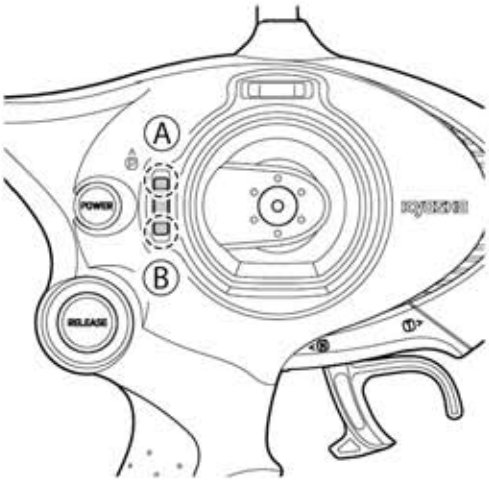

Pressione Ⓑ no ajuste fino (Trim) do acelerador.

➡ O freio fica mais forte e a marcha ré mais rápida

Ajuste fino (Trim) do acelerador

Modo de treinamento

► A velocidade do modelo pode ser diminuida para facilitar o controle. Esse é o modo de treinamento.

Ajuste para o modo de treinamento

❶ Desligue o transmissor

❷ Empurre totalmente o gatilho do acelerador na posição freio e mantenha assim.

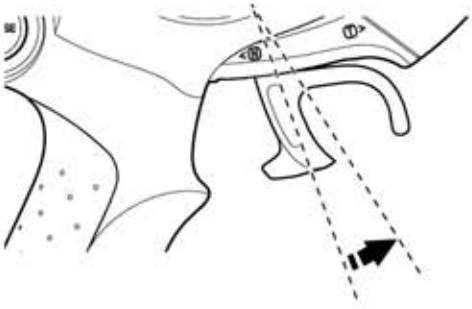

Gatilho do acelerador

❸ Ligue o transmissor

❹ O LED indicador irá piscar indicando que o modo de treinamento foi ativado

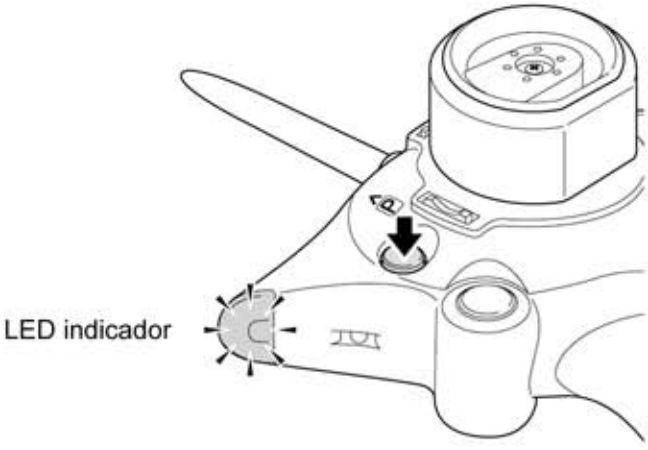

Retornando ao modo normal

❶ Desligue o transmissor

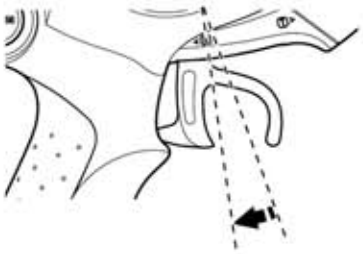

Gatilho do acelerador

❷ Coloque o acelerador no máximo e mantenha nessa posição.

❸ Ligue o transmissor.

LED indicador

❹ Se o LED indicador acender, o modo normal estará ativo.

Reiniciando o transmissor (Reset)

► Retorna o transmissor para suas configurações padrão.

❶ Pressione e segure pressionado o ajuste fino (Trim) do acelerador Ⓑ e ligue o transmissor.

► Nesse momento não toque no acelerador nem na direção.

❷ Ainda pressionando o ajuste fino (Trim) do acelerador Ⓑ certifique-se que o LED acende após 3 segundos. Solte o ajuste fino Ⓑ.

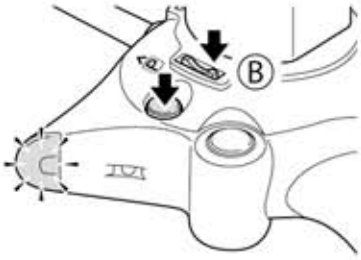

Ajuste fino (Trim) do acelerador

Usando a direção no sentido reverso

► Modificando o sentido da direção.

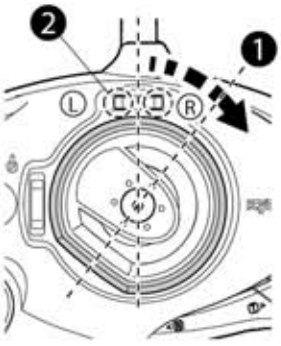

❶ Vire a direção toda para a direita e mantenha assim.

❷ Pressione e mantenha pressionado o ajuste fino (Trim) da direção Ⓛ por 3 segundos.

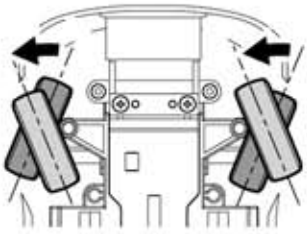

A direção agora está ajustada para a direção oposta.

► Para voltar ao normal, repita os passos ❶ ❷.

Usando o acelerador no sentido reverso

► Modificando o sentido do acelerador

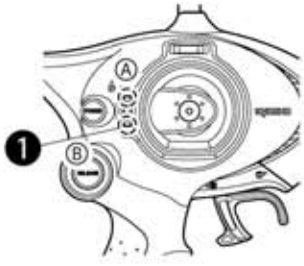

Ajuste fino (Trim) do acelerador

❶ Pressione o ajuste fino (Trim) do acelerador Ⓑ e mantenha pressionado por 3 segundos.

O acelerador está agora ajustado para o reverso

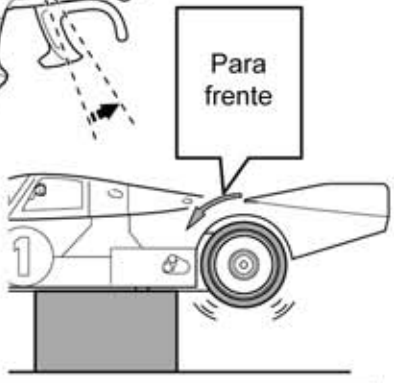

► Para voltar ao normal, repita o passo ❶ .

ⓘ	Retire as rodas do chão e certifique-se que os comandos dados no transmissor são executados corretamente pelo modelo.

Solucionando Problemas

Problema	Motivo	Solução
Modelo não se move	Chassi ou transmissor desligados	Ligue como mostrado na pag.9
	Tipo ou polaridade das baterias errados	Verifique o tipo e a polaridade como mostrado na pág.8
	Baterias descarregadas	Troque as baterias como mostrado na pág.20
Perda de controle	Baterias descarregadas	Troque as baterias como mostrado na pág.20
	Sem antena ou está solta	Instale e estique as antenas do transmissor e do chassi.
	Outro equipamento 2.4 GHz está nas proximidades	Ande com o modelo em outro lugar ou não use outro equipamento de 2.4 GHz
	Rodovia ou linha de transmissão de energia próximas	Ande com o modelo em outro lugar
Modelo não anda em linha reta	Ajuste Fino da Direção está desregulado	Regule como mostrado na pág.16
O modelo não para	Ajuste Fino do Acelerador está desregulado	Regule como mostrado na pág.13

Especificações

Frequências	:	DS-SS
Saida	:	1.0mW (Aprox.)
Potência	:	6.0V (4 pilhas AAA)
Corrente	:	30mA ou menos
Peso	:	230g (sem baterias)

Para o transmissor PERFEX KT-18

Empunhadura (Smart Grip)

No.82001-03

Instruções

Essa empunhadura é excelente para mulheres ou pessoas que tem mãos pequenas

► Conforme o diagrama, remova a empunhadura original antes de instalar a nova.

- Utilize uma chave de fenda para remover a empunhadura original. Remova com cuidado.
- Estique para instalar a empunhadura nova
- Aperte firmemente para que cole por toda a superfície. Caso alguma parte se solte utilize fita dupla-face para fixar.

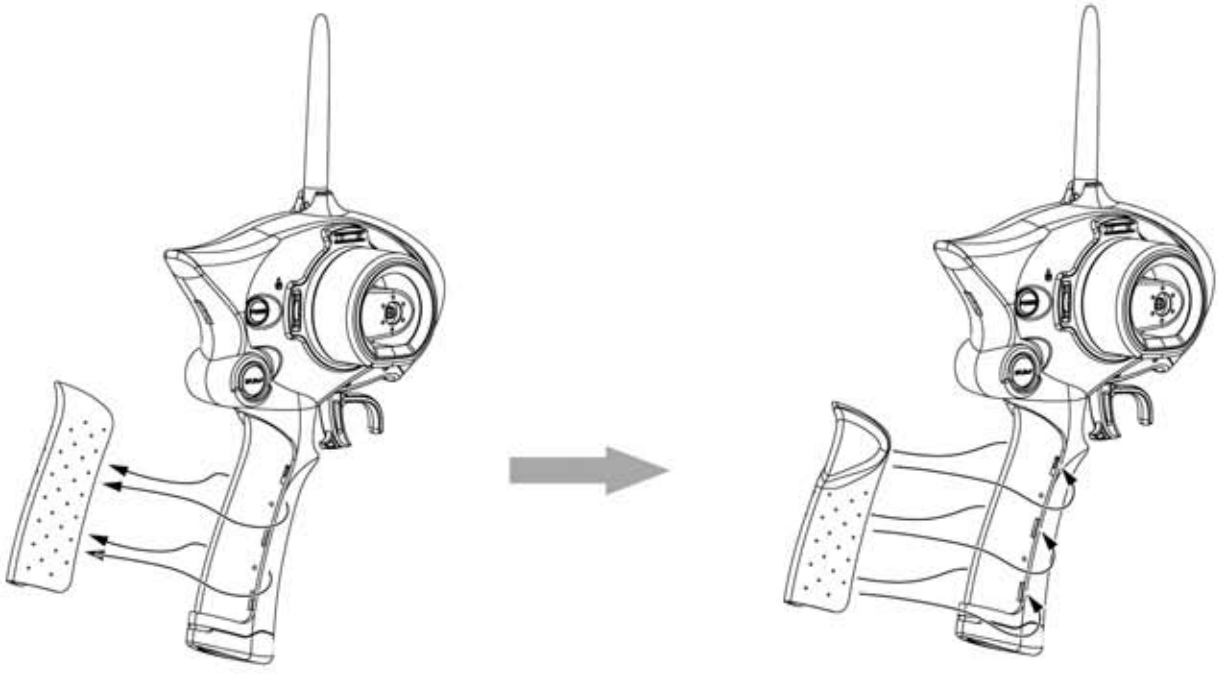

Para o transmissor PERFEX KT-18

Pedestal (Bottom Stand)

No.82001-02

Instruções

► Instale conforme mostra o diagrama.

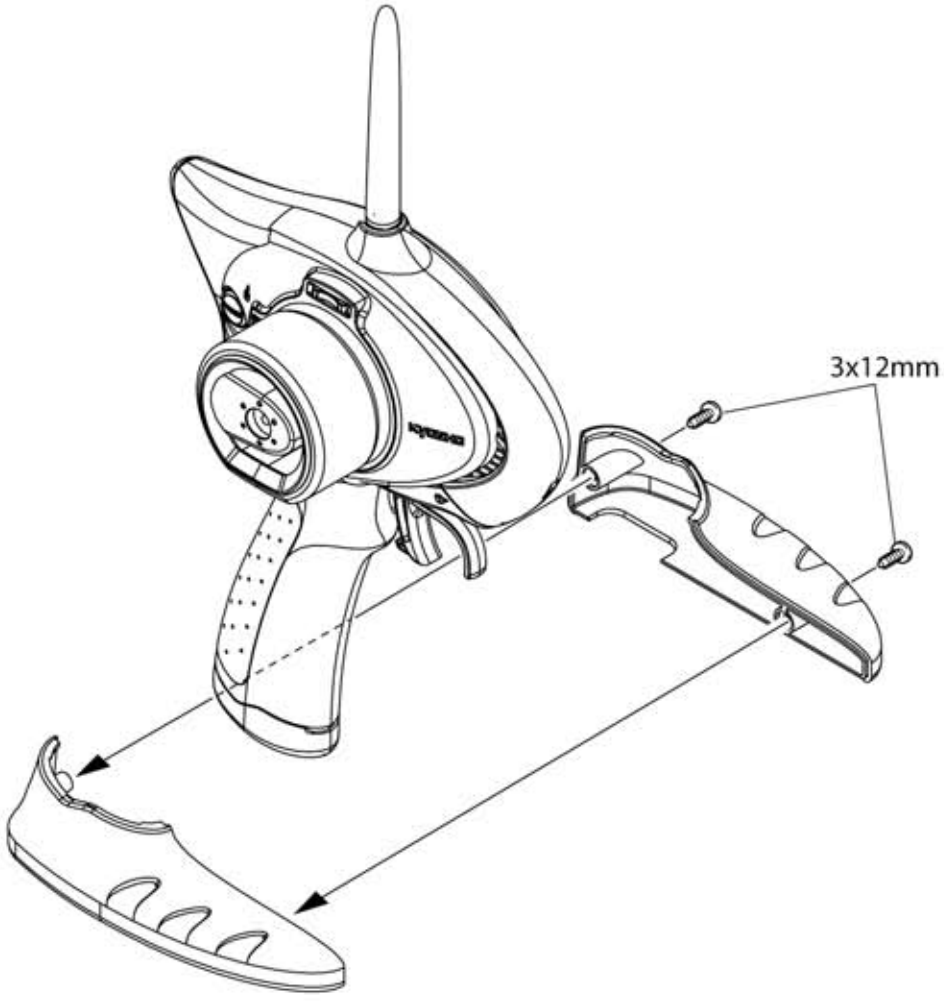

Notas

Importado e Distribuído no Brasil por
HOBBY ONE
Conheça muitos outros produtos em
www.HobbyOne.com.br

Notas

Importado e Distribuido no Brasil por
HOBBY ONE
Conheça muitos outros produtos em
www.HobbyOne.com.br

www.HobbyOne.com.br
www.Kyosho.com