ZODIAC®

TornaX Genius

Kullanım ve montaj talimatları - Türkçe
Elektrikli temizleyici
Fransızca orijinal talimatların tercümesi

TR

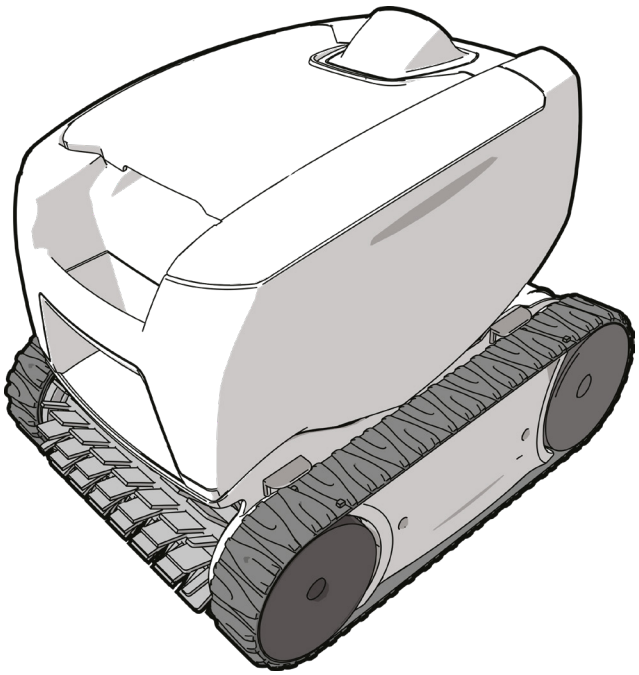

Daha fazla belgeye şuradan ulaşılabilir:
www.zodiac.com

H0575900_REVC - 2019/12 - **EP11 --**

UYARILAR

GENEL UYARILAR

- Bu uyarılara uyulmaması havuz ekipmanının hasar görmesine ya da ciddi yaralanma veya ölüme neden olabilir.
- Cihaz üzerinde gerçekleştirilecek servis ya da bakım işleri sadece ilgili teknik alanlarda (elektrik, hidrolik ya da soğutma) yetkili bir kişi tarafından yapılabilir. Cihaza müdahale sırasında meydana gelebilecek herhangi bir yaralanma riskini azaltmak için cihaz üzerinde çalışan yetkili teknisyen kişisel koruyucu ekipman kullanılmalı/giymelidir (güvenlik gözlükleri, koruyucu eldivenler vb. gibi).
- Makine üzerinde çalışmadan önce makinenin kapatılmış ve hizmetten alınmış olduğundan emin olun.
- Cihaz, yüzme havuzlarında kullanılmak üzere tasarlanmıştır ve bu amaç dışında başka bir amaçla kullanılmamalıdır.
- Bu cihaz çocuklar tarafından kullanılmamalıdır.
- Bu cihaz aşağıdaki durumlar haricinde, deneyimi olmayan veya fiziksel, duyusal ve zihinsel kapasitesi düşük olan kişilerce (8 yaş ve üzeri çocuklar da dahil) kullanılmak üzere tasarlanmamıştır.
  - Güvenliklerinden sorumlu bir kişinin gözetimi altında veya bu kişinin kullanım talimatlarına göre kullanılan durumlar; ve
  - Mevcut riskler bu kişiler tarafından anlaşılmışsa.
- Çocuklar takip edilerek cihaz ile oynamadıklarından emin olunmalıdır.
- Cihazın montajı üreticinin talimatları ve yürürlükteki yerel standartlara uygun olarak gerçekleştirilmelidir. Montaj görevlisi, cihazın montajından ve ulusal montaj düzenlemelerine uyumdan sorumludur. Hiçbir durumda üretici, geçerli standartlara uyumlu olmayan montaj işlemlerinden sorumlu tutulamaz.
- Bu kılavuzda belirtilmiş olan basit kullanıcı bakımı dışındaki diğer tüm eylemler için yetkili bir profesyonel tarafından servis hizmeti alınmalıdır.
- Uygunsuz montaj ve/veya kullanım ciddi kişisel yaralanmalara (ölüme varan) ya da maddi hasarlara yol açabilir.
- Paketleme malzemeleri de dahil olmak üzere bütün malzemelerin riski alıcıya aittir. Alıcı, taşıma sırasında hasar meydana geldiğini tespit ederse tutanakla itiraz etmelidir (48 saat içinde taşıyıcıya taahhütlü mektupla iletilmelidir). Soğutucu içeren bir cihazın soğutucusunun akmış olması durumunda taşıyıcıya acil bir itirazda bulunulmalıdır.
- Cihaz arızalıysa: Kendi başınıza cihazı onarmaya çalışmayın ve yetkili bir servis teknisyeni ile iletişim kurun.
- Ünitenin kullanımı için izin verilen su dengesi değeri bilgileri için garanti koşullarına göz atın.
- Cihazdaki güvenlik özelliklerinden herhangi birinin devre dışı bırakılması, ortadan kaldırılması ya da engellenmesi veya yetkili olmayan bir üçüncü şahıs üretici tarafından sunulan yedek parçaların kullanılması garantiyi geçersiz kılar.
- Ünite üzerinde böcek ilacı ya da diğer kimyasal ürünleri (yanıcı ya da yanıcı olmayan) kullanmayın, bu durum ünite gövdesine hasar verebilir ve yangına neden olabilir.
- Cihaz çalışırken fana veya hareketli parçalara dokunmayın ya da ızgaraya parmak sokmayın. Hareketli parçalar ciddi yaralanmalara ve hatta ölüme neden olabilir.

ELEKTRİK CİHAZLARLA İLGİLİ UYARILAR

- Cihazın elektrik bağlantısı, kurulumun yapıldığı ülkede yürürlükte olan standartlara uygun şekilde, 30 mA'lık özel bir artık akım koruma cihazı ile korunmalıdır.
- Cihazı bağlamak için uzatma kablosu kullanmayın; Cihazı doğrudan uygun bir güç kaynağına bağlayın.
- Cihazı kullanmadan önce aşağıdakilerden emin olun:

- Cihazın anma değeri plakasında belirtilen giriş voltajının şebeke besleme voltajı ile aynı olduğundan;

Güç beslemesinin, cihazın elektriksel gereksinimlerine uygun olduğundan ve uygun şekilde topraklama yapıldığından;

Elektrik fişinin (varsa) elektrik prizine uygun olduğundan.

- Anormal çalışma veya cihazdan koku gelmesi durumunda cihazı hemen kapatın, fişten çekin ve profesyonel destek alın.
- Cihazda her tür servis veya bakım işlemi öncesinde, cihazda voltaj olmadığından ve cihazın elektrik beslemesinin olmadığından emin olun.
- Cihaz çalışırken fişten çekmeyin veya yeniden fişe takmayın.
- Cihazı kablosundan tutarak fişten çekmeyin.
- Elektrik kablosu hasar görmüşse, yalnızca üretici, yetkili bir temsilci veya bir tamir atölyesi tarafından değiştirilebilir .
- Elleriniz veya cihaz ıslaksa, servis veya bakım işlemi yapmayın.
- Cihazı güç kaynağına bağlamadan önce, cihazın bağlanacağı bağlantı bloğu veya elektrik prizinin iyi durumda olduğundan ve hasarlı veya paslanmış olmadığından emin olun.
- Pil içeren her tür bileşen veya alt bileşen için: Pili yeniden şarj etmeyin, sökmeyin veya ateşe atmayın. Yüksek sıcaklıklara veya doğrudan güneş ışığına maruz bırakmayın.
- Fırtınalı havalarda, yıldırım nedeniyle zarar görmemesi için üniteyi güç kaynağından ayırın.
- Cihazı suyun ya da çamurun içine sokmayın (temizlik robotları hariç).

TEKNİK ÖZELLİKLER "Havuz temizleyici"

- Temizleyici, su sıcaklığı 15°C ile 35°C arasında olan havuzlarda kullanılmak üzere tasarlanmıştır.
- Yaralanma ya da temizleyicinin hasar görmesini önlemek için temizleyici suyun dışında kullanılmamalıdır.
- Yaralanma riskini önlemek için temizleyici havuzdayken havuzda yüzülmesi yasaktır.
- Havuzda şok klorlama yaparsanız temizleyiciyi kullanmayın.
- Temizleyiciyi uzun süre gözetimsiz bir şekilde bırakmayın.

VİNİL KAPLI BİR YÜZME HAVUZUNDA TEMİZLEYİCİ KULLANIMIYLA İLGİLİ UYARI:

- Temizleyicinizin montajından önce havuzunuzun kaplamasını (liner) dikkatli bir şekilde inceleyin. Kaplamanın aşındığı veya deforme olduğu yerler mevcutsa ya da astarın altında toprak, kırık, kök veya metal korozyonu fark ediyorsanız ya da desteğin (duvar ya da zemin) hasar almış olduğunu fark ederseniz yetkili bir profesyonel tarafından gerekli onarımlar yapılana ya da astar değiştirilene kadar temizleyiciyi monte etmeyin. Hiçbir durumda astarın alacağı hasar nedeniyle üretici sorumlu tutulamaz.
- Temizlik fırçaları, oyuncaklar, toplar, klor dağıtıcılar ve otomatik havuz temizleyiciler gibi bazı nesnelere maruz kaldıklarında bazı desenli vinil kaplamaların yüzeyleri hızlı bir şekilde aşınarak desenler yok olabilir. Bazı vinil kaplamalar bir havuz fırçası gibi basit bir sürtünmeyle çizilebilir ya da yıpranabilir. Bazı desenlerin rengi de havuzda bu nesnelerin kullanımı ya da temasıyla solabilir. Vinil kaplamalarda söz konusu olan desen silinmesi, yıpranma ya da çizilmeler havuz temizleyicisi üreticisinin sorumluluğunda olmayıp sınırlı garanti kapsamında değildir.

- **Cihazı kullanmandan önce bu kullanım ve montaj talimatlarını ve cihazla birlikte verilen "Uyarılar ve Garanti" kitapçığını dikkatli bir şekilde okuyun aksi halde maddi hasar, ciddi yaralanma ya da ölüm ve ayrıca sunulan garantinin iptali söz konusu olabilir.**
- **Bu belgeleri cihazın kullanım ömrü boyunca referans için saklayın ve gerekirse iletin.**
- **Zodiac® tarafından izin verilmeden bu belgenin herhangi bir şekilde dağıtılması ya da değiştirilmesi yasaktır.**
- **Zodiac® ürünleri kalitenin artırılması için sürekli olarak gelişmektedir, bu belgedeki bilgiler önceden haber verilmeksizin değiştirilebilir.**

ÖZET

1 Özellikler **4**

1.1 I Açıklama 4

1.2 I Teknik özellikler ve etiketler 5

2 Montaj **6**

2.1 I Kurulum 6

2.2 I Taban üzerine sabitleme 6

3 Kullanım **7**

3.1 I Çalışma prensibi 7

3.2 I Havuzun hazırlanması 7

3.3 I Temizleyicinin havuza sokulması 7

3.4 I Elektrik kaynağını bağlama 8

3.5 I Temizlik programını başlatma 9

3.6 I Temizlik programını sonlandırma 10

4 Bakım **11**

4.1 I Temizleyicinin temizlenmesi 11

4.2 I Filtrenin temizlenmesi 11

4.3 I Pervanenin temizlenmesi 12

4.4 I Fırçanın değiştirilmesi 13

4.5 I Zincirin değiştirilmesi 14

5 Sorun giderme **15**

5.1 I Cihazın davranışı 15

5.2 I Kullanıcı için uyarılar 16

İpucu: Daha fazla bilgi edinmek için satıcınızla iletişim kurun
Satıcınıza daha kolay ulaşmak için iletişim bilgilerini not edin ve kaydın arka tarafında yer alan "ürün" bilgilerini doldurun; bu bilgiler satıcınız tarafından talep edilecektir.

1 Özellikler

1.1 I Açıklama

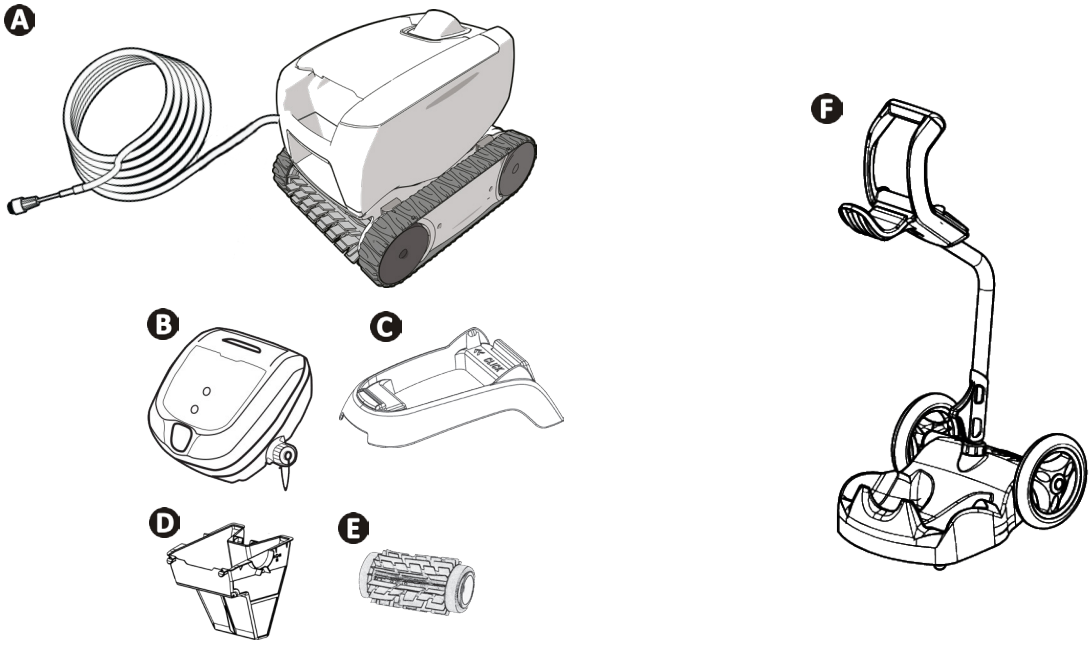

A	Robot + yüzer kablo	✔
B	Kontrol ünitesi	✔
C	Kontrol ünitesi tabanı	✔
D	Küçük kir filtresi 100µ	✔
	Geniş kir filtresi 200µ	⊕
	Çok ince kir filtresi 60µ	⊕
E	Klasik kaldırma fırçası / Fayans fırçası (modele göre)	✔
	Fayans Fırçası	⊕
F	Kit taşıyıcı	⊕

✔: Pakete dahil ⊕: İsteğe bağlı

Simge	Açıklama	
	Cihazı çalıştırma / durdurma:	✔
	Temizlik "Sadece taban"	Modele göre
	Temizlik "Taban + Duvarlar"	Modele göre
	"Kontrol" Göstergesi	✔
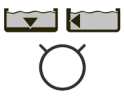	**Yüzey temizleme tercihi:**  "Sadece taban"	Modele göre
	 "Taban + Duvarlar"	

✔: Kullanılabilir

1.2 I Teknik özellikler ve etiketler

1.2.1 Teknik özellikler

Kumanda besleme voltajı	100-240 VAC, 50/60 Hz
Robot besleme gerilimi	30 VDC
Maksimum güç tüketimi	100 W
Kablo uzunluğu	14 m veya 16,5 m (modele göre)
Temizleyici boyutları (U x G x Y)	37 x 29 x 30 cm
Paket boyutları (U x G x Y)	56 x 37 x 38 cm
Temizleyici ağırlığı	5,5 kg
Paketli ağırlık	10,1 kg
Teorik temizlik genişliği	17 cm

TR

1.2.2 Parça listesi

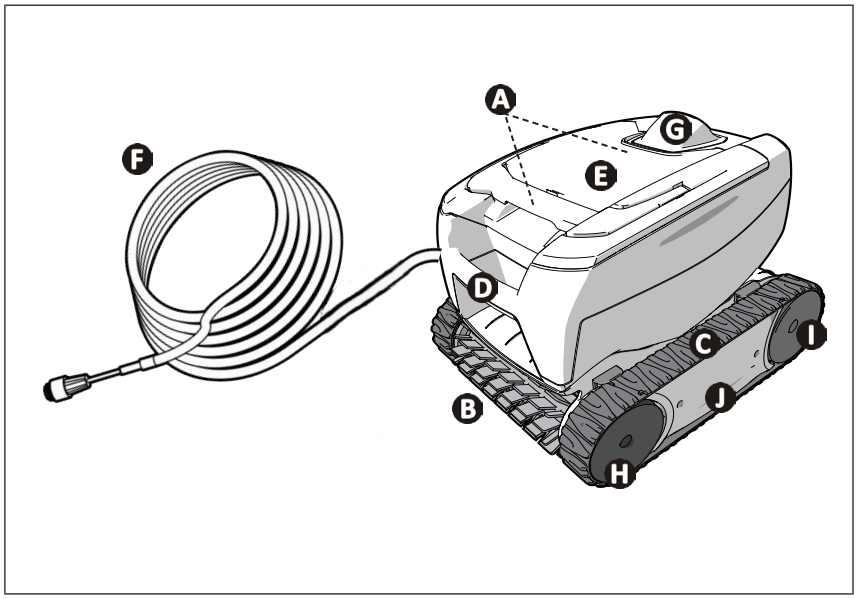

A: Filtre erişim kolu (konum modele göre değişir)
B: Fırça
C: Zincir
D: Taşıma kolu
E: Şeffaf pencere (modele göre)
F: Yüzer kablo
G: Dış akış kılavuzu
H: Ön tekerlekler
I: Arka tekerlekler
J: Kasetler

2 Montaj

2.1 I Kurulum

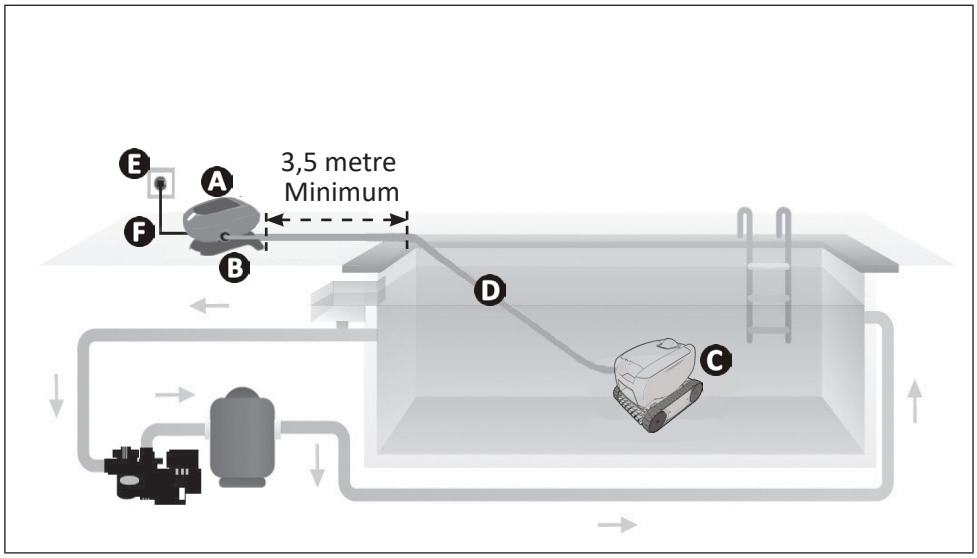

A: Kumanda
B: Taban
C: Temizleyici
D: Yüzer kablo
E: Fiş
F: Elektrik kablosu

2.2 I Taban üzerine sabitleme

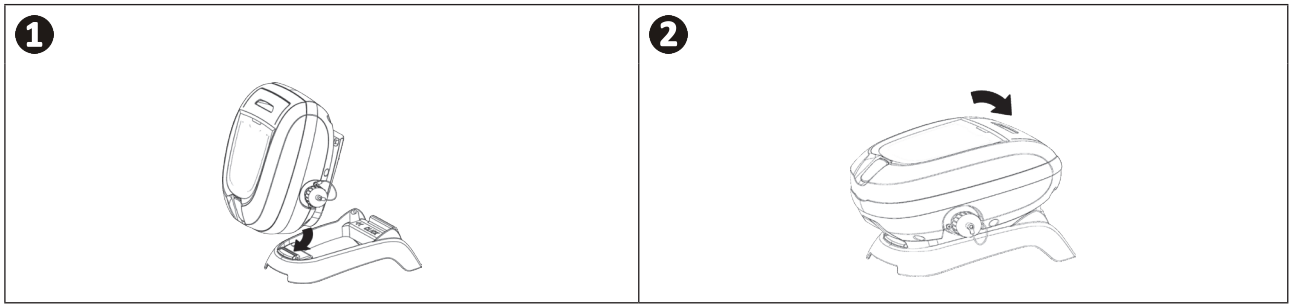

3 Kullanım

3.1 I Çalışma prensibi

Temizleyici filtreleme sisteminden bağımsız olup, otonom şekilde çalışabilir. Prize takılması yeterlidir.
Tasarlanmış olduğu havuz bölgelerini (modele göre,: sadece taban, taban ve duvarlar) temizlemek için optimum şekilde hareket eder. Kir emilir ve robot filtresinde depolanır.
Kumanda ile temizleyicinizi uzaktan kontrol edebilir ve ilk arıza tespitinde yönlendirme yapabilirsiniz.

3.2 I Havuzun hazırlanması

- **Bu ürün kalıcı yüzme havuzlarında kullanılmak üzere tasarlanmıştır. Portatif havuzlarda kullanmayın. Kalıcı bir havuz, zemin üzerine ya da içine inşa edilmiş ve kolayca sökülemeyen ve temizlenemeyen bir havuzdur.**

- Cihaz, aşağıdaki havuz suyu özelliklerinde kullanılabilir:

Su sıcaklığı	15°C – 35°C
pH	6,8 – 7,6
Klor	< 3 mg/ lt.

- Özellikle hizmete alma sırasında havuz kirliyse, cihazın performansını optimize etmek üzere bir kepçe kullanarak çok büyük pislikleri temizleyin.
- Cihaza zarar verebilecek termometreler, oyuncaklar ve diğer nesneleri çıkarın.

3.3 I Temizleyicinin havuza sokulması

- Yüzer kabloyu mümkün olan maksimum seviyede suya sokun.
- Temizleyici kolun yardımıyla suya daldırın (bkz. resim 1).
- Temizleyicinin içindeki havayı almak için, cihazı tüm yönlere doğru hafifçe hareket ettirin (bkz. resim 2).
- Cihazın tek başına aşağıya doğru inerek havuz zeminine temas etmesi zorunludur. (bkz. resim 3).

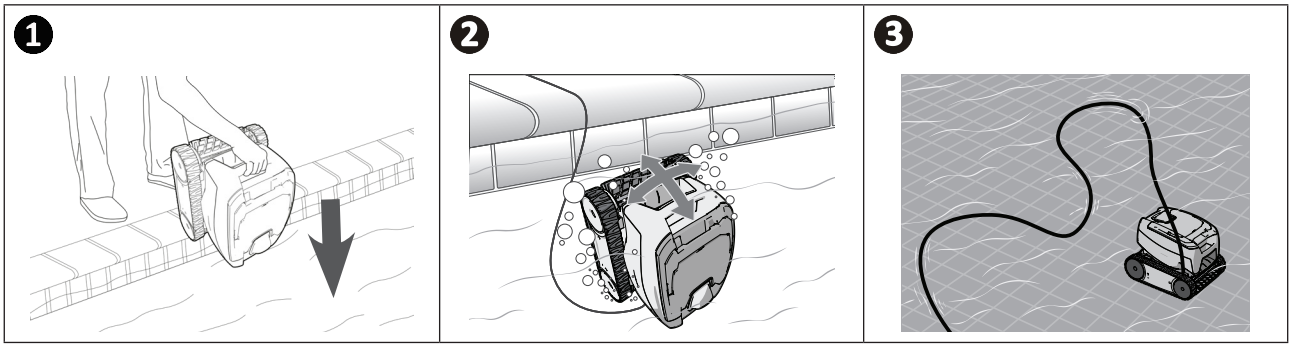

3.4 I Elektrik kaynağını bağlama

Herhangi bir elektrik çarpması, yangın veya ciddi yaralanma riskini önlemek için, aşağıdaki talimatlara uyunuz:

- **Kumanda bağlantısı için elektrik uzatma kablosu kullanmak yasaktır.**
- **Elektrik prizinin her zaman kolayca erişilebilir olmasına ve yağmur ya da su sıçramasına maruz kalmamasına dikkat ediniz.**
- **Kumanda su sıçramalarına dayanıklıdır, ancak su veya başka sıvılara daldırılmamalıdır. Su taşmalarının gerçekleştiği yerlere monte edilmemelidir; Havuz kenarına en az 3,5 metre uzaklıkta olmalı ve doğrudan güneş ışığına maruz kalmamalıdır.**
- **Kumandayı prize yakın bir yere koyun.**

- Koruma kapağını sökün (bkz. resim 1**).**
- Yüzer kabloyu kumandaya takın ve yalnızca saat yönünde çevirerek prizi sabitleyin (yüzer kabloya zarar vermemeye dikkat edin) (bkz. resim 2, 3**).**
- Su sızıntısı olmaması için konnektörün iyice yerleştiğinden emin olun (bkz. resim 4**).**
- Besleme kablosunu bağlayın (bkz. resim 5). Kumandayı, maksimum 30 mA'lık bir artık akım koruma cihazı ile korunan bir elektrik prizine bağlayın **(şüpheniz varsa, yetkili bir teknisyen ile iletişim kurun).**

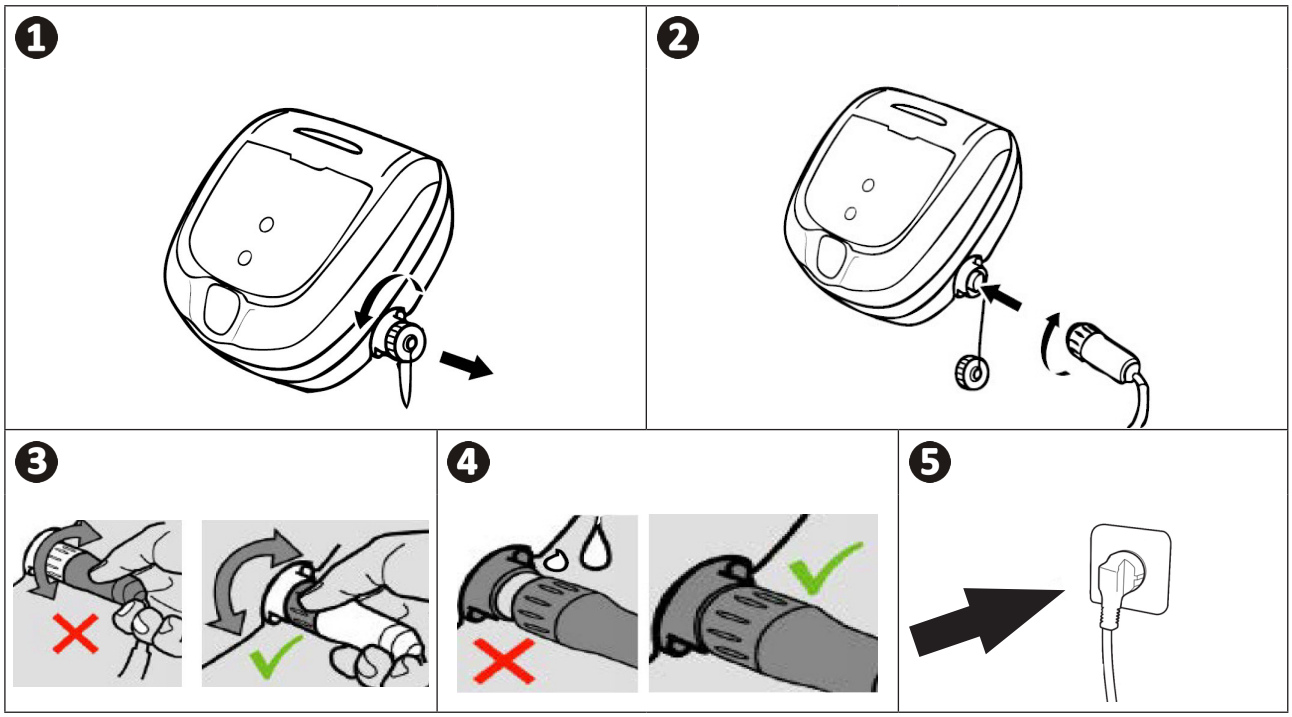

İpucu: Daha iyi çalışma için ünitenin yerleştirilmesi
Kontrol ünitesini elektrik bağlantısıyla ilgili güvenlik koşullarına göre havuz uzunluğunun ortasına yerleştirin.

3.5 I Temizlik programını başlatma

Herhangi bir yaralanma veya malzeme hasarını önlemek için, aşağıdaki talimatlara uyunuz:
- **Cihaz havuzdayken yüzmek yasaktır.**
- **Havuzda şok klorlama yaparsanız temizleyiciyi kullanmayın.**
- **Cihazı uzun süre gözetimsiz bir şekilde bırakmayın.**
- **Obtüratör kapalıysa cihazı kullanmayın.**

TR

3.5.1 Temizlik programını başlatma

- Üzerine kısa basın, led yanar.
- Cihaz temizlik programına “sadece taban” veya “taban + duvarlar” modunda başlar (modele göre).
- “sadece taban” veya “taban + duvarlar” modunu seçmek için üzerine kısa basın (modele göre).

İpucu: Temizlik performansını artırma
Robot temizleyicinin düzenli kullanımı (haftada 3 programı aşmayacak şekilde) sayesinde her zaman temiz bir havuz elde eder ve filtrenin daha az tıkanmasını sağlamış olursunuz.

3.5.2 Temizleyici bazı dönüşlerde dik konuma gelir

- Zemin ne kadar yapışkansa, temizleyici o kadar dik konuma gelme eğiliminde olur.

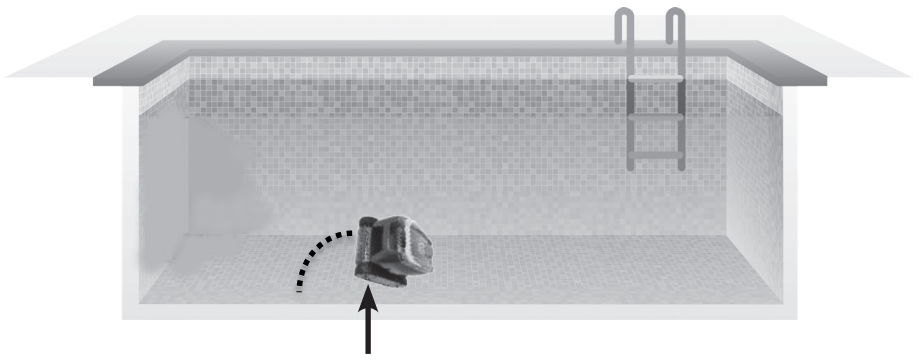

3.6 I Temizlik programını sonlandırma

- **Ekipmana hasar vermemek için:**
  - **Cihazı sudan çıkarırken kablodan tutarak çekmeyin. Tutma kolunu kullanın.**
  - **Kullandıktan sonra cihazı güneş altında kurumaya bırakmayın.**
  - **Tüm bileşenleri güneş, nem ve kötü hava koşullarından koruyun.**
  - **Yüzer kabloyu kumandadan ayırdıktan sonra, koruma kapağını yeniden takın.**

- Program tamamlandığında, cihaz durur ve kumanda ledi kapanır.
- Temizleme sırasında cihazı durdurmak için, seçeneğine basın, bu durumda led kapanır.
- Robotu havuzun kenarına götürmek için yüzer kabloyu dikkatli çekin.
- Robotu taşıma kolundan tutup yavaş yavaş çıkarak içindeki suyun boşalmasını sağlayın bkz.resim 1).
- Hızlıca kuruması için temizleyiciyi taşıyıcıda yer alan konumuna dikey olarak yerleştiin (opsiyoneldir) . Daha sonra, kumanda ile birlikte güneşten ve her tür su sıçramasından korunaklı bir şekilde istifleyin.

1

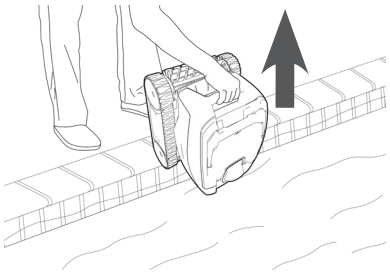

<u>İpucu: Yüzer kablonun dolaşmasını önleyin</u>

Kablonun dolanması, cihazın çalışmasını önemli oranda etkiler. Dolaşmamış bir kablo ile havuz daha iyi temizlenir.

- Kabloyu çözün ve ilk şeklini alması için iki yana açın.
- Daha sonra dikkatlice sarın ve arabanın koluna(opsiyoneldir)veya sabit bir desteğe yerleştirin.

4 Bakım

Ciddi yaralanmaları önlemek için:
- **Robotun elektrik bağlantısını kesin.**

4.1 I Temizleyicinin temizlenmesi

- Cihaz, sadece su ya da hafif sabunlu su ile düzenli olarak temizlenmelidir. Çözücü kullanmayın.
- Cihazı suyla ayrıntılı bir şekilde durulayın.
- Cihazınızın güneş altında ya da havuzun kenarında kurumasına izin vermeyin.

İpucu: Filtre ve fırçayı 2 yılda bir değiştirin
Cihazın bütünlüğünü korumak ve optimum performans seviyesini garanti etmek için, filtre ve fırçanın 2 yılda bir değiştirilmesi önerilir.

4.2 I Filtrenin temizlenmesi

- **Filtre dolu veya kirliyse cihaz performansı azalabilir.**
- **Etkin temizlik için filtreyi düzenli olarak su ile temizleyin.**
- **Filtre tıkanırsa, bir asit solüsyonuyla (örneğin beyaz sirke) temizleyin. Bu işlemin yılda en az bir kere yapılması önerilir, çünkü filtre birkaç ay kullanılmadığında tıkanır (kış dönemi).**

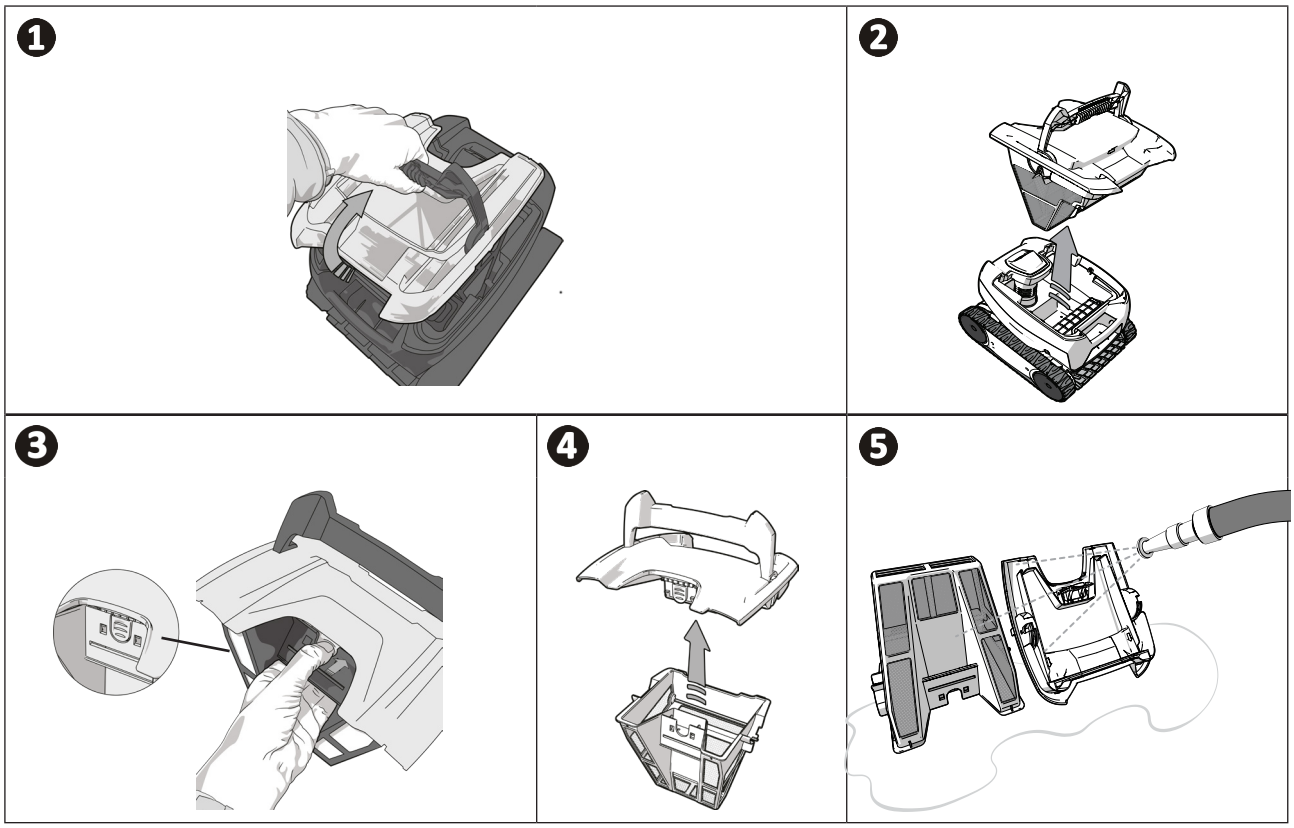

İpucu: Filtre tıkandığında
Yılda en az bir kere bir asit solüsyonuyla (örneğin beyaz sirke) temizleyin. Birkaç ay kullanılmaması durumunda filtre tıkanabilir (kış dönemi).

4.3 I Pervanenin temizlenmesi

Ciddi yaralanmaları önlemek için:

- **Robotun elektrik bağlantısını kesin.**
- **Pervane üzerinde çalışırken koruyucu eldiven kullanılması zorunludur .**

- Filtreyi kolun yardımıyla çıkarın (bkz. resim 1).
- Mandalları çıkaracak şekilde kaldırarak dış akış kılavuzunu çıkarın (bkz. resim 2).
- İlk çıkarmada, iç akış kılavuzu sıkıdır, bu yüzden bir tornavidayla saat yönünün aksi yönde gevşetilmesi önerilir (bkz. resim 3).
- İç akış kılavuzu gevşedikten sonra elle çıkarın (bkz. resim 4).
- İç akış kılavuzunu çıkarın (bkz. resim 5).
- Eldiven takın ve pervaneyi güçlü bir şekilde çekip çıkarın (bkz resim 6).
- Pervaneyi bloke edebilecek tüm pislikleri çıkarın (bkz. resim 7).

1



2



3

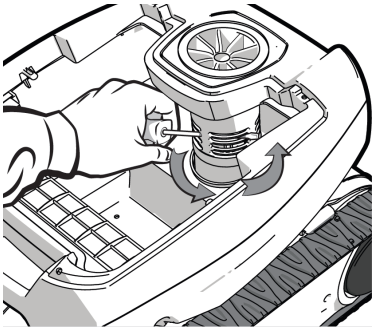

4

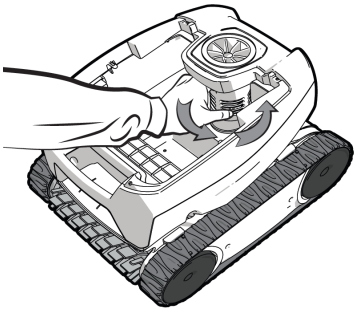

5

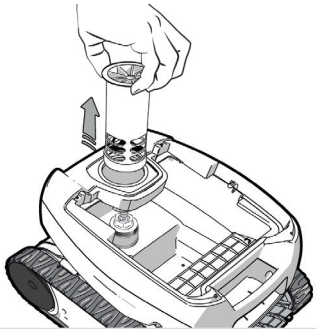

6



7

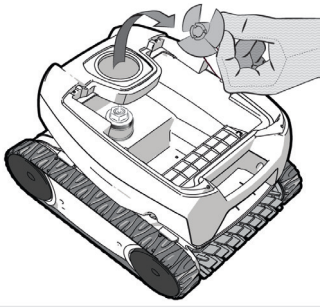

4.4 I Fırçanın değiştirilmesi

- Fırçada yıpranma göstergeleri bulunmaktadır, kontrollerle fırça ucu arasındaki mesafe fırçanın iyi durumda olduğunu gösterir (bkz. resim 1).
- Yıpranma göstergeleriresim 2ile gösterildiği şekilde olduğunda fırça yıpranmıştır ve değiştirilmesi gerekir.
- Eski fırçayı çıkarmak için takılı olduğu deliklerdeki tırnakları çıkarın (bkz.resim3).
- Yeni fırçayı yerleştirmek için, fırça tutucu altında dil bulunmayan kenarı yerleştirin (bkz. Resim 4).
- Fırçayı desteğin etrafında döndürün ve tırnakları sabitleme deliklerine doğru kaydırarak kenar kısmını yuvaya oturtmak için tırnakların uçlarını çekin (bkz. resim 5).
- Tırnakları, diğer şeritlerden alt seviyede olmalarını sağlayacak şekilde bir makasla kesin (bkz. resim 6).

TR

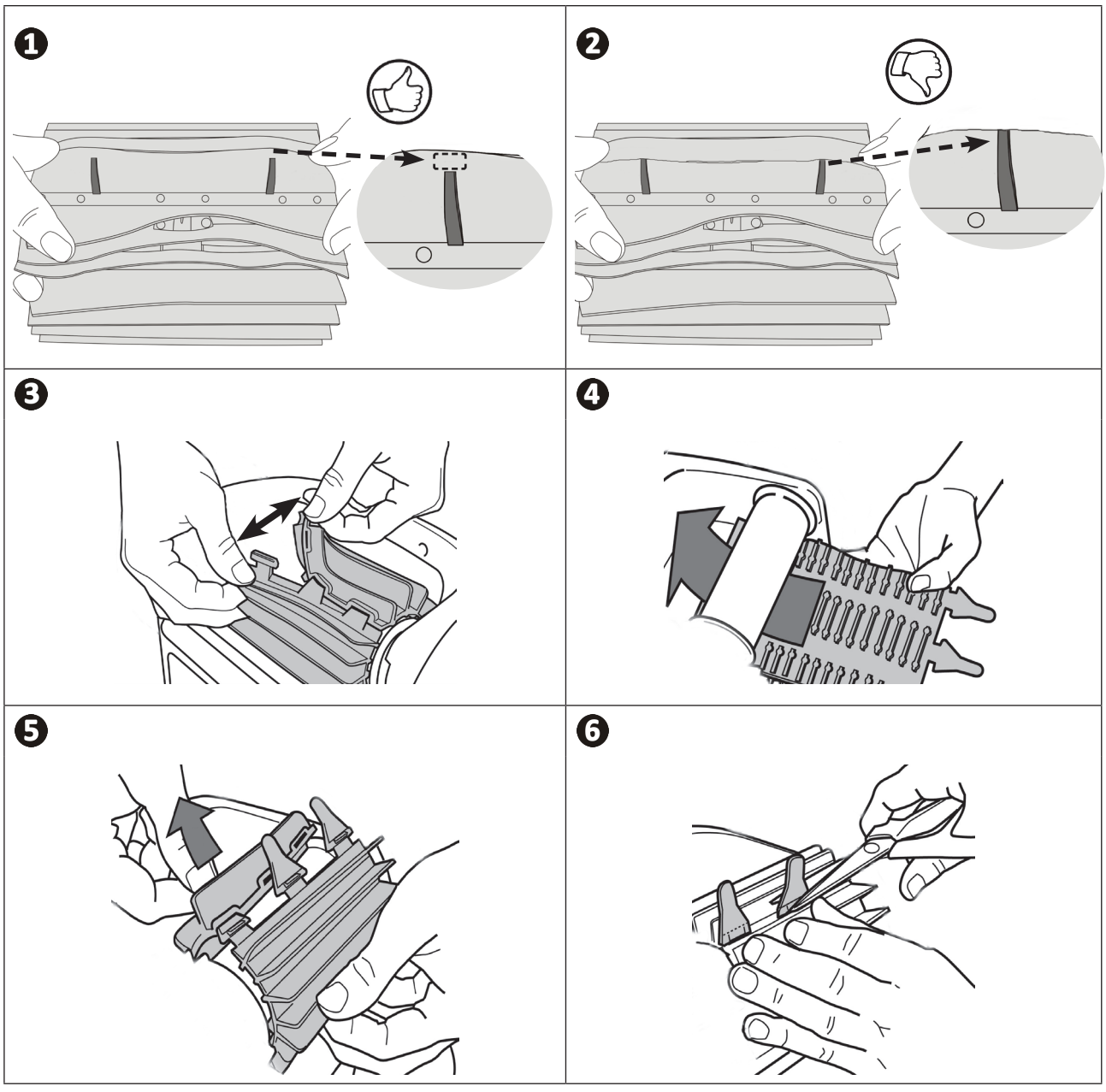

4.5 I Zincirin değiştirilmesi

- Robotu yan yatırın (bkz. resim ❶).
- Tekerlerden birinden başlayarak, tekerden ayırmak üzere zincirin iç kısmını çekin (bkz. resim ❷). Ardından zinciri robottan çıkarın.
- Yeni zinciri takmak için, zincirin iç kısmını ilk tekerin dişleri üzerine yerleştirin.
- Zinciri ikinci tekerin etrafına gerdirin. Zincire basarak tekerin dişleri üzerinde doğru şekilde yerleşmesini sağlayın.
- Zincirin kılavuzların üzerinden geçtiğinden emin olun (modelde zincir kılavuzları varsa).

❶

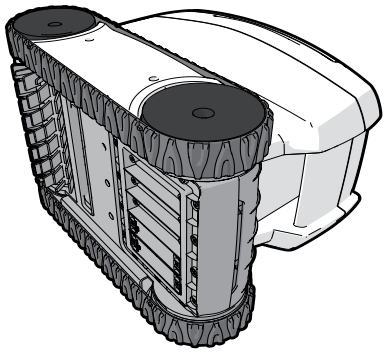

❷



5 Sorun giderme

- **Bir arıza halinde satıcınıza başvurmadan önce aşağıdaki tabloda yer alan basit kontrolleri gerçekleştirmenizi tavsiye ediyoruz.**
- **Sorun devam ederse satıcınızla iletişim kurun.**
- **: Yetkili teknisyen tarafından müdahale edilmelidir.**

TR

5.1 I Cihazın davranışı

Düz bir çizgide ilerlerken, temizleme cihazı havuzun dibine tam oturmuyor. (Havuzun dibinde dönmek için temizleme cihazını öne doğru kalkması normaldir)	• Cihaz gövdesinde hava var. Robotu suya atma işlemini tekrar edin (bkz. § "3.3 I Temizleyicinin havuza sokulması"). • Filtre dolu ya da kirli: temizleyin. • Pervane hasar görmüş, **satıcıyla iletişim kurun**
Cihaz duvarlara ilk seferdeki gibi tırmanmıyor veya fazla tırmanıyor. (Programlanması gereği cihaz sistematik olarak duvarlara tırmanmaz)	• Filtre dolu ya da kirli: temizleyin. • Filtre tılkalı:Bir asit solüsyonuyla (örneğin beyaz sirke) temizleyin veya gerekirse değiştirin. Su berrak bir görünüme sahip olsa bile, havuzunuzda gözle görülmeyen mikroskobik algler bulunur ve bu da duvarları kayganlaştırarak robotun tırmanmasını önler. Şok klor uygulaması gerçekleştirin ve pH değerini hafifçe düşürün. **Cihazı şok işlem sırasında suda bırakmayın.** **Sorun devam ederse satıcınıza ulaşın**
Robot çalıştığında hiç hareket etmiyor	• Kontrol ünitesinin bağlı olduğu güç kaynağının doğru şekilde çalıştığını kontrol edin. • Temizleme döngüsünün başlatıldığından ve ışığın yandığından emin olun. **Sorun devam ederse satıcınıza ulaşın**
Kablo dolanmış Cihaz tüm havuz temizlemiyor Robot, boşaltma ağızlarına takılıyor	• Yüzer kabloyu mümkün olan maksimum seviyede suya sokun. • Filtre pompasını durdurun ve yeni bir temizlik programı başlatın. • Kontrol ünitesini güvenlik koşullarına göre havuz uzunluğunun ortasına yerleştirin, bkz. "3.4 I Elektrik kaynağını bağlama". Temizlik optimum değilse, kontrol ünitesinin konumunu ve robotun suya atıldığı yeri değiştirin.
Kontrol ünitesi basılan tuşlara tepki vermiyor	• Besleme kablosunu elektrik prizinden ayırın, 10 saniye bekleyin ve besleme kablosunu yeniden takın.
Cihaz duvara tırmanmak için yukarı doğru yönlenmiyor	• Fırça yıpranmış: Yıpranma göstergelerini "4.4 I Fırçanın değiştirilmesi" kontrol edin ve fırçanın fırça desteğine iyice yapıştığından emin olun. Gerekliyse fırçayı değiştirin. • Havuz zemini ile duvarlar birbiriyle dik açı yapacak şekilde döşenmiş: Temizliği optimize etmek için fırçanın adapte edilmesi gerekir: **Satıcınıza ulaşın**
Robot yavaşça duvarlara tırmanıyor ve su kesiminin altında duruyor: Robot duvarlara hızlı bir şekilde tırmanıyor ve su kesimini geçerek hava emiyor:	Robot havuz astarına bağlı olarak farklı şekilde davranıyor olabilir, bir parametre değişimi gerekli olabilir **bu durumda satıcınıza ulaşın**

5.2 I Kullanıcı için uyarılar

Yanıp sönen LED	Çözümler
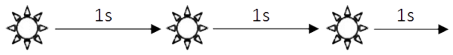	• Robotun doğru şekilde kontrol ünitesine bağlanmış olduğundan emin olun. Gerekliyse prosedürleri takip ederek bağlantıyı kesin ve yeniden bağlayın.
	• Fırçanın ve fırça desteğinin dönmesini hiçbir şeyin engellemediğini kontrol edin. Bunu yapmak için gövde içinde herhangi bir şeyin sıkışmadığını görmek üzere zinciri kaldırın ve tekerlekleri manuel olarak döndürün.
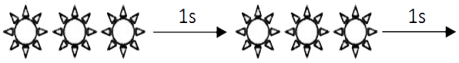	• Robot havuzun dışında kullanılmış. Robotu suda çalıştırdığınızdan emin olun (bkz. § “3.3 I Temizleyicinin havuza sokulması”).
	• Pervanede çakış taşı ya da saç olup olmadığını kontrol edin (bkz. § “4.3 I Pervanenin temizlenmesi”). • Gerekirse filtreyi temizleyin ya da değiştirin.
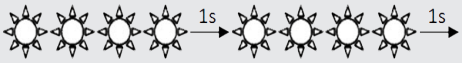	• Kumanda kutusunda aşırı sıcaklık: - Kumandayı tercihen gölgeye koyun - Yeni bir program başlatmadan önce kumandayı soğumaya bırakın
	• Cihazda genel olarak aşırı yoğunluk. 2 ve 3 numaralı yanıp sönme çözümlerini doğrulayın.
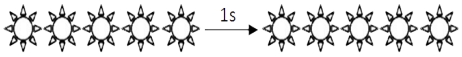	• Cihaz havuzun bir yerinde bloke olmuş olabilir. Yeniden bir program başlatın veya 2 numaralı yanıp sönme çözümlerini kontrol edin.

<u>İpucu: Daha hızlı destek alabilmek için satıcıya cihazın durumunu bildirin</u>
Bu bilgiyi satıcınızla paylaşın

Geri dönüşüm



Bu simge cihazınızın atılamayacağı anlamına gelmektedir. Cihaz yeniden kullanım, geri dönüşüm ya da geri kazanım için toplanacaktır. Çevreye zarar vermesi olası maddeler içeriyorsa bu maddeler ortadan kaldırılacak ya da nötralize edilecektir.
Geri dönüşüm hakkında satıcınızla iletişim kurun.

ZODIAC®

Satıcınız *Your retailer*	
Cihaz modeli *Appliance model*	
Seri numarası *Serial number*	

Daha fazla bilgi, ürün kadı ve müşteri desteği için:
For more information, product registration and customer support:

www.zodiac.com

Zodiac Pool Care Europe - Bd de la Romanerie - BP 90023 - 49180 St Barthélémy d'Anjou cedex - 1 267 140 € sermayeli S.A.S.U./ SIREN 395 068 679 / RCS PARİS

ZODIAC®, Zodiac International, S.A.S.U. tescilli ticari markasıdır, lisans ile kullanılmaktadır.

Intertek

Avec Ecofolio tous les papiers se recyclent.