Ducha Master Banho

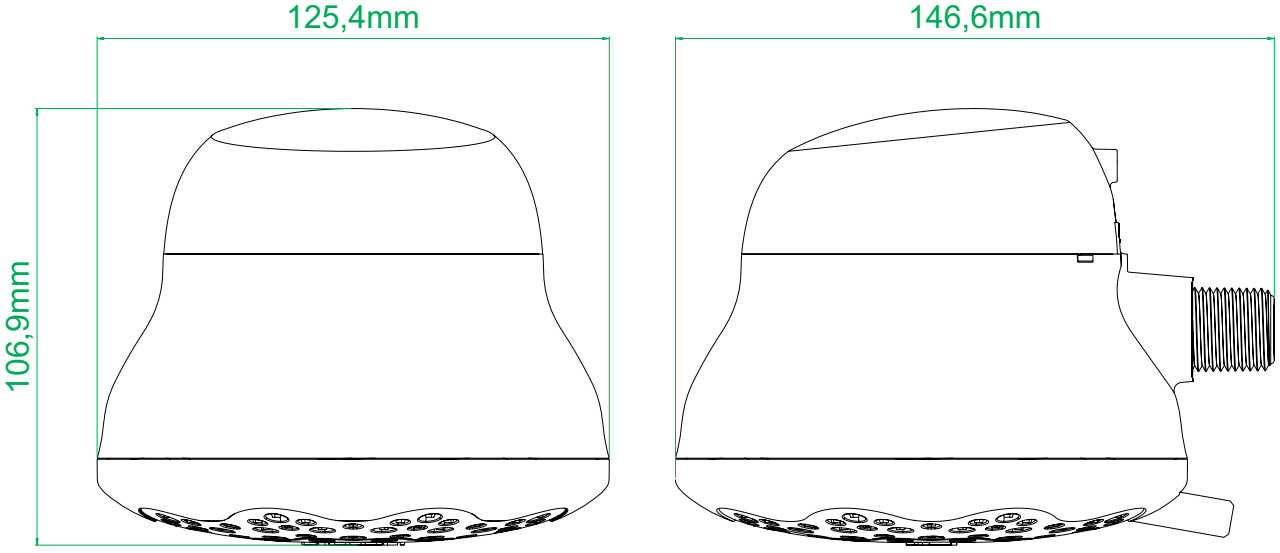

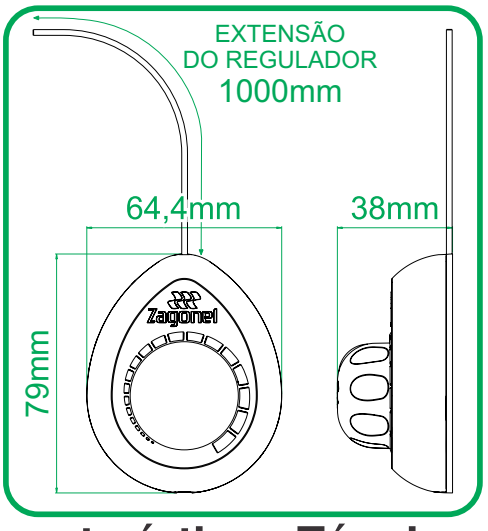

Imagens meramente ilustrativas | Medidas aproximadas em mm.

Características Técnicas

Modelo	Master Banho
Marca	Zagonel
Pressão Mínima	10 kPa (1. m.c.a.)
Pressão Estática Máxima	400kPa (40. m.c.a)
Grau de Proteção	IP 24
Distância máxima entre disjuntor e aparelho	30m
Prazo de Validade	Produto não perecível
Resistividade mínima de água	1.300 Ω x cm
Garantia do Produto	1 ANO

* Produto compatível com Sistema de Proteção Diferencial Residual (DR)

Tensão Elétrica	Corrente Nominal	Potência	Fiação (mm²)
220 V | 6.700 W	30,45 A	35 A	6 mm²
127 V | 5.500 W	43,30 A	50 A	10 mm²

Indica-se para instalação, hastes Zagonel de 300 ou 400mm. A haste não acompanha o produto.