TornaX

Montaj ve Kullanım Talimatları - Türkçe
Elektrik robot
Orijinal Fransızca talimatlardan tercüme edilmiştir

TR

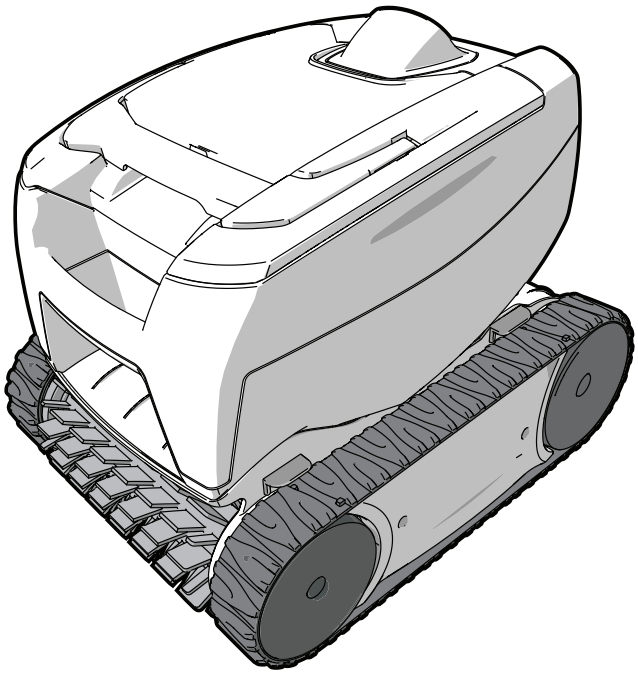

More documents on:
www.zodiac.com

H0575900_REVB - 2018/01 - **EP31--**

UYARILAR

GENEL UYARILAR
- Bu uyarılara uyulmaması havuz ekipmanının hasar görmesine ya da ciddi yaralanma veya ölüme neden olabilir.
- Cihaz yüzme havuzlarında kullanılmak üzere tasarlanmıştır ve bu amaç dışında başka bir amaçla kullanılmamalıdır.
- Bu prosedür sadece ilgili teknik alanlarda (elektrik, hidrolik ya da soğutma) yetkili bir kişi tarafından gerçekleştirilebilir. Cihaza müdahale sırasında meydana gelebilecek herhangi bir yaralanma riskini azaltmak için cihaz üzerinde çalışan yetkili teknisyen kişisel koruyucu ekipman kullanılmalı/giymelidir (güvenlik gözlükleri, koruyucu eldivenler vb. gibi).
- Makine üzerinde çalışmadan önce makinenin kapatılmış ve hizmetten alınmış olduğundan emin olun.
- Cihazın, önceden nasıl kullanacakları konusunda bilgilendirilmiş yetkin kişiler (fiziksel ve zihinsel olarak) tarafından kullanılması önemlidir. Kriteri karşılamayan kişiler, cihazı kullanmaya çalışmamalıdır aksi halde bu kişiler için çeşitli tehlikeler söz konusu olabilir.
- Çocukların ulaşamayacağı yerde tutunuz.
- Cihazın montajı üreticinin talimatları ve yerel standartlara uygun olarak gerçekleştirilmelidir. Montaj görevlisi, cihazın montajından ve ulusal montaj düzenlemelerine uyumdan sorumludur. Hiçbir durumda üretici, geçerli standartlara uyumlu olmayan montaj işlemlerinden sorumlu tutulamaz.
- Bu kılavuzda belirtilmiş olan basit kullanıcı bakımı dışındaki diğer tüm eylemler için yetkili bir profesyonel tarafından servis hizmeti alınmalıdır.
- Uygunsuz montaj ve/veya kullanım ciddi kişisel yaralanmalara (ölüme varan) ya da maddi hasarlara yol açabilir,
- Paketleme malzemeleri de dahil olmak üzere bütün malzemelerin riski alıcıya aittir. Alıcı, taşıma sırasında hasar meydana geldiğini tespit ederse tutanakla itiraz etmelidir (48 saat içinde taşıyıcıya taahhütlü mektupla iletilmelidir). Soğutucu içeren bir cihazın soğutucusunun akmış olması durumunda taşıyıcıya acil bir itirazda bulunulmalıdır.
- Cihaz arızalıysa: Kendi başınıza cihazı onarmaya çalışmayın ve yetkili bir servis teknisyeni ile iletişim kurun.
- Elektrik kablosu hasar görmüşse, herhangi bir riski önlemek için üretici, servis temsilcisi ya da yetkili başka bir kişi tarafından değiştirilmelidir.
- Ünitenin kullanımı için izin verilen su dengesi değeri bilgileri için garanti koşullarına göz atın.
- Cihazdaki güvenlik özelliklerinden herhangi birinin devre dışı bırakılması, ortadan kaldırılması ya da engellenmesi veya yetkili olmayan bir üçüncü şahıs üretici tarafından sunulan yedek parçaların kullanılması garantiyi geçersiz kılar.
- Ünite üzerinde böcek ilacı ya da diğer kimyasal ürünleri (yanıcı ya da yanıcı olmayan) kullanmayın, bu durum ünite gövdesine hasar verebilir ve yangına neden olabilir.
- Isı pompaları, filtre pompaları ve filtreler gibi Zodiac® ürünleri yüzme havuzları için su artıma sistemlerinin büyük bir kısmıyla uyumludur.
- Isı pompaları ya da nem alıcı cihazlar için çalışma sırasında fana dokunmayın ya da ızgaraya herhangi bir çubuk ya da parmak sokmayın. Fan yüksek hızla dönmektedir ve ciddi yaralanmalara ya da ölüme neden olabilir.

ELEKTRİKLİ CİHAZLAR HAKKINDA UYARILAR
- Cihazın elektrik beslemesi, montaj yapılan ülkedeki mevcut standartlara uygun olacak şekilde özel bir 30 mA kaçak akım koruma cihazıyla korunmalıdır.
- Cihazı bağlamak için bir uzatma kablosu kullanmayın; cihazı uygun bir prize cihazı bağlayın.
- Kullanmadan önce şunları kontrol edin:
  - Ünite üzerindeki bilgi plakasında yer alan gerilimle şebeke geriliminin uyun olması,
  - Elektrik beslemesi cihaz ile kullanıma uygun ve topraklanmış,
  - Elektrik fişinin (takılıysa) prize tam olarak takılmış olduğunu.
- Normal olmayan bir kullanım ya da ortamda koku oluşması halinde cihazı derhal kapatın, elektrik bağlantısını kesin ve bir yetkiliyle iletişim kurun.
- Cihaz üzerinde herhangi bir işlem gerçekleştirmeden önce cihazın ve cihaza bağlı diğer tüm ekipmanların kapalı olduğundan ve ısıtma önceliğinin (mevcutsa) devre dışı bırakıldığından emin olun.
- Ünite çalışırken bağlantısını kesmeyin ya da yeniden bağlamayın.
- Fişten çıkarmak için elektrik kablosundan çekmeyin.
- Elektrikli kısımları ıslak ellerinizle ellemeyin.
- Takmadan önce terminal bloku ve elektrik fişini temizleyin.
- Pil içeren tüm parçalar ya da alt bileşenler için: pili şarj etmeyin, parçalamayın ya da ateşe atmayın. Pili yüksek sıcaklıklara ya da doğrudan güneş ışığına maruz bırakmayın.
- Fırtınalı havalarda yıldırım kaynaklı hasarları önlemek için cihazı fişten çıkarın.
- Cihazı suyun ya da çamurun içine sokmayın (temizlik robotları hariç).

TEKNİK ÖZELLİKLER "Havuz temizleyici robotlar"
- Robot, su sıcaklığı 15°C ile 35°C arasında olan havuzlarda kullanılır.
- Yaralanma ya da robot temizleyicinin hasar görmesini önlemek için robot suyun dışında kullanılmamalıdır.
- Yaralanma riskini önlemek için robot havuzdayken havuzda yüzülmesi yasaktır.
- Havuzda şok klorlama yaparsanız robotu kullanmayın.
- Robotu uzun süre gözetimsiz bir şekilde bırakmayın.

VİNİL KAPLAMALI BİR YÜZME HAVUZUNDA ROBOT KULLANIMIYLA İLGİLİ UYARI:
- Robot temizleyicinizin montajından önce havuzunuzun astarını dikkatli bir şekilde inceleyin. Astarın ufalandığı yerler mevcutsa ya da astarın altında toprak, kırık, kök veya metal korozyonu fark ediyorsanız ya da desteğin (duvar ya da zemin) hasar almış olduğunu fark ederseniz yetkili bir profesyonel tarafından gerekli onarımlar yapılana ya da astar değiştirilene kadar robotu monte etmeyin. Hiçbir durumda astarın alacağı hasar nedeniyle üretici sorumlu tutulamaz.
- Temizlik fırçaları, oyuncaklar, toplar, klor dağıtıcılar ve otomatik havuz temizleyiciler gibi bazı nesnelere maruz kaldıklarında bazı desenli vinil kaplamaların yüzeyleri hızlı bir şekilde aşınarak desenler yok olabilir. Bazı vinil kaplamalar bir havuz fırçası gibi basit bir sürtünmeyle çizilebilir ya da yıpranabilir. Bazı desenlerin rengi de havuzda bu nesnelerin kullanımı ya da temasıyla solabilir. Vinil kaplamalarda söz konusu olan desen silinmesi, yıpranma ya da çizilmeler üreticinin sorumluluğunda olmayıp sınırlı garanti kapsamında değildir.

Geri dönüşüm



Bu simge cihazınızın atılamayacağı anlamına gelmektedir. Cihaz yeniden kullanım, geri dönüşüm ya da geri kazanım için toplanacaktır. Çevreye zarar vermesi olası maddeler içeriyorsa bu maddeler ortadan kaldırılacak ya da nötralize edilecektir. Geri dönüşüm hakkında satıcınızla iletişim kurun.

- **Cihazı kullanmandan önce bu kullanım ve montaj talimatlarını ve cihazla birlikte verilen "Güvenlik ve Garanti" kitapçığını dikkatli bir şekilde okuyun aksi halde maddi hasar, ciddi yaralanma ya da ölüm ve ayrıca sunulan garantinin iptali söz konusu olabilir.**
- **Cihazın kullanım ömrü boyunca yeniden başvurmak üzere bu belgeleri saklayın ve ilgili kişilere verin.**
- **Zodiac® tarafından izin verilmeden bu belgenin herhangi bir şekilde dağıtılması ya da değiştirilmesi yasaktır.**
- **Zodiac® ürünleri kalitenin artırılması için sürekli olarak gelişmektedir, bu belgedeki bilgiler önceden haber verilmeksizin değiştirilebilir.**

TR

ÖZET

1 Özellikler 3

1.1 I Açıklama 3

1.2 I Teknik özellikler ve etiketler 4

2 Montaj 5

2.1 I Durum 5

2.2 I Taban üzerine sabitleme 5

3 Kullanım 6

3.1 I Kullanım ilkesi 6

3.2 I Havuzun hazırlanması 6

3.3 I Robotun suya sokulması 6

3.4 I Elektrik kaynağını bağlama 7

3.5 I Temizlik programını başlatma 8

3.6 I Temizlik programını sonlandırma 9

4 Bakım 10

4.1 I Filtrenin temizlenmesi 10

4.2 I Pervanenin temizlenmesi 11

4.3 I Fırçayı değiştirme 12

4.4 I Zinciri değiştirme 13

5 Sorun giderme 14

5.1 I Cihazın davranışı 14

5.2 I Kullanıcı uyarıları 15

İpucu: Daha fazla bilgi edinmek için satıcınızla iletişim kurun
Satıcınıza daha kolay ulaşmak için iletişim bilgilerini not edin ve kaydın arka tarafında yer alan "ürün" bilgilerini doldurun; bu bilgiler satıcınız tarafından talep edilecektir.

1 Özellikler

1.1 I Açıklama

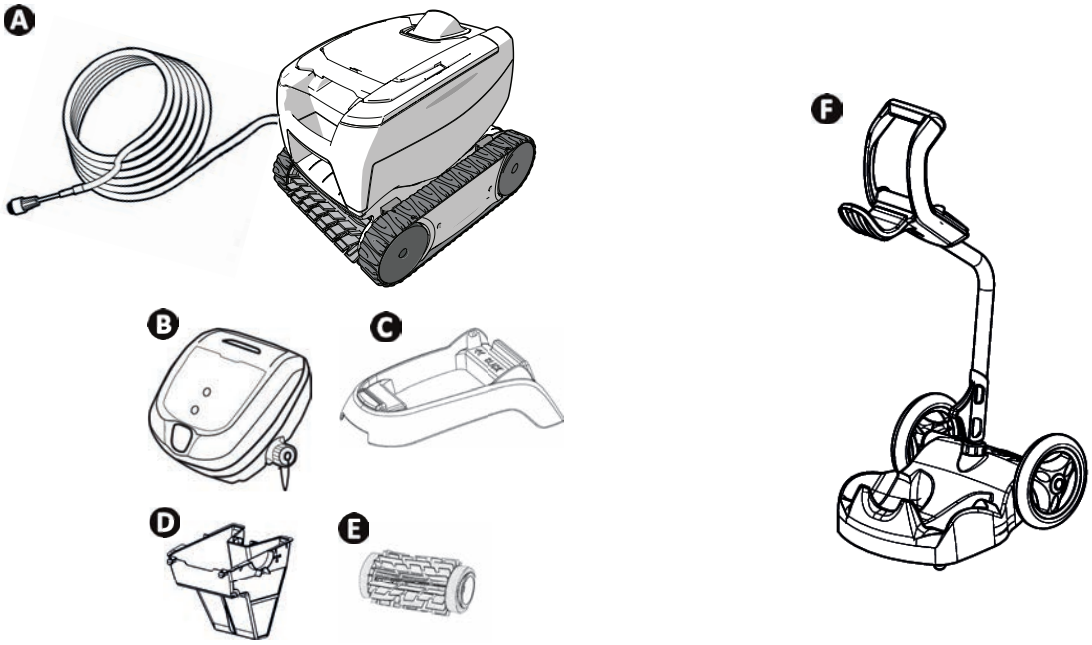

A	Robot + yüzer kablo	✔
B	Kontrol ünitesi	✔
C	Kontrol ünitesi tabanı	✔
D	Küçük kir filtresi 100µ	✔
	Büyük kir filtresi 200µ	⊕
	Çok küçük kir filtresi 60µ	⊕
E	Klasik fırça / Fayans fırçası (modele bağlı)	✔
	Fayans fırçası	⊕
F	Kit taşıyıcı	⊕

✔ : Mevcut ⊕ : İsteğe bağlı

Simge	Anlamı	
	Cihazı başlatma/durdurma:	✔
	Temizlik "sadece taban" (2 saat)	Modele bağlı
	Temizlik "Taban + Duvarlar" (2 saat 30 dakika)	Modele bağlı
	"Kontrol" Göstergesi	✔
	**Yüzey temizleme :**  "sadece taban"	Modele bağlı
	 "Taban + Duvarlar"	

✔ : Mevcut

1.2 I Teknik özellikler ve etiketler

1.2.1 Teknik özellikler

Kontrol ünitesi besleme gerilimi	100-240 VAC, 50 / 60 Hz
Robot besleme gerilimi	30 VDC
Maksimum güç tüketimi	100 W
Kablo uzunluğu	14 m ya da 16,5 m (modele bağlı)
Robot boyutları (U x G x Y)	37 x 29 x 30 cm
Paket boyutları (U x G x Y)	56 x 37 x 38 cm
Robot ağırlığı	5,5 kg
Paketli ağırlık	10,1 kg
Teorik temizlik genişliği	17 cm

1.2.2 Etiketler

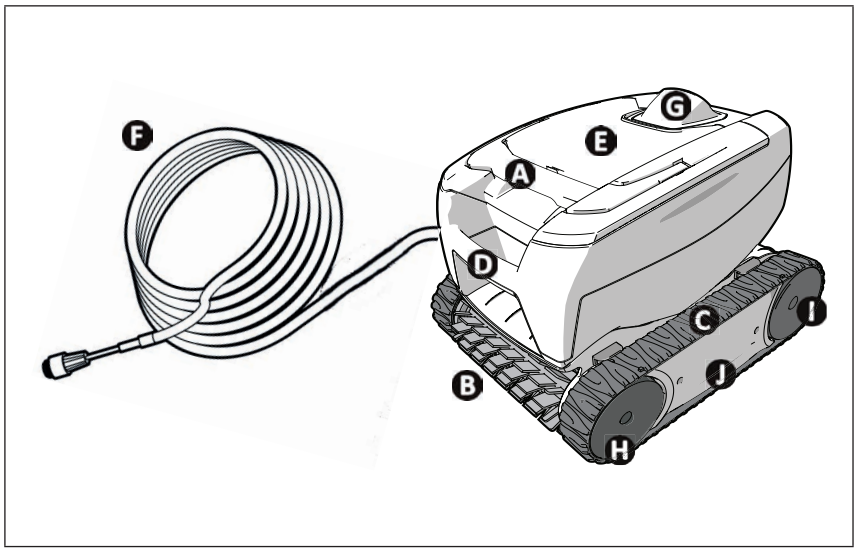

A : Filtre erişim kolu
B : Fırça
C : Zincir
D : Taşıma kolu
E : Şeffaf pencere
(modele bağlı)
F : Yüzer kablo
G : Harici akış kılavuzu
H : Ön tekerler
I : Arka tekerler
J : Kasetler

1.2.3 Ürün uyumluluğu

Bu cihaz aşağıdaki standartlara göre tasarlanmış ve üretilmiştir:
Düşük gerilim yönetmeliği: 2006/95/EC
Elektromanyetik uyumluluk yönetmeliği: 2004/108/EC
EN 55014-1: 2000 +A1:2001 +A2:2002 ; EN 55014-2: 1997 +A1:2002
EN 60335-1: 2002 + A1:2004 + A2:2006 +A11:2004 + A12:2006 ; EN 60335-2-41: 2003 + A1:2004

Karşılıklı olarak uyumludur. Ürün, normal kullanımda test edilmiştir.

GÜVENLİK STANDARTLARI:
Robotlar Intertek (ETL) tarafından IEC 60335-2-41'in ilgili koşullarını karşılıyor olarak sınıflandırılmıştır.

ETL EU IEC 60335-2-41 CE

2 Montaj

2.1 I Durum

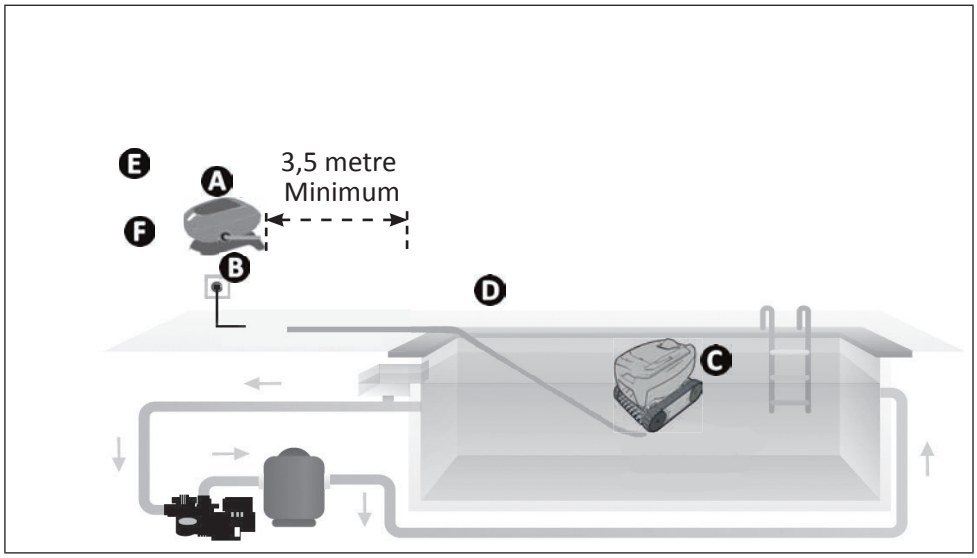

A : Kontrol ünitesi
B : Taban
C : Robot
D : Yüzer kablo
E : Fiş
F : Elektrik kablosu

2.2 I Taban üzerine sabitleme

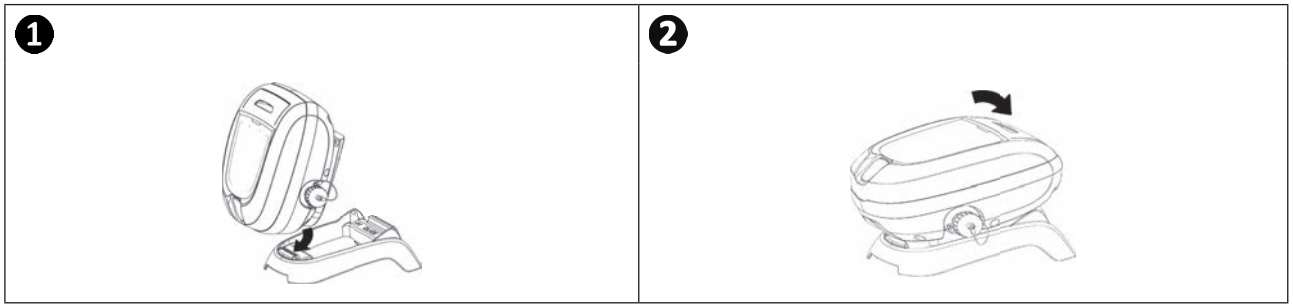

3 Kullanım

3.1 I Kullanım ilkesi

Robot filtreleme sisteminden bağımsızdır ve bağımsız olarak kullanılabilir. Tek yapılması gereken elektrik prizine takmaktır. Tasarlanmış olduğu havuz alanlarını (modele olarak sadece taban, taban ve duvarlar) temizlemek üzere optimal bir şekilde hareket eder. Kir emilir ve robot filtresinde depolanır.
Kontrol ünitesi robotunuzun uzaktan kontrol edilmesine olanak tanır ve ilk tanılamada göstergeler sunar.

3.2 I Havuzun hazırlanması

- **Bu ürün kalıcı yüzme havuzlarında kullanılmak üzere tasarlanmıştır. Portatif havuzlarda kullanmayın. Kalıcı bir havuz, zemin üzerine ya da içine inşa edilmiş ve kolayca sökülemeyen ve temizlenemeyen bir havuzdur.**

- Cihaz, aşağıdaki havuz suyu özelliklerinde kullanılabilir:

Su sıcaklığı	15°C – 35°C
pH	6,8 – 7,6
Klor	< 3 mg/ lt.

- Özellikle hizmete alma sırasında havuz kirliyse, cihazın performansını optimize etmek üzere bir kepçe kullanarak çok büyük pislikleri temizleyin.
- Cihaza zarar verebilecek termometreler, oyuncaklar ve diğer nesneleri çıkarın.

3.3 I Robotun suya sokulması

- Suya maksimum yüzer kablo koyun.
- Taşıma kolunu kullanarak robotu suya koyun (bkz. resim 1).
- İçinde biriken havanın boşalması için hafifçe tüm yönlerde hareket ettirin (bkz. resim 2).
- Cihazın bağımsız olarak alçalması ve havuzun tabanına yerleşmesi önemlidir (bkz. resim 3).

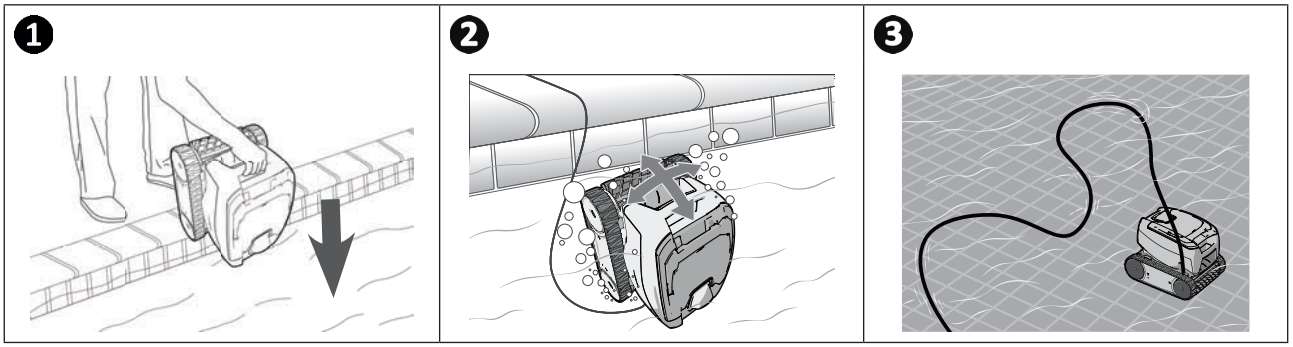

3.4 I Elektrik kaynağını bağlama

Elektrik çarpması, yangın ya da ciddi yaralanma riskini önlemek için aşağıdakilere uyulduğundan emin olun:

- **Kontrol ünitesi bağlantısı için uzatma kablosu kullanımına izin verilmez.**
- **Elektrik prizinin kolayca erişilebilir olduğundan ve yağmur ya da su sıçramalarına karşı korunduğundan emin olun.**
- **Kontrol ünitesi su sıçramalarına karşı dayanıklıdır ancak suya daldırılamaz. Taşkın yatağına kurulmamalıdır; havuzdan en az 3,5 metre uzakta tutun ve doğrudan güneşe maruz kalmasını önleyin.**
- **Kontrol ünitesini elektrik prizinin yakınına yerleştirin.**

- Koruyucu kapağı çıkarın (bkz. resim 1**).**
- Yüzer kabloyu kontrol ünitesine bağlayın ve sadece saat yönünde çevirerek fişi sabitleyin (aksi yapılması durumunda yüzer kablo hasar görebilir) (bkz. resim 2, 3**).**
- Su girişini önlemek için konektörün yerleştirildiğinden emin olun (bkz. resim 4**).**
- Elektrik kablosunu bağlayın (bkz. resim 5). Kontrol ünitesi, maks. 30 mA kaçak akım koruyucu cihazı tarafından korunmakta olan bir elektrik prizine bağlanmalıdır **(şüphe duyulması halinde yetkili bir teknisyenle iletişim kurun).**

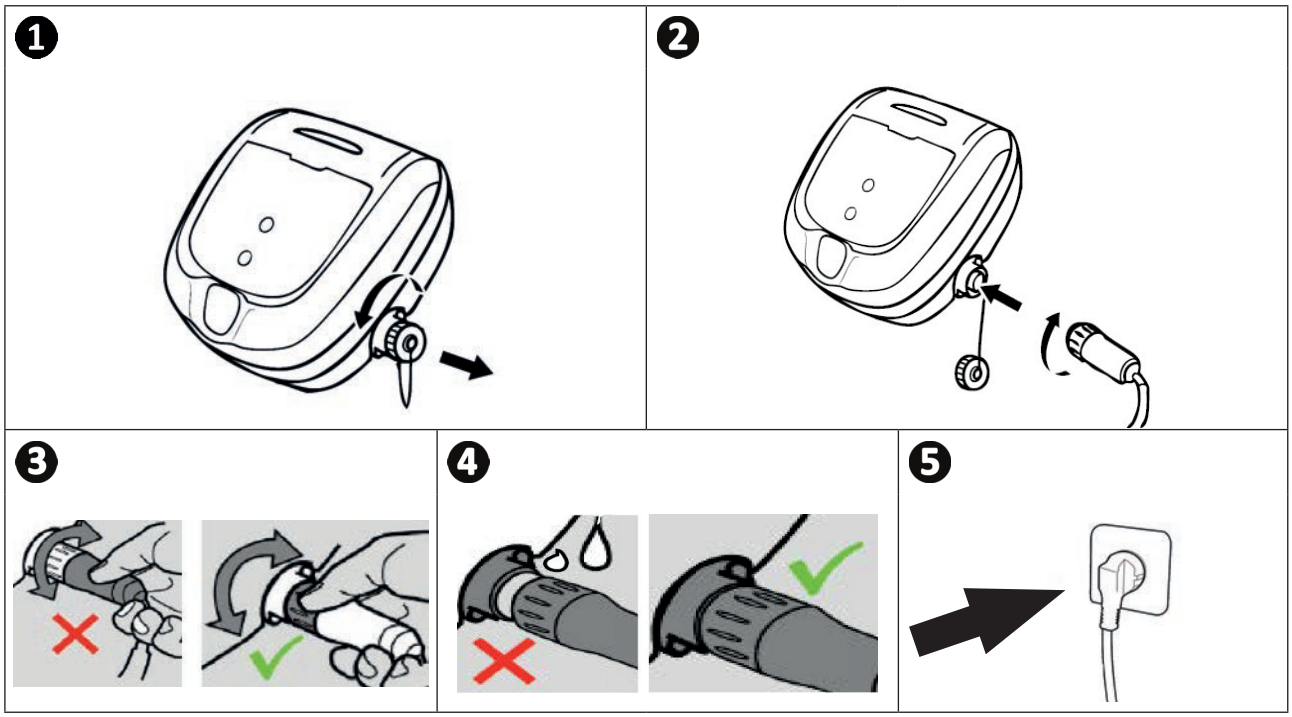

İpucu: Daha iyi çalışma için ünitenin yerleştirilmesi
Kontrol ünitesini, elektrik bağlantısı güvenlik koşullarına göre havuz uzunluğunun ortasına yerleştirin.

3.5 I Temizlik programını başlatma

Yaralanma ya da maddi hasar riskini önlemek için aşağıdakilere uyulduğundan emin olun:

- **Cihaz havuzdayken yüzülmesi yasaktır.**
- **Havuzda şok klorlama yaparsanız cihazı kullanmayın.**
- **Cihazı uzun süre gözetimsiz bir şekilde bırakmayın.**
- **Havuz örtüsü kapalıysa cihazı kullanmayın.**

TR

3.5.1 Temizlik programını başlatma

- Kısa süre basın: , LED'ler yanar.
- Makine “sadece taban“ veya “taban + duvar“ modunda temizlik programına başlar (modele bağlı).
- “Sadece taban“ ya da “taban + duvarlar“ modunu seçmek için öğesine kısa süre basın (modele bağlı).

İpucu: Temizlik performansını artırma
Robot temizleyicinin düzenli kullanımı (haftada 3 programı aşmayacak şekilde) sayesinde her zaman temiz bir havuz elde eder ve filtrenin daha az tıkanmasını sağlamış olursunuz.

3.5.2 Bazı dönüşlerde robot şaha kalkıyor

- Yüzey ne kadar yapışkan olursa robot o kadar yeniden tırmanma eğilimine sahip olacaktır.

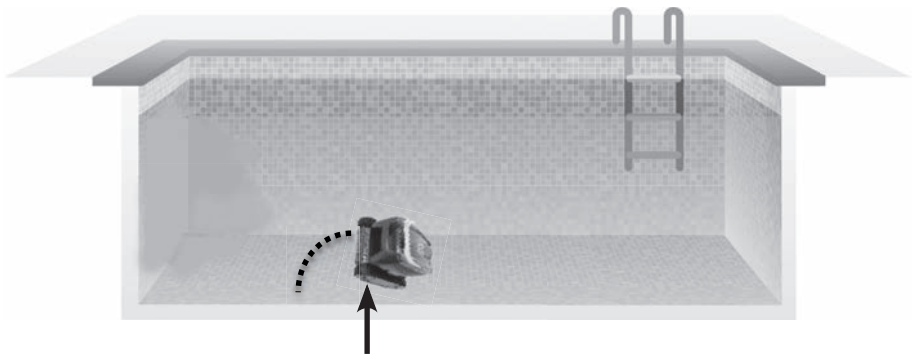

3.6 I Temizlik programını sonlandırma

- **Ekipmana hasar vermemek için robotu sudan çıkarmak için yüzer kablodan çekmeyin, robot taşıma kolunu kullanın.**
- **Her temizleme adımından sonra cihazı sudan çıkarın.**
- **Kullanımdan sonra cihazı doğrudan güneş ışığı altında kurutmayın.**
- **Tüm öğeleri doğrudan güneş ışığı, nem ve hava durumunun etkilerinden uzak tutun.**

- Temizleme programı tamamlandığında ünite durur ve kontrol ünitesi LED'i söner.
- Temizleme işlemi sırasında cihazı durdurmak için basın: , LED söner.
- Robotu yeniden havuzun kenarına getirmek için yüzer kabloyu dikkatli bir şekilde çekin.
- Robotu taşıma kolundan tutup yavaş yavaş çıkarak içindeki suyun boşalmasını sağlayın (bkz. resim 1).
- Hızlı bir şekilde kuruması için robotu yere ya da taşıyıcıda (seçenek olarak mevcuttur) yer alan konumuna dikey olarak yerleştirin. Ardından güneş ve su sıçramasından uzak olacak bir şekilde kontrol ünitesiyle birlikte depolayın.

1

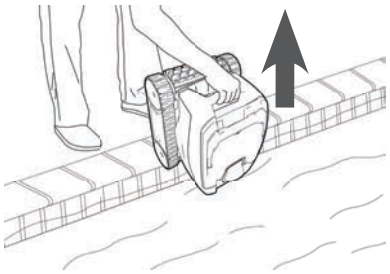

İpucu: Yüzer kablonun dolaşmasını önleyin

Cihazın hareketi, kablonun dolanmasından büyük oranda etkilenir. Doğru şekilde açılmış kablo, havuzun daha iyi kapsanmasını sağlar.

- Kabloyu çözün ve güneş altında yayarak orijinal şekline kavuşmasını sağlayın.
- Ardından dikkatli bir şekilde sarın ve taşıyıcının koluna (seçenek olarak sunulur) ya da sabit bir destek üzerine yerleştirin.

4 Bakım

- Cihaz, sadece su ya da hafif sabunlu su ile düzenli olarak temizlenmelidir. Çözücü kullanmayın.
- Cihazı suyla ayrıntılı bir şekilde durulayın.
- Cihazınızın güneş altında ya da havuzun kenarında kurumasına izin vermeyin.

İpucu: Filtre ve fırçayı 2 yılda bir değiştirin
Üniteyi sağlam tutmak ve optimum performans düzeyini korumak için her 2 yılda bir filtre ve fırçanın temizlenmesi tavsiye edilir.

4.1 I Filtrenin temizlenmesi

- **Filtre dolduğunda ya da kirlendiğinde cihazın performansı azalabilir.**
- **Filtreyi her temizleme programından sonra ya da havuzun koşuluna göre program başına birkaç defa (örneğin başlatırken) temiz su ile temizleyin.**

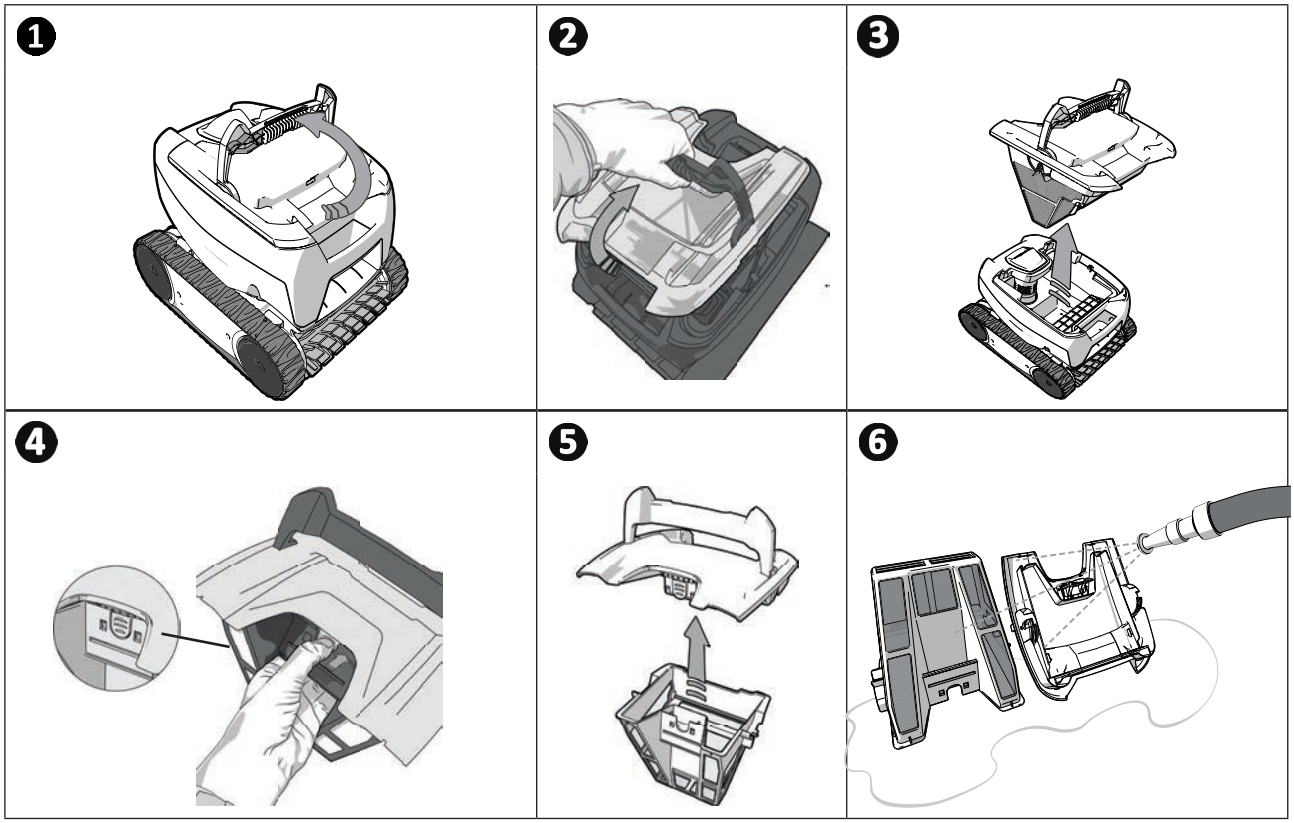

İpucu: Filtrenin tıkanması durumunda
Filtreyi yılda en az bir defa bir asit çözeltisi (örneğin üzüm sirkesi) ile temizleyin. Filtre uzun süre kullanılmadığında (kış dönemi) tıkanabilir.

4.2 I Pervanenin temizlenmesi

Ciddi yaralanmaları önlemek için:

- **Robotun elektrik bağlantısını kesin.**
- **Pervane üzerinde çalışırken koruyucu eldiven kullanın .**

- Filtreyi kolu kullanarak çıkarın (bkz. resim 1).
- Mandalları serbest bırakmak için harici akış kılavuzunu kaldırarak çıkarın (bkz. resim 2).
- İlk defa söküldüğünde dahili akış kılavuzu çok sağlam bir şekilde takılıdır bu nedenle deliklere bir tornavida sokup saat yönünün tersinde çevirerek gevşetmeniz tavsiye edilir (bkz. resim 3).
- Dahili akış kılavuzu gevşediğinde elinizle sökün (bkz. resim 4).
- Dahili akış kılavuzunu çıkarın (bkz. resim 5).
- Eldiven takın ve pervaneyi güçlü bir şekilde çekerek çıkarın (bkz. resim 6).
- Pervaneyi engelleyebilecek tüm kirleri temizleyin (yapraklar, çakıl taşları...) (bkz. resim 7).

1

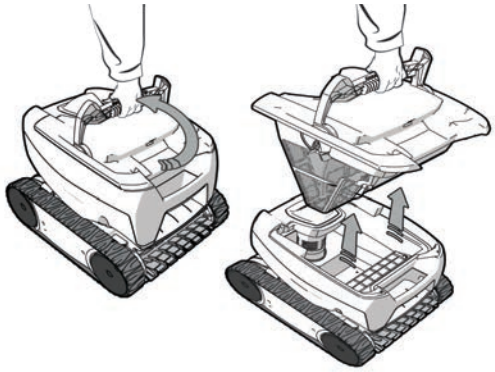

2



3



4



5



6



7



4.3 I Fırçayı değiştirme

- Fırçada yıpranma göstergeleri bulunmaktadır, kontrollerle fırça ucu arasındaki mesafe fırçanın iyi durumda olduğunu gösterir (bkz. resim 1).
- Yıpranma göstergeleri 2 resmi ile gösterildiği şekilde olduğunda fırça yıpranmıştır ve değiştirilmesi gereklidir.
- Eski fırçayı çıkarmak için takılı oldukları deliklerdeki tırnakları çıkarın (bkz. resim 3).
- Yeni fırçayı yerleştirmek için, fırça tutucu altında dil bulunmayan kenarı yerleştirin (bkz. resim 4).
- Fırçayı desteği çevresinde döndürün ve tırnakları montaj deliklerine kaydırın ve her tırnağı, yuvadaki kenarı geçmek üzere çekin (bkz. resim 5).
- Tırnakları, şeritlerle aynı seviyede olmalarını sağlayacak şekilde bir makasla kesin (bkz. resim 6).

TR

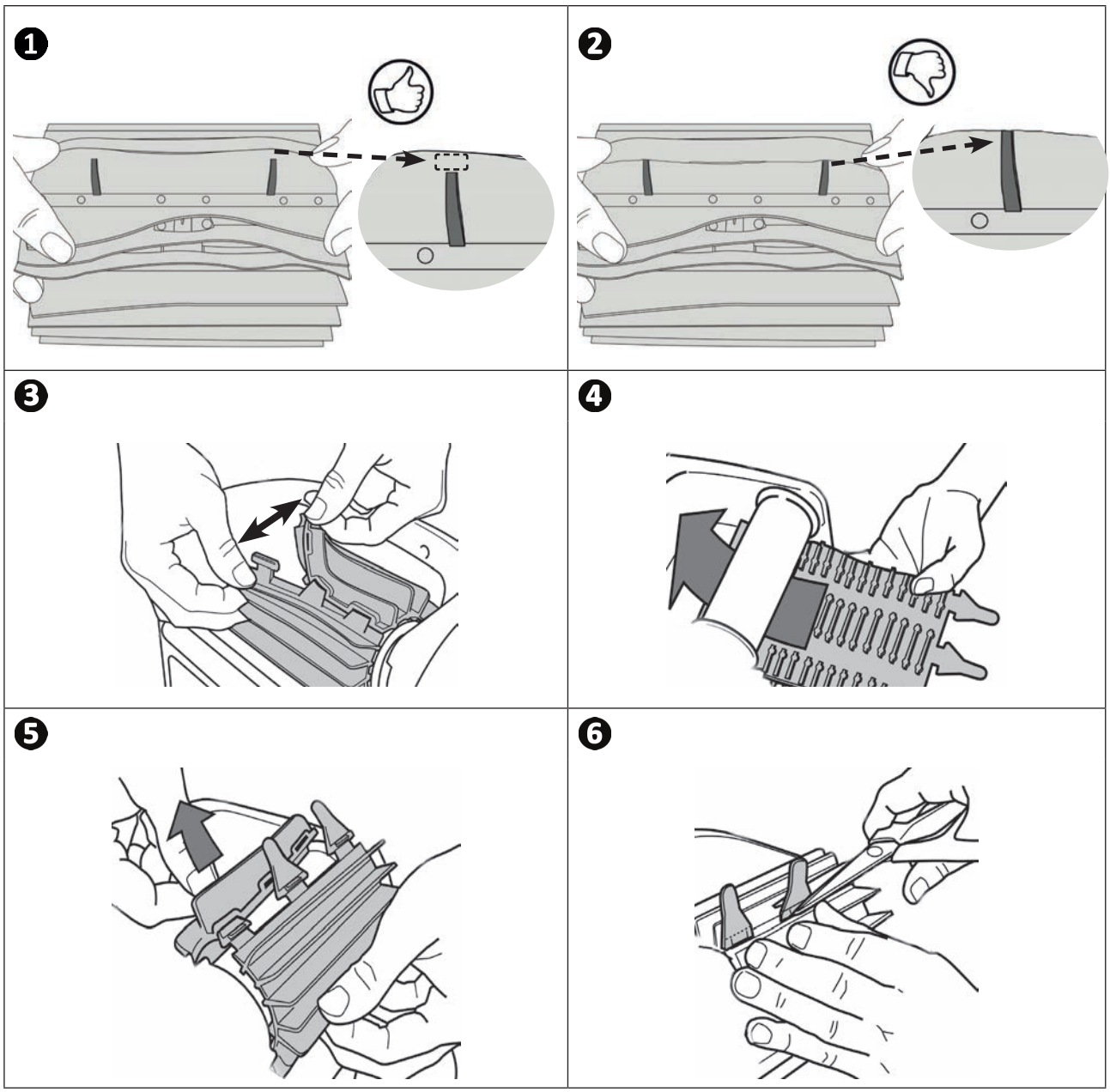

4.4 I Zinciri değiştirme

- Robotu yan yatırın (bkz. resim 1).
- Tekerlerden birinden başlayarak, tekerden ayırmak üzere zincirin iç kısmını çekin (bkz. resim 2). Ardından zinciri robottan çıkarın.
- Yeni zinciri takmak için, zincirin iç kısmını ilk tekerin dişleri üzerine yerleştirin.
- Zinciri ikinci tekerin çevresinde gerin. Zincire basarak tekerin dişleri üzerinde doğru şekilde yerleşmesini sağlayın.
- Zincirin kılavuzların ardından geçtiğinden emin olun (model kılavuz raylara sahipse).

1

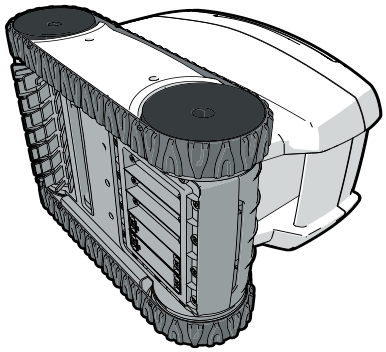

2



5 Sorun giderme

- **Bir arıza halinde satıcınıza başvurmadan önce aşağıdaki tabloda yer alan basit kontrolleri gerçekleştirmenizi tavsiye ediyoruz.**
- **Sorun devam ederse satıcınızla iletişim kurun.**
- **: Eylem yetkili bir teknisyen tarafından gerçekleştirilmelidir**

5.1 I Cihazın davranışı

Düz bir hatta hareket ederken robot havuzun dibinde ilerlemiyor. (Havuzun dibinde dönmek için robotun şaha kalkması normaldir)	• Robotun gövdesinde hava kalmış. Robotu suya atma işlemini tekrar edin (bkz. § "3.3 I Robotun suya sokulması"). • Filtre dolu ya da kirli: temizleyin. • Pervane hasar görmüş, **satıcıyla iletişim kurun**
Robot duvarlara tırmanmıyor. (Programlanması gereği robot sistematik olarak duvarlara tırmanmaz)	• Filtre dolu ya da kirli: temizleyin. • Filtre tıkanmış : Asit çözeltisiyle temizleyin (örneğin üzüm sirkesi) ya da gerekliyse değiştirin. • Su temiz gözükse de havuzda gözle görülemeyen mikroskobik algler mevcut olabilir, bu algler duvarları kayganlaştırarak robotun tırmanmasını engeller. Şok klor uygulaması gerçekleştirin ve pH değerini hafifçe düşürün. **Şok uygulaması sırasında robotu suyun içinde bırakmayın.** **Sorun devam ederse satıcınıza ulaşın**
Başlangıçta robot herhangi bir hareket gerçekleştirmiyor	• Kontrol ünitesinin bağlı olduğu güç kaynağının doğru şekilde çalıştığını kontrol edin. • Bir temizlik programının başladığını ve ışığın yandığını kontrol edin. **Sorun devam ederse satıcınıza ulaşın**
Kablo dolanmış Robot tüm havuzu temizlemiyor Robot, boşaltma ağızlarında takılıyor	• Suya maksimum yüzer kablo koyduğunuzdan emin olun. • Filtre pompasını durdurun ve yeni bir temizlik programı başlatın. • Kontrol ünitesini güvenlik koşullarına göre havuz uzunluğunun ortasına yerleştirin, bkz. "3.4 I Elektrik kaynağını bağlama". Temizlik optimum değilse, kontrol ünitesinin konumunu ve robotun suya atıldığı yeri değiştirin.
Kontrol ünitesi basılan tuşlara tepki vermiyor	• Elektrik kablosunu prizden çıkarın, 10 saniye bekle ve elektrik kablosunu yeniden takın.
Robot duvarlara tırmanmak üzere yukarı doğru eğilmiyor	• Fırça yıpranmış: Fırça göstergelerini "4.3 I Fırçayı değiştirme" ve fırçanın fırça tutucusunda sağlam bir şekilde takılı olduğunu kontrol edin Gerekliyse fırçayı değiştirin. • Havuzun tabanıyla duvarlar arasında dik açı olacak şekilde fayans döşenmiş, temizleme işlemini optimize etmek için fırçanın uyarlanması gerekebilir: **satıcınıza başvurun**
Robot yavaşça duvarlara tırmanıyor ve su kesiminin altında duruyor Robot duvarlara hızlı bir şekilde tırmanıyor ve su kesimini geçerek hava emiyor	• Robot havuz astarına bağlı olarak farklı şekilde davranıyor olabilir, bir parametre değişimi gerekli olabilir **bunun için satıcınızla iletişim kurun**

5.2 I Kullanıcı uyarıları

LED yanıp sönüyor:	Çözümler
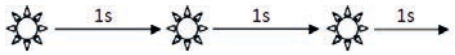	• Robotun doğru şekilde kontrol ünitesine bağlanmış olduğundan emin olun. Gerekliyse prosedürleri takip ederek bağlantıyı kesin ve yeniden bağlayın.
	• Fırçayı ve fırça tutucunun dönmesini engelleyen herhangi bir şey olmadığından emin olun. Bunu yapmak üzere gövdede herhangi bir harici unsurun sıkışmadığını kontrol etmek için rayları çıkarın ve tekerleri manüel olarak döndürün.
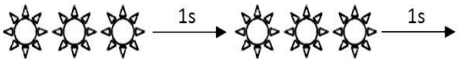	• Robot havuzun dışında kullanılmış. Robotu suda çalıştırdığınızdan emin olun (bkz. § “3.3 I Robotun suya sokulması”).
	• Pervanede çakış taşı ya da saç olup olmadığını kontrol edin (bkz § “4.2 I Pervanenin temizlenmesi”). • Gerekirse filtreyi temizleyin ya da değiştirin.
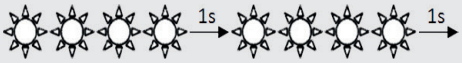	• Kumanda kutusunda yüksek sıcaklık: - Tercihen güneş görmeyen bir yere yerleştirin. - Yeni bir programa başlamadan önce kumanda kutusunun soğumasına izin verin.
	• Robotun aşırı yoğunluğu. Yanıp sönen çözümler #2 ve #3’ü kontrol edin.
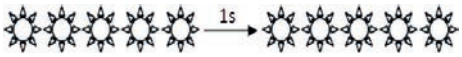	• Robot havuzun herhangi bir alanında takılmış olabilir. Bir programı yeniden başlatın ya da yanıp sönen çözümler #2’yi kontrol edin.

İpucu: Daha hızlı destek alabilmek için satıcıya cihazın durumunu bildirin
Bu bilgiyi satıcınızla paylaşın

ZODIAC®

Votre revendeur *Your retailer*	
Modèle appareil *Appliance model*	
Numéro de série *Serial number*	

Trouvez plus d'informations et enregistrez votre produit sur
More informations and register you product on

www.zodiac.com

Zodiac Pool Care Europe - Boulevard de la Romanerie - BP 90023 - 49180 St Barthélémy d'Anjou cedex - S.A.S.U. au capital de 1 267 140 € / SIREN 395 068 679 / RCS PARIS

ZODIAC® is a registered trademark of Zodiac International, S.A.S.U., used under license.

papiers Avec Ecofolio tous les papiers se recyclent.