ДОГОВІР 605 - ТЧЗ-16

м. Київ «13» вересня 2016 року

Комунальне підприємство «Київський метрополітен», в особі начальника структурного підрозділу «Електродепо «Харківське» Пашка Володимира Івановича, який діє на підставі довіреності від 30.08.2016 № 131, в подальшому Замовник, з однієї сторони,

та Товариство з обмеженою відповідальністю «СПІЛЬНЕ ВИРОБНИЧЕ ПІДПРИЄМСТВО «КВАЗАР», в особі директора Кулака Олександра Олексійовича, який діє на підставі Статуту, в подальшому Виконавець, з другої сторони,

надалі разом - Сторони, уклали цей Договір про наступне:

1. ПРЕДМЕТ ДОГОВОРУ

1.1. Виконавець зобов'язується надати послуги *з розробки та виготовлення пристроїв контролю дій машиністів (ПКДМ)* відповідно до коду 27.12.9 згідно з ДК 016-2010 **«Роботи субпідрядні як частина виробництва електричної розподільчої та керувальної апаратури»** (інженерні послуги різні, код 71330000-0 згідно з ДК 021-2015), надалі – послуги, визначені в якості, кількості, за цінами та етапами надання, які зазначені у Переліку послуг (Додаток 1 до Договору), що додається до Договору і є його невід'ємною частиною, а Замовник зобов'язується прийняти ці послуги та сплатити їх вартість.

1.2. Надання послуг за цим Договором передбачає:

- розробку Виконавцем технічної документації на виготовлення пристроїв ПКДМ, узгодження її з Замовником та передачу її Замовнику в передбачений Договором строк;
- виготовлення та передачу Виконавцем Замовнику 10-ти пристроїв ПКДМ за встановленим порядком;
- проведення дослідної експлуатації Замовником 3-х пристроїв ПКДМ (введення в дослідну експлуатацію 3-х пристроїв ПКДМ здійснюється у складі комісії з представників Сторін за встановленим порядком).

1.3. Послуги надаються Виконавцем відповідно до «Технічних вимог на розробку та виготовлення пристрою контролю дій машиніста (ПКДМ) для вагонів метрополітену», затверджених 17.03.2016 року головним інженером СП «Служба рухомого складу» (копія до Договору додається), який є невід'ємною частиною цього Договору.

1.4. Обсяги закупівлі товару, що є предметом Договору, можуть бути зменшені в залежності від фінансових можливостей та виробничих потреб Замовника.

2. ЦІНА ПОСЛУГ ТА СУМА ДОГОВОРУ

2.1. Ціна на послуги встановлюється в національній валюті України – гривні.

2.2. Ціна на послуги встановлюється з урахуванням вартості тари (упаковки) пристроїв ПКДМ, їх доставки (транспортування), виготовлення пристроїв ПКДМ та всіх накладних витрат, тощо.

2.3. Вартість розробки та виготовлення одного пристрою ПКДМ складає 25600,20 (двадцять п'ять тисяч шістсот гривень 20 копійок) грн., в тому числі ПДВ 20% - 4266,70 грн.

2.4 Сума цього Договору становить 256 002,00 (двісті п'ятдесят шість тисяч дві гривні 00 копійок) грн., в т.ч. ПДВ 20% –42667,00 (сорок дві тисячі шістсот шістдесят сім гривень 00 копійок) грн.

3. ПОРЯДОК ЗДІЙСНЕННЯ РОЗРАХУНКІВ

3.1. Розрахунок за послуги здійснюється у безготівковій формі, шляхом перерахування коштів Замовником на поточний рахунок Виконавця протягом 5 (п'яти) банківських днів за II та III етап, вартість яких зазначена в Переліку послуг (Додаток 1 до Договору), з моменту підписання обома Сторонами Актів здавання-приймання наданих послуг відповідних етапів, що надаються разом з видатковими накладними.

3.2. Датою оплати вважається дата перерахування коштів з поточного рахунку Замовника на поточний рахунок Виконавця .

4. СТРОК ТА УМОВИ НАДАННЯ ПОСЛУГ

4.1. Виконавець надає послуги, що є предметом цього Договору, поетапно. Строк надання послуг: 12 місяців з моменту підписання Сторонами Договору та скріплення його печатками Сторін. Строки виконання етапів Виконавцем визначені у Переліку послуг (Додаток 1 до Договору).

4.1.1. Надання послуг здійснюється Виконавцем у 3 (три) етапи:

І етап:

- розробка Виконавцем технічної документації на виготовлення пристроїв ПКДМ, узгодження та передача технічної документації Замовнику на підставі Акта приймання-передачі технічної документації на виготовлення пристроїв ПКДМ.

ІІ етап:

- виготовлення Виконавцем 3-х пристроїв ПКДМ, передача цих пристроїв ПКДМ Замовнику за Актом приймання-передачі виготовленої продукції в дослідну експлуатацію;
- проведення дослідної експлуатації Замовником 3-х пристроїв ПКДМ (введення в дослідну експлуатацію пристроїв ПКДМ здійснюється у складі комісії з представників Сторін за порядком, визначеним окремим розпорядчим документом, підписаним обома Сторонами до початку ІІ етапу). Сторонами складається протокол про результати дослідних випробувань пристроїв ПКДМ;
- передача 3-х пристроїв ПКДМ Замовнику за Актом здавання-приймання наданих послуг та видатковою накладною у разі отримання позитивних результатів випробування дослідних пристроїв ПКДМ та прийняття рішення щодо можливості використання виготовлених виконавцем пристроїв ПКДМ для вагонів метрополітену.

ІІІ етап:

– виготовлення 7-ми пристроїв ПКДМ та передача Замовнику 7-ми пристроїв ПКДМ за Актом здавання-приймання наданих послуг та видатковою накладною.

4.2. Місце надання послуг:

- розробка технічної документації та виготовлення пристроїв ПКДМ – на території Виконавця;
- передача виготовлених пристроїв ПКДМ, дослідна експлуатація пристроїв ПКДМ – на території Замовника за адресою: м. Київ, вул. Бориспільська 20-а.

4.3. Виконавець надає послуги, що є предметом цього договору, власними силами та засобами, здійснює забезпечення послуг матеріальними ресурсами необхідними для надання послуг, забезпечує їх відповідність встановленим нормам якості.

4.4. Виконавець здійснює розробку технічної документації на виготовлення пристроїв ПКДМ відповідно до вимог встановлених цим Договором та узгоджує розроблену технічну документацію з Замовником. Замовник протягом 5 (п'яти) робочих днів з моменту отримання, узгоджує надану Виконавцем технічну документацію, або дає мотивовану відмову від прийняття технічної документації на виготовлення пристроїв ПКДМ.

У випадку мотивованої відмови Замовника від узгодження технічної документації на виготовлення пристроїв ПКДМ, Сторони у 5-денний термін складають Акт про недоліки з переліком виявлених недоліків і термінами їх усунення Виконавцем.

4.5. Виконавець передає Замовнику узгоджену технічну документацію на виготовлення пристроїв ПКДМ у одному примірнику.

4.6. Виконавець здійснює виготовлення 3-х пристроїв ПКДМ за ІІ етапом, відповідно до узгодженої Замовником технічної документації, забезпечуючи належну якість для таких видів послуг, та передає Замовнику виготовлені пристрої на підставі підписаного Сторонами Акта приймання-передачі виготовленої продукції в дослідну експлуатацію - для проведення Замовником їх дослідної експлуатації.

4.6.1. Для введення в дослідну експлуатацію 3-х пристроїв ПКДМ створюється робоча комісія з представників Замовника і Виконавця (далі - комісія). Порядок та тривалість роботи комісії визначається Замовником. Комісія створюється не пізніше як у 5-денний термін (5 робочих днів) після передачі Виконавцем Замовнику зазначених пристроїв ПКДМ, згідно Акта приймання-передачі виготовленої продукції в дослідну експлуатацію.

4.6.2. У разі виявлення недоліків виготовлених пристроїв ПКДМ під час передачі та

введення пристроїв ПКДМ в дослідну експлуатацію, а також під час дослідної експлуатації, складається Акт про виявлені недоліки (дефекти), які Виконавець повинен у терміни, визначені Актом, усунути та письмово сповістити про це Замовника.

4.6.3. Після закінчення експлуатаційних випробувань дослідних пристроїв ПКДМ згідно з умовами цього Договору, Сторонами приймається рішення щодо можливості використання пристроїв ПКДМ у вагонах метрополітену, що оформлюється протоколом про результати дослідних випробувань пристроїв ПКДМ.

4.6.4. Приймання-передача пристроїв ПКДМ за II етапом здійснюється уповноваженими представниками Сторін після проведення дослідної експлуатації Замовником цих пристроїв та у разі прийняття Сторонами позитивного рішення щодо можливості використання пристроїв ПКДМ у вагонах метрополітену на підставі Акта здавання-приймання наданих послуг за II етапом, який надається Замовнику Виконавцем разом з видатковою накладною на пристрої, передбачені II етапом.

4.6.5. Замовник зобов'язаний розглянути наданий Виконавцем Акт здавання-приймання наданих послуг за II етапом разом з видатковою накладною і, протягом 3 (трьох) робочих днів з дня його отримання, підписати цей Акт разом з видатковою накладною та передати його Виконавцю або надати йому мотивовану відмову від підписання.

4.6.6. У випадку мотивованої відмови Замовника від приймання наданих Виконавцем послуг, Сторони складають Акт про недоліки з переліком виявлених недоліків і термінами їх усунення Виконавцем. Після усунення виявлених недоліків Сторони підписують Акт здавання-приймання наданих послуг.

4.6.7. Зобов'язання Виконавця щодо надання послуг за I та II етапами вважаються виконаними у повному обсязі з дати підписання Сторонами Акта здавання-приймання наданих послуг за II етапом разом з видатковою накладною на пристрої, передбачені II етапом.

4.7. На III-му етапі надання послуг Виконавцем здійснюється:

- виготовлення та передача замовнику 7-ми пристроїв ПКДМ в строк, визначений у Переліку послуг (Додаток 1 до Договору);
- передача виготовлених пристроїв ПКДМ Замовнику здійснюється уповноваженими представниками Сторін на підставі Акта здавання-приймання наданих послуг за III етапом, який надається Замовнику Виконавцем разом з видатковою накладною на пристрої, передбачені III етапом.

4.7.1. Зобов'язання Виконавця щодо надання послуг за III етапом вважаються виконаними у повному обсязі з дати підписання Сторонами Акта здавання-приймання наданих послуг за III етапом разом з видатковою накладною. Підписання Сторонами Акта здавання-приймання наданих послуг за III етапом здійснюється у порядку, визначеному в п.п. 4.6.5 та п.п. 4.6.6. Договору.

4.8. Усунення недоліків Виконавець здійснює за власний рахунок.

4.9. Ризик випадкового знищення або пошкодження результату надання послуг (пристроїв ПКДМ), до моменту підписання Сторонами Акта здавання-приймання наданих послуг та видаткової накладної за відповідним етапом, несе Виконавець, крім випадків виникнення ризику внаслідок обставин, що залежали від Замовника.

4.10. Право власності на пристрої ПКДМ переходить від Виконавця до Замовника з моменту підписання уповноваженими особами обох Сторін Актів здавання-приймання наданих послуг та видаткових накладних за відповідними етапами.

5. ЯКІСТЬ ТА ГАРАНТІЙНИЙ ТЕРМІН ПОСЛУГ

5.1. Якість наданих Виконавцем послуг повинна відповідати вимогам чинного законодавства України, національним стандартам України для послуг такого виду, зокрема Правилам улаштування електроустановок (ПУЕ), Правилам технічної експлуатації метрополітенів України (ПТЕ), Правилам техніки безпеки (ПТБ), а також умовам цього Договору.

5.2. Якість послуг, що надає Виконавець за даним Договором, та якість матеріальних ресурсів, що використовуються для надання послуг, повинні відповідати державним стандартам та вимогам нормативно-правових актів, а також технічним характеристикам пристроїв ПКДМ відповідно до Технічних вимог, що є невід'ємною частиною Договору.

5.3. Виконавець повинен надати Замовнику, разом з видатковими накладними, оригінали або завірені Виконавцем копії документів, що підтверджують походження та якість виготовлених пристроїв ПКДМ, а також залучених до їх виготовлення матеріальних ресурсів, а саме: сертифікат якості Виконавця, технічний паспорт та інструкція з експлуатації..

5.4. Виконавець гарантує якість наданих послуг та гарантійний термін виготовлених пристроїв ПКДМ протягом 24 місяців з моменту підписання Сторонами Акта здавання-приймання наданих послуг за відповідним етапом, надавши гарантійний талон на кожен пристрій.

5.5. Прийняття Замовником неякісних (некомплектних) пристроїв ПКДМ під час здавання Виконавцем послуг не звільняє Виконавця від зобов'язань передати якісні (комплектні) пристрої ПКДМ, датою надання послуг при цьому є дата передачі Замовнику якісних (доукомплектованих) пристроїв ПКДМ.

5.6. Приймання пристроїв ПКДМ по кількості і якості здійснюється у відповідності з інструкціями ДА СРСР П-6 від 15.06.65, П-7 від 25.04.66 з врахуванням змін та доповнень до них.

5.7. Якщо протягом дії гарантійного строку Замовником будуть виявлені недоліки(дефекти) у наданих Виконавцем послугах (в т.ч. виникнення технічної несправності пристроїв ПКДМ), Замовник, протягом 5 робочих днів з моменту їх виявлення, повідомляє про це Виконавця рекомендованим листом (з повідомленням про вручення) і запрошує його для складання Акта про недоліки (дефекти). Виконавець зобов'язаний протягом 3 (трьох) робочих днів з дня отримання письмового повідомлення від Замовника про виявлені недоліки (дефекти), прибути до Замовника для складання Акта про недоліки (дефекти).

Неприбуття уповноваженого представника Виконавця у зазначений термін вважається відмовою Виконавця взяти участь у складанні Акта про недоліки (дефекти), у цьому випадку Замовник має право скласти Акт про недоліки (дефекти) самостійно або з залученням незалежних експертів, без участі Виконавця. Акт, складений без участі Виконавця, надсилається йому Замовником рекомендованим листом (з повідомленням про вручення) протягом двох робочих днів з дня його складання. Акт про недоліки (дефекти) є підставою для усунення Виконавцем виявлених недоліків (дефектів).

Замовник вправі вимагати усунення Виконавцем виявлених недоліків (дефектів), а Виконавець зобов'язаний за власний рахунок усунути виявлені недоліки (дефекти) в строки та в порядку, що визначені в Акті про недоліки, але не пізніше ніж 25 (двадцять п'ять) календарних днів з дня отримання Акта про недоліки (дефекти) та не більше 40 (сорок) календарних днів з дня направлення Замовником Виконавцю такого Акта.

Якщо Виконавець відмовиться від усунення недоліків (дефектів) або не забезпечить їх усунення у визначені строки, Замовник має право усунути недоліки (дефекти) власними силами або із залученням третіх осіб. У цьому випадку, Виконавець зобов'язаний повністю компенсувати Замовнику витрати, пов'язані з усуненням виявлених недоліків (дефектів) та відшкодувати завдані збитки.

5.8. У випадку виявлення дефектів (недоліків) у наданих послугах, що виникли з вини Виконавця, гарантійний термін продовжується на час усунення цих дефектів (недоліків).

5.9. Виконавець зобов`язується відшкодувати Замовнику всі збитки в межах гарантійного терміну, нанесені неналежною якістю наданих послуг.

5.10. У випадку виникнення пошкоджень майна Замовника з вини Виконавця під час введення пристроїв ПКДМ в дослідну експлуатацію та проведення дослідної Виконавець відшкодовує завдані збитки Замовнику в повному обсязі у встановленому законодавством порядку.

6. ТАРА, ПАКУВАННЯ ТА МАРКУВАННЯ

6.1. Пристрої ПКДМ повинні бути спаковані Виконавцем таким чином, щоб виключити псування або знищення їх на період доставки до прийняття Замовником.

6.2. Пристрої ПКДМ повинні бути промарковані, із зазначенням тексту на них та тарі (упаковці) і відповідати діючим стандартам та нормативно-технічним вимогам.

7. ПРАВА ТА ОБОВ`ЯЗКИ СТОРІН

7.1. Замовник зобов'язаний:

7.1.2. В повному обсязі сплачувати за надані послуги по II та III етапу.

7.1.3. Приймати послуги по II та III етапу згідно Актів здавання-приймання наданих послуг та видаткових накладних.

7.2. Замовник має право:

7.2.1. У разі невиконання зобов'язань Виконавцем, достроково в односторонньому порядку розірвати даний Договір, повідомивши про це Виконавця не пізніше, як за 20 календарних днів до бажаної дати розірвання.

7.2.2. Контролювати надання послуг у строки, встановлені даним Договором.

7.2.3. Залучати фахівців метрополітену або сторонніх експертів для приймання послуг від Виконавця.

7.2.4. Повернути неякісні (некомплектні) пристрої ПКДМ Виконавцю.

7.2.5. Зменшувати обсяг закупівлі послуг залежно від своїх фінансових можливостей та потреб.

7.2.6. Відмовитись від прийняття наданих послуг, якщо вони не відповідають умовам Договору, і вимагати від Виконавця відшкодування збитків, якщо їх завдано внаслідок невиконання або неналежного виконання Виконавцем взятих на себе зобов'язань за цим Договором.

7.2.7. При достроковому виконанні умов Договору - прийняти та оплатити надані Виконавцем послуги відповідно до умов цього Договору.

7.3. Виконавець зобов'язаний:

7.3.1. Забезпечити надання послуг (розробку технічної документації на виготовлення пристроїв ПКДМ та передачу її Замовнику; виготовлення 10-ти пристроїв ПКДМ; передачу Замовнику пристроїв ПКДМ за встановленим порядком) у строки, встановлені п.4.1. та п.п. 4.1.1. цього Договору.

7.3.2. Надавати разом з пристроями ПКДМ, що передаються Замовнику, товаросупровідні документи (видаткову накладну), документи, що підтверджують якість пристроїв ПКДМ (сертифікат якості Виконавця та паспорт).

7.3.3. Забезпечити відповідність якості послуг встановленим нормам якості на такі послуги.

7.3.4. Своїми силами та засобами забезпечити якісне надання послуг з дотриманням вимог Замовника та гарантією згідно з пунктом 5.4. цього Договору, а також своєчасно за свій рахунок усувати недоліки (дефекти), що виникають в період гарантійного строку.

7.3.5. Дотримуватись перепускного режиму, діючого на території Замовника.

7.3.6. Забезпечити дотримання працівниками Виконавця вимог Правил внутрішнього трудового розпорядку Замовника та нормативно-правових актів з питань охорони праці і пожежної безпеки, що регламентують вимоги до безпечного перебування на території Замовника.

7.3.7. Розслідувати та брати на облік нещасні випадки, що трапилися з працівниками Виконавця під час надання ними послуг на території Замовника.

7.3.8. Нести відповідальність за зберігання свого інструменту на території Замовника та вживати заходів щодо не пошкодження майна Замовника.

7.3.9. Дотримуватись вимог діючої в метрополітені Інструкції про порядок виконання робіт сторонніми організаціями на діючих об'єктах метрополітену та в його технічних зонах.

7.3.10. При зміні статусу платника податку, своєчасно надавати інформацію Замовнику з підтверджуючими документами.

7.3.11. Оформляти належним чином податкові накладні, дотримуючись вимог чинного законодавства та умов даного Договору..

7.3.12. Після надання послуг належним чином оформити та надати Замовнику Акт здавання-приймання наданих послуг та видаткову накладну за відповідним етапом.

7.3.13. У випадку виникнення пошкоджень майна Замовника з вини Виконавця під час надання послуг здійснити відновлення пошкодженого майна та/або відшкодувати завдані збитки у встановленому законодавством порядку.

7.3.14. Відшкодувати Замовнику в повному обсязі збитки, завдані неналежною якістю наданих послуг.

7.3.15. Усунути недоліки (дефекти) в наданих послугах в порядку, визначеному цим Договором.

7.4. Виконавець має право:

7.4.1. Своєчасно та в повному обсязі отримувати плату за надані послуги.

7.4.2. На дострокове надання послуг - за письмовим погодженням Замовника.

8. ВІДПОВІДАЛЬНІСТЬ СТОРІН

8.1. У разі невиконання або неналежного виконання своїх зобов'язань за цим Договором Сторони несуть відповідальність, передбачену чинним законодавством України та умовами цього Договору.

8.2. У разі невиконання або неналежного виконання своїх зобов'язань щодо строків надання послуг або надання їх не в повному обсязі, Виконавець сплачує штраф у розмірі 0,1% від вартості ненаданих послуг за кожен день порушення виконання зобов'язань за Договором, а за прострочення понад тридцять днів додатково стягується штраф у розмірі 7% від вартості ненаданих послуг.

8.3. У разі затримки надання послуг більше, як на один місяць понад строку, передбаченого Договором, Замовник має право в односторонньому порядку достроково припинити дію цього Договору (повідомивши про це Виконавця письмово) стосовно ненаданих послуг без будь-якої компенсації за збитки, які Виконавець поніс або може понести в зв'язку з таким розірванням Договору.

8.4. В разі неякісного надання послуг з вини Виконавця, останній зобов'язаний сплатити на користь Замовника штраф у розмірі 20% від вартості неякісно наданих послуг.

8.5. У випадках, не передбачених умовами даного Договору, Сторони несуть відповідальність, передбачену чинним законодавством України.

8.6. Сплата штрафних санкцій не звільняє винну Сторону від належного виконання своїх зобов'язань за даним Договором.

8.7. Виконавець несе відповідальність за невиконання, неналежне виконання або порушення ним вимог нормативно-правових актів з охорони праці, пожежної безпеки, виробничої санітарії та гігієни праці, у тому числі за порушення, що спричинили нещасні випадки на виробництві, згідно з чинним законодавством України.

8.8. У разі настання нещасного випадку з працівниками Виконавця, розслідування проводиться відповідно до вимог п. 26 «Порядку проведення розслідування та ведення обліку нещасних випадків, професійних захворювань і аварій на виробництві», затвердженого постановою Кабінету Міністрів України від 30.11.2011 № 1232.

9. ОБСТАВИНИ НЕПЕРЕБОРНОЇ СИЛИ

9.1. Сторони не несуть відповідальності за невиконання або неналежне виконання будь-якого із положень даного Договору, якщо це невиконання або неналежне виконання є наслідком причин, що знаходяться поза контролем виконавчої Сторони, таких як екстремальні погодні умови, пожежі, страйки, військові дії (далі „форс-мажорні обставини").

При виникненні форс-мажорних обставин, які роблять неможливим повне або часткове виконання кожною із Сторін зобов'язань за цим Договором, виконання умов цього Договору припиняється на час, протягом якого будуть діяти такі обставини.

9.2. Якщо ці обставини будуть продовжуватися більше 6 місяців, то кожна із Сторін вправі відмовитися від подальшого виконання обов'язків за даним Договором.

9.3. Сторона, для якої створилася неможливість виконання зобов'язань за цим Договором, повинна негайно сповістити у письмовій формі іншу Сторону про початок і припинення форс-мажорних обставин.

9.4. Наявність та строк дії форс-мажорних обставин підтверджується довідкою Торгово-Промислової Палати України та не звільняє Сторони від виконання своїх обов'язків за Договором в разі закінчення дії цих форс-мажорних обставин.

10. ВИРІШЕННЯ СПОРІВ

10.1. У випадку виникнення спорів або розбіжностей Сторони зобов'язуються вирішувати їх шляхом переговорів та консультацій.

10.2. Всі неврегульовані спори, розбіжності чи вимоги, які виникають з даного Договору або у зв'язку з ним, в тому числі такі, що стосуються його виконання, порушення, припинення або визнання недійсним, підлягають вирішенню в установленому законодавством порядку.

11. СТРОК ДІЇ ДОГОВОРУ

11.1. Договір набирає чинності з дня його підписання Сторонами та скріплення печатками Сторін і діє до 31.12.2017 року.

11.2. Закінчення строку дії цього Договору не звільняє Сторони від відповідальності за його порушення, яке мало місце під час дії цього Договору.

12. ПРИКІНЦЕВІ ПОЛОЖЕННЯ

12.1. Дія Договору припиняється :

- повним виконанням Сторонами своїх зобов'язань за цим Договором;
- за згодою Сторін;
- з інших підстав, передбачених цим Договором та чинним законодавством України.

12.2. Зміна, доповнення та розірвання цього Договору допускається за взаємною згодою Сторін, якщо інше не встановлено цим Договором або чинним законодавством.

12.3. Якщо інше не передбачено умовами цього Договору, зміни, доповнення та розірвання цього Договору оформлюється шляхом вчинення відповідного письмового правочину, який підписується уповноваженими представниками обох Сторін, скріплюється печатками Сторін та є його невід`ємною частиною.

12.4. Порядок надання податкових накладних :

12.4.1. Виконавець зобов'язаний в установлені Податковим кодексом України терміни скласти податкову накладну (розрахунок коригування), зареєструвати її в Єдиному реєстрі податкових накладних (ЄРПН) та надати її Замовнику за його вимогою, відповідно до статті 201.10 Податкового кодексу України.

У разі, якщо Виконавець не зареєстрував податкову накладну (розрахунок коригування) в ЄРПН та/або не надав її Замовнику за його вимогою, Виконавець зобов'язаний сплатити на користь Замовника штраф у розмірі суми ПДВ, яку Замовник фактично сплатив в складі перерахування коштів Виконавцю, але який не було включено до податкового кредиту у зв'язку з порушенням Виконавцем своїх зобов'язань щодо реєстрації податкової накладної (розрахунку коригування) в ЄРПН та/або надання її Замовнику.

12.4.2. Податкові накладні та розрахунки коригування вартісних показників до них (для реєстрації в Єдиному реєстрі Виконавцем у випадках, передбачених законодавством) надаються Виконавцем засобами електронного документообігу в програмі "M.E.Doc IS", та потребують додаткового узгодження Сторонами. Податкова накладна буде підтверджуватись КП „Київський метрополітен" (Замовником) тільки після реєстрації в Єдиному реєстрі.

12.4.3. У разі, якщо Виконавець не працює за допомогою програми "M.E.Doc IS", він повідомляє про дату реєстрації в Єдиному реєстрі податкових накладних та дату/номер виписаних податкових накладних. Повідомлення надсилається на адресу I.Goldman@metro.kiev.ua в довільній формі.

12.4.4. Відповідальні представники Сторін за передавання (реєстрацію в Єдиному реєстрі) податкових накладних (розрахунків коригувань до податкових накладних):

Від Виконавця:

- Кулак Олександр Олексійович, kulak@kvazar.com.ua телефон: (044) 501-79-20, 501-79-22

Від Замовника:

- Гольдман Ірина Анатоліївна, I.Goldman@metro.kiev.ua Телефон: (044) 238-58-44.
- Артеменко Людмила Григорівна, L.Artemenko@metro.kiev.ua.Телефон: (044) 238-54-62.

12.5. Виконавець є платником податку на прибуток на загальних підставах.

При зміні статусу платника податків Виконавець протягом 3 (трьох) днів надає Замовнику відповідну інформацію з підтверджуючими документами на електронну адресу: S.Bogoliy@metro.kiev.ua.

12.6. Замовник є платником податку на прибуток на загальних підставах.

12.7. Представники Сторін, уповноважені на укладання цього Договору, погодились, що їх персональні дані, які стали відомі Сторонам в зв'язку з укладанням цього Договору включаються до баз персональних даних Сторін. Підписуючи даний Договір, уповноважені представники Сторін дають згоду (дозвіл) на обробку їх персональних даних, з метою підтвердження повноважень на укладання цього Договору, забезпечення виконання цього Договору, а також у випадках та в порядку, передбачених чинним законодавством України.

Представники Сторін підписанням цього Договору підтверджують, що вони повідомлені про свої права відповідно до ст.8 Закону України «Про захист персональних даних».

12.8. Жодна із Сторін не має права передавати права та обов'язки за цим Договором третій особі без отримання письмової згоди іншої Сторони.

12.9. У всьому іншому, що не передбачено цим Договором, Сторони керуються чинним законодавством України, Положенням про поставки продукції ВТП №888 від 25.07.88р. /п.п. 24, 34, 36, 40-42, 44, 49, 51, 52, 54-60, 67-71, 74, 75/.

12.10. Цей Договір викладений українською мовою в двох примірниках, які мають однакову юридичну силу, по одному для кожної із Сторін.

13. ДОДАТКИ ДО ДОГОВОРУ

13.1. Невід'ємною частиною цього Договору є:

- Перелік послуг (Додаток 1 до Договору).
- «Технічні вимоги на розробку та виготовлення пристрою контролю дій машиніста (ПКДМ) для вагонів метрополітену», затверджених 17.03.2016 року головним інженером СП «Служба рухомого складу» (копія до Договору додається).

14. МІСЦЕЗНАХОДЖЕННЯ ТА БАНКІВСЬКІ РЕКВІЗИТИ СТОРІН

Замовник
Комунальне підприємство
«Київський метрополітен»
03056, м. Київ, Проспект Перемоги, 35
код ЄДРПОУ 03328913
п/р № 26001300773095 в ТВБВ №10026/0207
ГУ АТ «Ощадбанк» по м. Києву та Київській області, МФО 322669
п/р № 26006032079400
в АТ «УкрСиббанк», МФО 351005
Свідоцтво про реєстрацію платника
ПДВ № 200133265, ІПН 033289126588
Одержувач послуг: **структурний підрозділ**
СП «Електродепо «Харківське»
02093, м. Київ, вул. Бориспільська, 20-а
Телефон: (044) 238-52-70
Контактна особа: Волков Л.Г.:
тел. (044) 238-58-62

Виконавець
ТОВ «СПІЛЬНЕ ВИРОБНИЧЕ
ПІДПРИЄМСТВО «КВАЗАР»
Місцезнаходження : 03045, м. Київ
вул. Набережно - Корчуватська, 136-Л;
код ЄДРПОУ 36177373;
Витяг 1526504501987 з реєстру платників податку на додану вартість;
ІПН 361773726548
п/р 26008601258100 в ПАТ «УкрСиббанк», МФО 351005
тел. (044) 501-79-22
e-mail: info@kvazar.com.ua
Контактна особа: Захарченко М.О.:
тел. (044) 501-79-20, (099) 622-51-62

Замовник
Начальник
СП «Електродепо «Харківське»
КП «Київський метрополітен»

_____ В.І.Пашко
«____» _____ 2016 рік

Виконавець
Директор
ТОВ «СПІЛЬНЕ ВИРОБНИЧЕ
ПІДПРИЄМСТВО «КВАЗАР»

_____ О.О.Кулак
«____» _____ 2016 рік

Додаток 1
до Договору № 605-ТЧЗ-16
від 13 вересня 2016

ПЕРЕЛІК ПОСЛУГ

№ п/п	Найменування послуг	Етапи надання послуг	Од. вим.	Кіл-кість	Якість послуг /документи, що підтверджують виконання	Вартість послуг, грн., з ПДВ
1.	**Послуги з розробки та виготовлення пристроїв контролю дій машиністів (ПКДМ),** **в тому числі:**		**послуга**	**1**	**Згідно «Технічних вимог на розробку та виготовлення пристрою контролю дій машиніста (ПКДМ) для вагонів метрополітену» затверджених 17.03.2016 року головним інженером СП «Служби рухомого складу»**	–
1.1.	Розробка Виконавцем технічної документації на виготовлення пристроїв ПКДМ та передача цієї технічної документації Замовнику	**1 етап -** протягом 3(трьох) місяців з моменту підписання Договору			Акт приймання-передачі технічної документації на виготовлення пристроїв ПКДМ	–
1.2.	Виготовлення Виконавцем 3-ох пристроїв ПКДМ; передача їх Замовнику у дослідну експлуатацію	**2 етап -** протягом 2 (двох) місяців з моменту підписання Сторонами Акта приймання-передачі технічної документації на виготовлення пристроїв ПКДМ	шт	3	Акт приймання-передачі виготовленої продукції в дослідну експлуатацію	76800,60
	Проведення дослідної експлуатації Замовником 3-х пристроїв ПКДМ та передача їх Замовнику	**2 етап -** протягом 5 (п'яти) місяців з моменту підписання Сторонами Акту приймання-передачі виготовленої продукції в дослідну експлуатацію	послуга	1	Протокол про результати дослідних випробувань пристроїв ПКДМ, Акт здавання-приймання наданих послуг, видаткова накладна, сертифікат якості Виконавця, технічний	

					паспорт та інструкція з експлуатації	
1.3.	Виготовлення Виконавцем 7-ми пристроїв ПКДМ та передача Замовнику 7-ми пристроїв ПКДМ.	**3 етап –** протягом 2 (двох) місяців з моменту підписання Замовником Акта здавання-приймання наданих послуг за II етапом	шт	7	Акт здавання-приймання наданих послуг, видаткова накладна, сертифікат якості Виконавця, технічний паспорт та інструкція з експлуатації	179201,40
	Вартість послуг (сума Договору):					**256002,00**
	В тому числі ПДВ (20%):					**42667,00**

1. Виконавець повинен надати гарантійний лист (талон) щодо гарантії на надані послуги, яка повинна становити не менше 24 місяців.

2. Виконавець в процесі розробки та виготовлення пристроїв контролю дій машиністів (ПКДМ) повинен дотримуватись «Технічних вимог на розробку та виготовлення пристрою контролю дій машиниста (ПКДМ) для вагонів метрополітену» затверджених 17.03.2016 року головним інженером СП «Служба рухомого складу» (копія до Договору додається).

Замовник

Начальник
СП «Електродепо «Харківське»
КП «Київський метрополітен»

_____ В.І. Пашко
«____» _____ 2016 рік

Виконавець

Директор
ТОВ «СПІЛЬНЕ ВИРОБНИЧЕ ПІДПРИЄМСТВО «КВАЗАР»

_____ О.О. Кулак
«____» _____ 2016 рік

Відповідальна особа: Волков Л.Г.: тел. (044) 238-58-62

КП «КИЇВСЬКИЙ МЕТРОПОЛІТЕН»

ЗАТВЕРДЖУЮ

Головний інженер
СП «Служба рухомого складу»

_____ Г.С. Михальченко

«17» 03 2016

ТЕХНІЧНІ ВИМОГИ

на розробку та виготовлення пристрою контролю дій машиніста (ПКДМ) для вагонів метрополітену

ПОГОДЖЕНО

Головний інженер
СП «Електродепо «Харківське»

_____ А.Ю.Куропатов

«14» 03 2016

Київ 2016

1. Загальні положення

1.1. Підстави для виготовлення пристроїв ПКДМ та обладнання ними вагонів метрополітену.

- Розділ II «Модернізація, модифікація, дообладнання, інші види поліпшення необоротних активів» Програми технічного розвитку КП «Київський метрополітен» на 2016 рік»;

- Пункт 35 «Плану заходів із приведення господарств КП «Київський метрополітен» у відповідності до вимог ПТЕ України», які затверджені наказом №257-Н від 24.07.2015.

1.2. Мета виконання та сфера застосування

Метою виготовлення пристроїв ПКДМ та обладнання ними вагонів є:

- підвищення безпеки руху поїздів та культури обслуговування пасажирів;
- забезпечення блокування відкриття дверей вагонів метрополітену з протилежної сторони платформи під час стоянки рухомого складу;
- блокування відчинення дверей під час зупинки на перегоні з обох сторін;
- унеможливлення проїзду машиністами станцій .

Сфера застосування пристроїв ПКДМ – вагони призначені для експлуатації на лініях Київського метрополітену.

1.3. Вагони, на які поширюються технічні вимоги

Ці технічні вимоги поширюється на вагони експлуатаційного парку Київського метрополітену серій 81-717, 81-502 та їх модифікацій.

1.4. Законодавча та нормативно-технічна база для виконання робіт

Закон України «Про захист прав споживачів» від 01.01.2016 № 1023-XII (зі змінами);

ДСТУ ISO 9001:2009 (ISO 9001:2008, IDT);

ДСТУ 3004-95 «Надійність техніки. Методи оцінки показників надійності за експериментальними даними»;

ДСТУ 4809:2007 Ізольовані проводи та кабелі. Вимоги пожежної безпеки та методи випробування»;

ГОСТ 2.103-68 ЕСКД. Стадии разработки;

ГОСТ 2.105-95 ЕСКД. Общие требования к текстовым документам;

ГОСТ 2.106-96 ЕСКД. Текстовые документы;

ГОСТ 2.301-68 ЕСКД. Форматы;

ГОСТ 2.602-95 ЕСКД. Ремонтные документы;

ГОСТ 10434-82 Соединения контактные электрические. Классификация. Общие технические требования.

2. Етапи проведення

Виготовлення ПКДМ включає наступні основні етапи проведення робіт:

2.1. Етап 1.

2.1.2. Розробка Виробником та узгодження з Замовником технічної документації на виготовлення пристрою ПКДМ (електричні схеми, монтажні схеми, специфікації, креслення конструкції, опис роботи схеми). Передача Виробником узгодженого екземпляра технічної документації на виготовлення пристрою ПКДМ Замовнику.

2.2. Етап 2.

2.2.1. Виготовлення Виробником пристроїв ПКДМ в кількості 3 шт. у відповідності до узгодженої технічної документації для проведення дослідної експлуатації.

2.2.2. Передача пристроїв ПКДМ Замовнику за встановленим порядком.

2.2.3. Встановлення Замовником пристроїв ПКДМ на вагони.

2.2.4. Проведення обкаточних випробувань пристроїв ПКДМ Замовником за участю Виробника.

2.2.5. Налагоджування пристроїв ПКДМ Виробником в процесі обкаточних випробувань.

2.2.6. Введення пристроїв ПКДМ в дослідну експлуатацію за встановленим порядком.

2.3. Етап 3.

2.3.1. Узгодження змін до технічної документації пристрою ПКДМ Виробника з Замовником за результатами дослідної експлуатації.

2.3.2. Виготовлення Виробником пристроїв ПКДМ в кількості 7 шт. у відповідності до узгодженої технічної документації та передача їх Замовнику за встановленим порядком.

3. Технічні та технологічні вимоги до розробки та виготовлення пристроїв ПКДМ

3.1. Опис існуючої схеми управління дверима салонів вагонів (Додаток 1).

На стоянці для закриття дверей салонів вагонів включається тумблер закриття дверей (ЗД). Подається напруга +80 В на 16 п.п., який з'єднує

обмотки контакторів вагонів закриття дверей. Двері вагонів з обох сторін закриваються.

Для відкриття дверей з лівої сторони вагонів тумблер вибора дверей ВПД переключається в положення «Двері з ліва», про що свідчить сигнальна лампа ЛДЛ. Тумблер ЗД виключається і знімається напруга з 16 п.п., що дозволить відкрити двері. Натисканням кнопки КДЛ напруга +80 В подається на 31 п.п., який з'єднує обмотки п'яти контакторів відкриття лівих дверей. Опір обмотки одного контактора лівих дверей дорівнює 200 Ом.

Для відкриття дверей з правої сторони вагонів тумблер вибора дверей ВПД переключається в положення «Двері з права», про що свідчить сигнальна лампа ЛДП. Натисканням кнопки КДП напруга +80 В подається на 32 п.п., який з'єднує обмотки п'яти контакторів відкриття правих дверей. Опір обмотки одного контактора правих дверей дорівнює 200 Ом.

Перед приведенням потяга в рух включається тумблер ЗД, двері салонів вагонів закриваються. Під час руху від датчика швидкості посилається сигнал на пристрій ПБД-2008/А1. Реле К3, К4 замикають свої контакти, чим блокують тумблер ЗД. Напруга +80 В подається на 16 п.п. незалежно від положення тумблера ЗД, чим виключається можливість відкриття дверей під час руху.

3.2. Функціональні вимоги до розробки пристрою ПКДМ

3.2.1. Пристрій контролю дій машиніста (Додаток 1) повинен встановлюватися на головних вагонах поїздів метрополітену і складатися з двох функціональних блоків, які повинні розміщуватися в одному корпусі, а саме:

- блока блокування дверей салонів вагонів (ББД);
- блока пильності машиніста (БПМ).

3.2.2. Блок блокування дверей ББД повинен блокувати помилкові дії машиніста по управлінню дверима салонів вагонів на дільницях ліній метрополітену, де розташовані пасажирські станції. Це повинно виконуватись зняттям напруги +80 В з кнопок відкриття лівих та правих дверей під час руху поїзда контактами реле РДЛ і РДП блоку ББД (Додаток 1). Дозвіл на відкриття лівих або правих дверей салонів вагонів повинен давати блок ББД тільки на зупинці в залежності від сторони пасажирської платформи на станції замиканням контактів РДЛ або РДП. Відкриття дверей лівої або правої сторони салонів вагонів можливе, коли положення тумблера ВПД встановлене машиністом буде співпадати з замкненими контактами РДЛ або РДП, про що будуть свідчити сигнальні лампочки ЛДЛ або ЛДП.

3.2.3. Блок пильності БПМ повинен попереджати машиніста про наближення поїзда до станції і виключати проїзд поїздом станції, якщо машиніст не зреагував на звуковий і світловий сигнали пристрою. Це виконується закорочуванням основних та резервних приймальних котушок

контактами реле відсутності частоти (РВЧ) через три секунди після спрацювання БПМ.

3.2.4. В якості датчика сигналів для спрацювання ББД і БПМ повинен використовуватися фотоелектронний пристрій з зустрічними інфрачервоними променями, який встановлюється на головному вагоні. В тунелі перед станцією на відстані гальмівного шляху до місця зупинки головного вагону поїзда встановлюються один або два щити із стрічками оптичного скловолокна.

3.2.5. При перетині інфрачервоним променем стрічок скловолокна від віддзеркалених променів повинен спрацювати рахівник імпульсів, розташований в ББД, і видати команди на підготовку схеми для розблокування дверей салонів вагонів у відповідності до кількості імпульсів і змісту сигналів, що відповідають певному алгоритму схеми. Кількість щитів із стрічками оптичного скловолокна повинна відповідати стороні розташування платформи на станції.

3.2.6. Надійна робота датчика сигналів повинна забезпечуватись при відстані від датчика до щитів із стрічками оптичного скловолокна не менше 3 м.

3.2.7. ББД повинен видати команду на спрацювання блоку пильності машиніста незалежно від кількості отриманих імпульсів.

3.2.8. В один імпульс повинен бути закладений зміст сигналу: «Станція. Платформа ліворуч», в два імпульси – «Станція. Платформа праворуч». При перетині першої оптоволоконної стрічки (стрічок) при виїзді поїзда з електродепо чи оборотного тупика повинен реалізовуватись зміст сигналу: «Станція. Платформа ліворуч (праворуч). Початок лінії з пасажирами».

3.2.9. Блок ББД повинен блокувати двері салонів вагонів в закритому положенні під час руху поїзда незалежно від маніпуляцій машиністом тумблером «ЗД» (закриття дверей) і кнопками відкриття дверей.

3.2.10. Блок ББД повинен виключати можливість відкриття дверей салонів вагонів під час зупинки на перегоні з будь-якої сторони.

3.2.11. Після відправлення поїзда зі станції після штатної зупинки, відкриття і закриття дверей рахівник імпульсів повинен бути обнулений і підготовлений для сприйняття імпульсів перед наступною станцією.

3.2.11. Реалізувати зміст сигналу «Кінець лінії з пасажирами» в оборотному тупику. На всіх дільницях ліній метрополітену за межами дільниці від першої до кінцевої станції (депо, тупики, перехідні містки) управління дверима салонів вагонів для перевірки їх працездатності повинно виконуватись машиністами без обмежень.

3.2.12. Передбачити можливість виключати з роботи кожен з блоків при їх несправності.

3.2.13. Пристрій повинен мати захист від к.з. та перевантаження (запобіжники) і контроль роботи (світлодіоди).

3.3. Технічні вимоги до пристрою ПКДМ

3.3.1. Блоки БПМ та ББД конструктивно виготовлюються на єдиній друкованій платі і приєднуються до вагонної схеми двома роз'ємами (інфрачервоний датчик приєднується до блоку окремим роз'ємом).

3.3.2. Живлення ПКДМ повинно здійснюватись від бортової мережі вагона з номінальним значення напруги 80 В±20 В.

3.3.3. Блок повинен витримувати без пошкодження короткочасну імпульсну напругу в ланцюгу живлення до +900 В тривалістю до 10 мс, при цьому живлення з навантаження не повинно відключатися.

3.3.4. Мікросхеми та реле повинні бути встановлені та закріплені на розетках, які монтуються на друкованій платі.

3.3.5. ПКДМ повинен мати достатню захищеність від імпульсних завад, що утворюються електрообладнанням вагонів під час руху, та радіочастот.

3.3.6. ПКДМ не повинен утворювати радіоперешкод для поїзного радіозв'язку. Радіозавади не повинні впливати на роботу поїзного радіозв'язку, що працює на частотах 403÷470 МГц (Motorola GM-340), 2,44÷2,64 МГц (42РТМ-А2-ЧМ) та системи АРШ, що працює на частотах 25÷600 Гц.

3.3.7. Реле, які комутують електричні кола з струмами до 10 мА, повинні мати позолочені контакти.

3.3.8. Контакти реле РДЛ та РДП повинні забезпечувати роботу в колі живлення з реактивним навантаженням індуктивного характеру і силою струму ≈2 А.

3.4. Вимоги до конструкції пристрою ПКДМ

3.4.1. Конструкція пристрою повинна забезпечити його розміщення та кріплення під пультом машиніста.

Габаритні розміри корпусу блока відповідно до креслення № КМ.Т.507 «Розміщення ПКДМ під пультом машиніста»:

- висота не більше, мм.....60;

- ширина не більше, мм.....110;

- довжина не більше, мм.....250.

3.4.2. З метою підключення пристрою до вагонних ланцюгів він повинен комплектуватись крім блочних (типу вилка) і кабельними (гніздовими) частинами роз'ємів.

3.5. Вимоги до надійності ПКДМ

3.5.1. Експлуатація пристрою повинна відповідати наступним кліматичним і механічним умовам:

- температура навколишнього повітря, °С від -25 до + 40;
- відносна вологість при температурі 30 °С, % 95;
- вібраційні навантаження в діапазоні частот від 10 до 70 Гц, g 3,8;
- багаторазові удари, g 25.

3.5.2. Середнє напрацювання на відмову – не менше 6 000 годин.

3.5.3. Середній термін роботи – не менше 10 років.

3.5.4. Вимоги до технічного обслуговування блоків в процесі експлуатації повинні бути мінімальними.

3.5.5. Гарантійний строк експлуатації, який визначається з дати реалізації, повинен становити не менше 24 місяці.

3.6. Вимоги до маркування та пакування

3.6.1. На корпусі пристрою повинні бути нанесені наступні дані:

- знак для товарів і послуг (у вигляді торгової марки виробника);
- найменування блока;
- заводський номер блока;
- дата виготовлення (місяць і рік).

3.6.2. Пристрої ПКДМ, датчики і стрічки оптичного скловолокна, кнопки з світлодіодним підсвічуванням, роз'єми і тумблера повинні пакуватися в споживчій тарі (ящику) з гофрованого картону ГОСТ 7376-89, яка одночасно є й транспортною тарою.

3.7. Вимоги до технічної документації

3.7.1. Документація повинна відповідати вимогам ЄСКД та ЄСПД.

3.7.2. В комплект поставки повинна входити наступна документація:

3.7.2.1. Технічний паспорт (схеми електричні принципові з переліком елементів, креслення друкованої плати) - один на 10 комплектів.

3.7.2.2. Гарантійний талон (лист) – на кожен пристрій.

3.7.2.3. Інструкція з експлуатації – одна на 10 комплектів.

Додаток 1

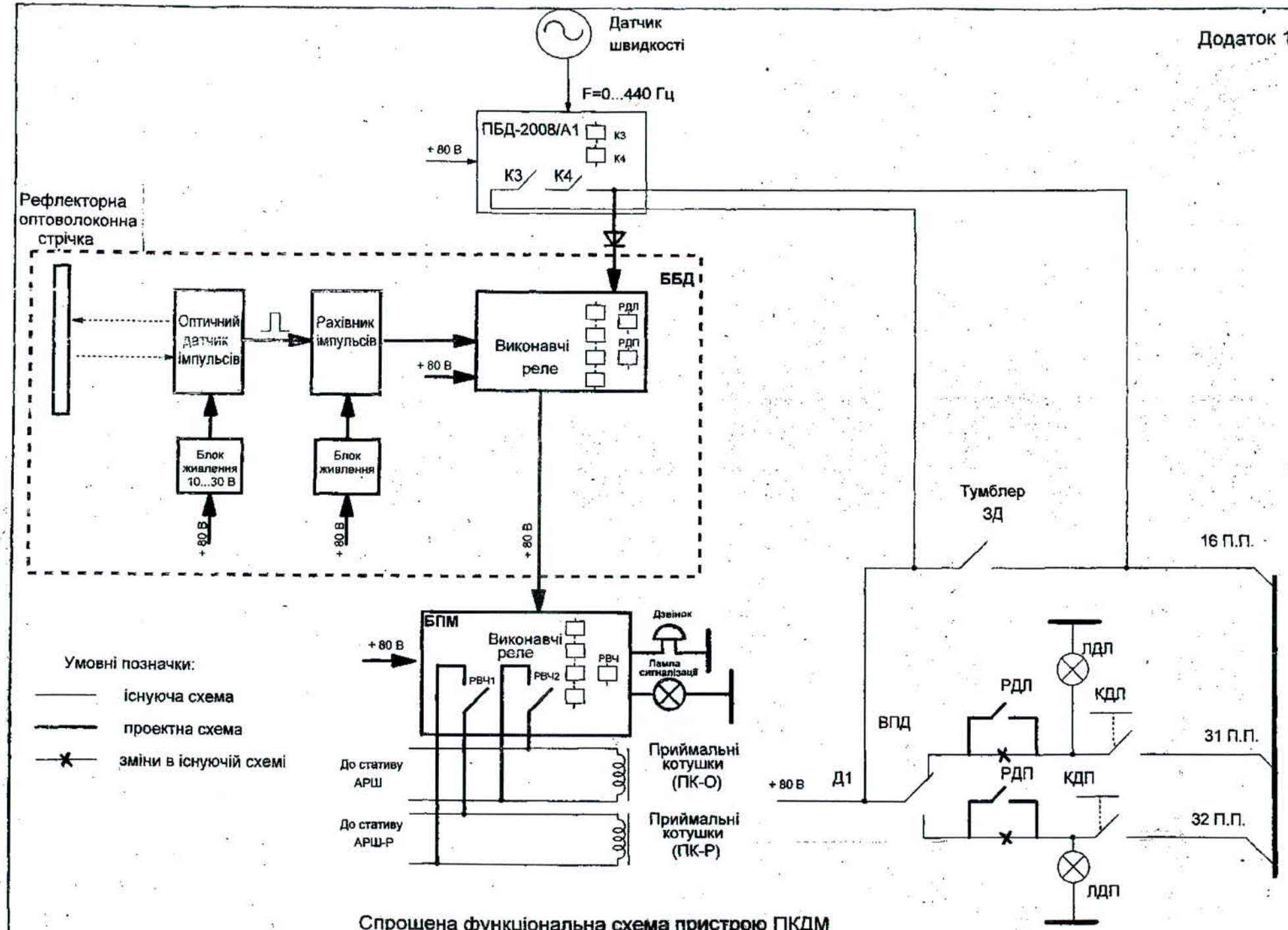

Спрощена функціональна схема пристрою ПКДМ