TECHNOLOGY FOR THE WELDER'S WORLD.

Обзор системы и опции для заказа

MFS-V3

ABICOR BINZEL® ROBOTIC SYSTEMS

www.binzel-abicor.com

Блок управления «eBOX»
Руководящий центр системы

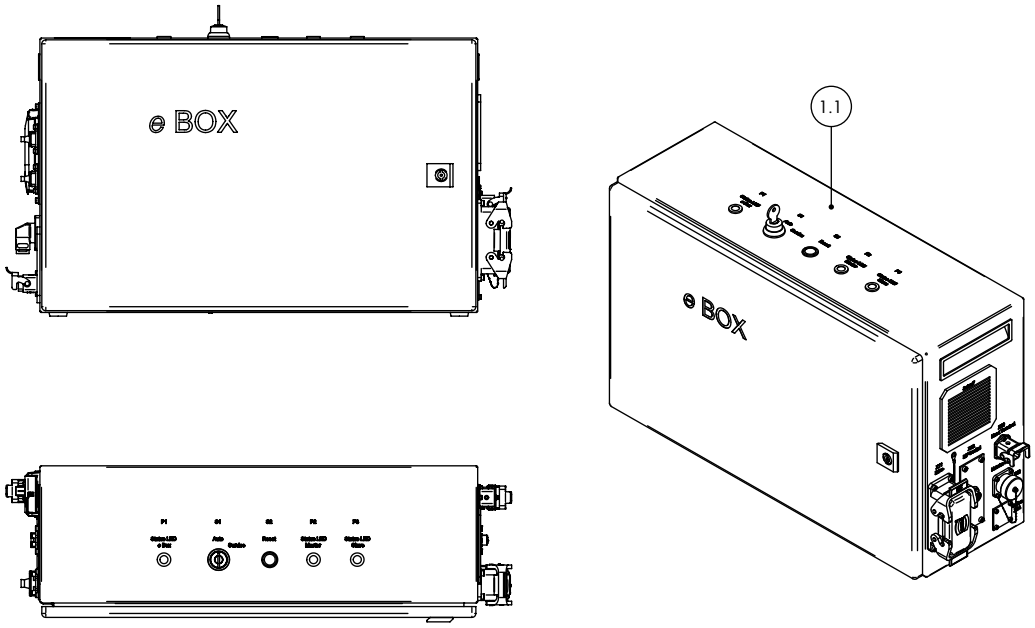

Поз.	Описание	Модель	Количество	Артикул
	eBOX V3 с управление по шине			
1.1	eBOX V3 с управление по шине	Модель DeviceNet	1	881.3303.1
	eBOX V3 с управление по шине	Модель Ethernet / IP 2 порта	1	881.3304.1
	eBOX V3 с управление по шине	Модель Profinet LWL / AIDA	1	881.3313.1
	eBOX V3 с управление по шине	Модель Profinet CU / AIDA	1	881.3314.1
	eBOX V3 с управление по шине	Модель DeviceNet / Automotive USA	1	881.3322.1
	eBOX V3 с управление по шине	Модель Profibus	1	881.3328.1
	eBOX V3 с цифро-аналоговым управлением			
	eBOX V3 с управление по шине	Модель Analog	1	881.3305.1

«Гибкая подача»
Ближе к делу

Гибкая подача холодной проволоки

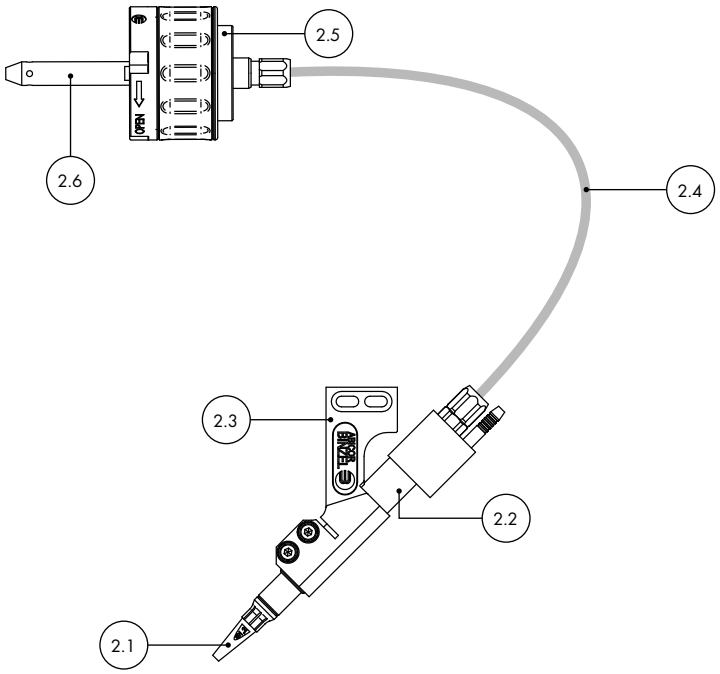

Поз.	Описание	Подробности	Количество	Артикул
	Наконечники подающего устройства M6 - для лазерной сварки			
2.1	Наконечник подающего, L=28 мм, Ø 0.8 мм	из CuCr1Zr	10	881.1287.10
	Наконечник подающего, L=28 мм, Ø 1.0 мм	из CuCr1Zr	10	881.1261.10
	Наконечник подающего, L=28 мм, Ø 1.2 мм	из CuCr1Zr	10	881.1262.10
	Наконечник подающего, L=28 мм, Ø 1.6 мм	из CuCr1Zr	10	881.1228.10
	Наконечник подающего, L=28 мм, Ø 0.8 мм	из HDS	10	881.1288.10
	Наконечник подающего, L=28 мм, Ø 1.0 мм	из HDS	10	881.1282.10
	Наконечник подающего, L=28 мм, Ø 1.2 мм	из HDS	10	881.1276.10
	Наконечник подающего, L=28 мм, Ø 1.6 мм	из HDS	10	881.1277.10
	Наконечник подающего, L=28 мм, Ø 0.8 мм	из X8CrNiS18-9	10	881.1289.10
	Наконечник подающего, L=28 мм, Ø 1.0 мм	из X8CrNiS18-9	10	881.1268.10
	Наконечник подающего, L=28 мм, Ø 1.2 мм	из X8CrNiS18-9	10	881.1269.10
	Наконечник подающего, L=28 мм, Ø 1.6 мм	из X8CrNiS18-9	10	881.1270.10
	Наконечники подающего устройства M6 - для лазерной сварки горячей проволокой			
Не илл.	Наконечник подающего, L=24 мм, Ø 0.8 мм	из CuCr1Zr	10	881.2208.10
	Наконечник подающего, L=24 мм, Ø 1.0 мм	из CuCr1Zr	10	881.2166.10
	Наконечник подающего, L=24 мм, Ø 1.2 мм	из CuCr1Zr	10	881.2210.10
	Наконечник подающего, L=24 мм, Ø 1.6 мм	из CuCr1Zr	10	881.2211.10
	Наконечник подающего, L=24 мм, Ø 1.0 мм	из HDS	10	881.2288.10
	Наконечник подающего, L=24 мм, Ø 1.2 мм	из HDS	10	881.2289.10
	Наконечник подающего, L=24 мм, Ø 1.6 мм	из HDS	10	881.2290.10
	Корпус подающего			
2.2	Подающая трубка	для ALO1 без подачи газа	1	881.2214.1
	Подающая трубка	для ALO3 без подачи газа	1	881.2273.1
	Комплект корпуса подающего	для ALO1 с коаксиальной подачей газа	1	881.2321.1
	Комплект корпуса подающего	для ALO3 с коаксиальной подачей газа	1	881.2317.1
	Зажим для холодной и горячей проволоки			
2.3	Комплект зажима	для ALO1 с горячей проволокой	1	881.2238.1
	Комплект зажима	для ALO3 с горячей проволокой	1	881.2233.1

Гибкая подача горячей проволоки

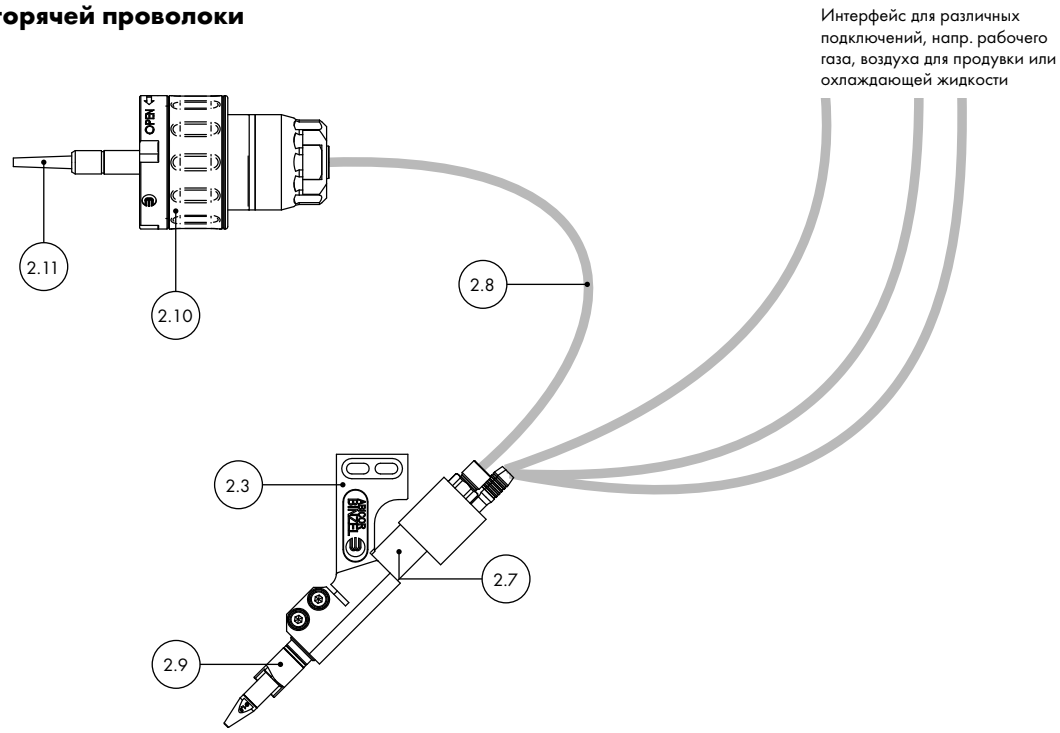

Поз.	Описание	Подробности	Количество	Артикул
	Спираль для подачи холодной проволоки			
2.4	PA-спираль, серая	2.0 x 4.0 мм, L=3.5 м	1	128.0012
	PA-спираль, серая	2.3 x 4.7 мм, L=3.5 м	1	128.0020
	Гибкая подача			
2.5	Комплект гибкой подачи ABK	для холодной проволоки	1	881.2223.1
2.6	Внутренняя трубка	для холодной проволоки	1	881.2224.1
2.7	Комплект корпуса подающего	для горячей проволоки с ALO1	1	881.2175.1
	Комплект корпуса подающего	для горячей проволоки с ALO3	1	881.2181.1
	Зажим для горячей проволоки			
	Спираль для горячей проволоки			
2.8	Спираль, BPLorange	2.0 x 4.7 , L=3.0 м	1	126.0069
	Спираль, BPLpetrol	2.7 x 4.7 мм, L=3.0 м	1	126.0072
	Оснастка спиралей для горячей проволоки			
Не илл.	Направляющая для проволоки	для стальной и CuSi-проволоки	5	761.0104
Не илл.	Наконечник подающего, Ø 0.8 мм	для алюминиевой проволоки	1	881.2051
	Наконечник подающего, Ø 1.0 мм	для алюминиевой проволоки	1	881.2052.1
	Наконечник подающего, Ø 1.2 мм	для алюминиевой проволоки	3	881.2045.3
	Наконечник подающего, Ø 1.6 мм	для алюминиевой проволоки	1	881.2143
Не илл.	Втулка спирали	для подающего наконечника	5	881.2044.5
2.9	Газовое сопло	для корпуса подающего горячей проволоки	3	881.2176.3
Не илл.	Комплект направляющей проволоки	для гибкой подачи M10x1	1	881.2069
	Гибкая подача горячей проволоки			
2.10	Комплект гибкой подачи ABIROB® W	горячая проволока	1	881.2266.1
2.11	Входной ниппель, D=1.0–1.4 мм	горячая проволока	1	131.0022.1
	Входной ниппель, D=1.4–1.6 мм	горячая проволока	1	131.0033.1

«MF1» и «MF1-Rear»
Приводной механизм

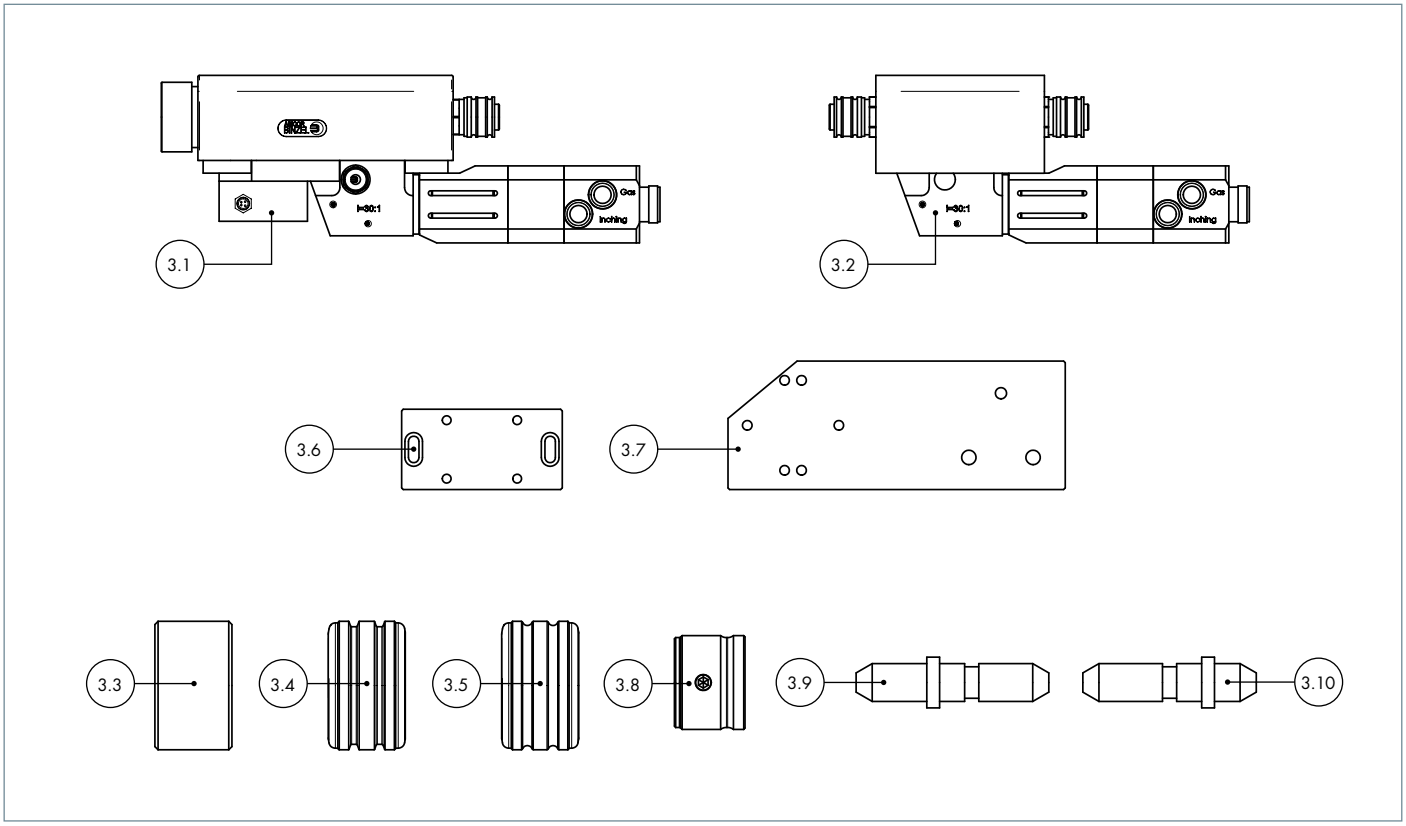

Поз.	Описание	Подробности	Количество	Артикул
	Передний привод (MF1)			
3.1	MF1 30	Модель W SK-AVT	1	783.5142.1
	Задний привод (MF1-Rear)			
3.2	MF1 30 Rear	Модель SK SK	1	783.5317.1
	Ролик подающего MF1			
3.3	Прижимной ролик, 20 мм, гладкий	Изолированный	4	783.5103.4
3.4	Ролик подающего, Ø 20 мм для проволоки 0.8 мм	V-образная канавка, изолированный	4	783.5079.4
	Ролик подающего, Ø 20 мм для проволоки 1.0 мм	V-образная канавка, изолированный	4	783.5080.4
	Ролик подающего, Ø 20 мм для проволоки 1.2 мм	V-образная канавка, изолированный	4	783.5081.4
	Ролик подающего, Ø 20 мм для проволоки 1.6 мм	V-образная канавка, изолированный	4	783.5085.4
3.5	Ролик подающего, Ø 20 мм для проволоки 0.8 мм	U-образная канавка, изолированный	4	783.5060.4
	Ролик подающего, Ø 20 мм для проволоки 1.0 мм	U-образная канавка, изолированный	4	783.5053.4
	Ролик подающего, Ø 20 мм для проволоки 1.2 мм	U-образная канавка, изолированный	4	783.5054.4
	Ролик подающего, Ø 20 мм для проволоки 1.6 мм	U-образная канавка, изолированный	4	783.5055.4
	Крепежная пластина для MF1 Drive			
3.6	Изолирующая пластина	для MF1 и MF1-Rear	1	783.5171
3.7	Комплект переходной пластины MF1	для Scansonic MEKO	1	783.5268.1
	Запчасти			
Не илл.	Энкодер подающего	для MF1	1	783.5281.1
3.8	Ролик подающего, D=14,0 мм / d=4,0 мм	для энкодера, изолированный	1	783.5118.1
	Ролик подающего, D=14,6 мм / d=4,0 мм	для энкодера, изолированный, с канавкой	1	783.5321.1
3.9	Направляющее для проволоки	от MF1 к датчику скорости	1	783.5114.1
3.10	Направляющее для проволоки	для оснастки MF1	1	783.5031.1
	Керамическое направляющее	от MF1 к датчику скорости	1	783.5319.1
	Керамическое направляющее	для оснастки MF1	1	783.5320.1

«M-Drive»

Когда необходимо дополнительное усилие

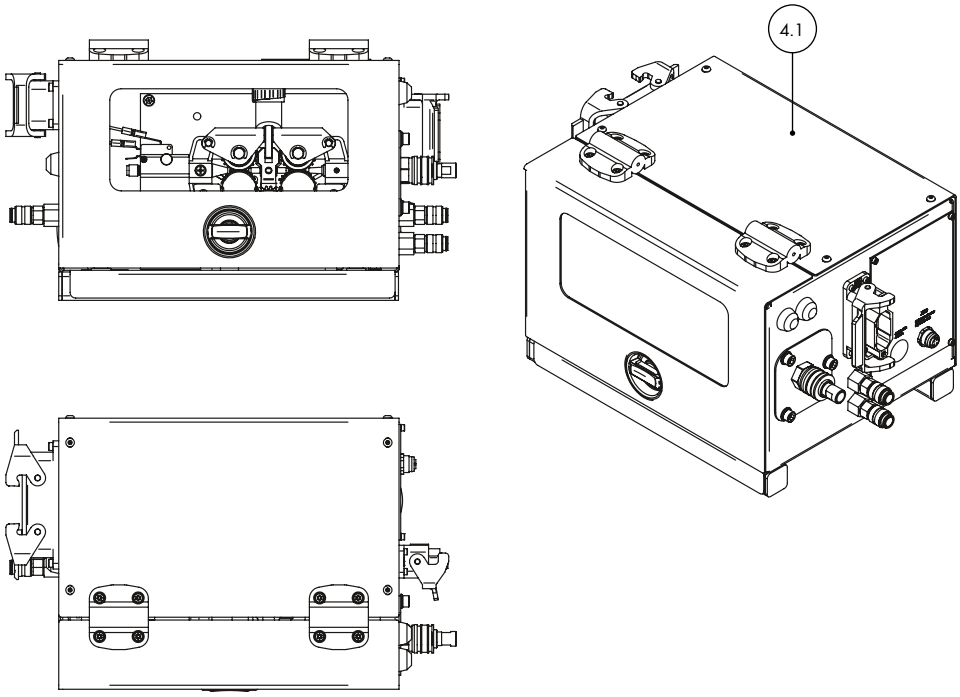

Поз.	Описание	Подробности	Количество	Артикул
	Задний привод (M-Drive)			
4.1	M-Drive MasterLiner	включая интерфейс охлаждения	1	881.3112
	M-Drive MasterLiner		1	881.3306.1
	M-Drive MasterLiner черный	включая интерфейс охлаждения	1	881.3299.1
	M-Drive MasterLiner черный		1	881.3308.1
	Ролик подающего устройства M-Drive			
Не илл.	Ролик подающего для проволоки Ø 0.8 / 0.8 мм	для M-Drive, с V-образной канавкой	1	881.3139
	Ролик подающего для проволоки Ø 1.0 / 1.0 мм	для M-Drive, с V-образной канавкой	1	881.3140
	Ролик подающего для проволоки Ø 1.2 / 1.2 мм	для M-Drive, с V-образной канавкой	1	881.3141
	Ролик подающего для проволоки Ø 1.6 / 1.6 мм	для M-Drive, с V-образной канавкой	2	881.3198.2
	Ролик подающего для проволоки Ø 0.8 / 0.8 мм	для M-Drive, с V-образной канавкой	1	881.3129
	Ролик подающего для проволоки Ø 1.0 / 1.0 мм	для M-Drive, с V-образной канавкой	1	881.3132
	Ролик подающего для проволоки Ø 1.2 / 1.2 мм	для M-Drive, с V-образной канавкой	1	881.3133
	Ролик подающего для проволоки Ø 1.6 / 1.6 мм	для M-Drive, с V-образной канавкой	1	881.3134
Не илл.	Комплект прижимных роликов	Гладкие	1	881.3149
	Комплект прижимных роликов	Для проволоки Ø 0.8 – 1.2 мм, с U-образной канавкой	1	881.3169
	Комплект прижимных роликов	Для проволоки Ø 1.2 – 1.6 мм, с U-образной канавкой	1	881.3170
	Изолирующая пластина M-Drive			
Не илл.	Комплект изолирующей пластины	для M-Drive	1	881.3151

Канал подачи проволоки «MasterLiner»

Для непрерывной работы

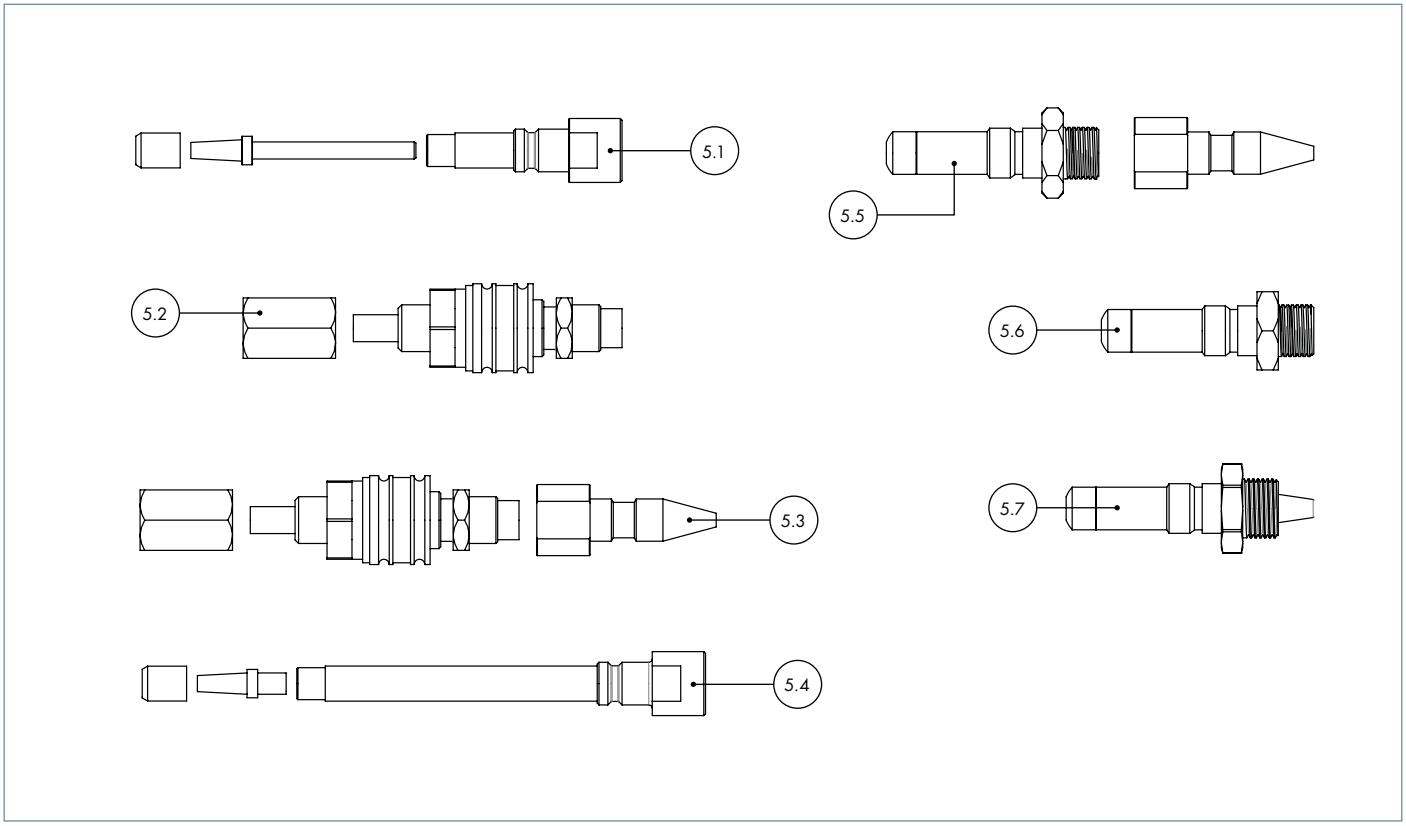

Поз.	Описание	Подробности	Количество	Артикул
	Наборы для подключения			
5.1	Набор для подключения MF1	Быстросъемы для MasterLiner	1	155.0237.1
5.2	Набор для подключения бочки	Быстросъемы для MasterLiner	1	155.0238.1
5.3	Набор для подключения на входе M-Drive	Быстросъемы для MasterLiner	1	155.0239.1
5.4	Набор для подключения на выходе M-Drive	Быстросъемы для MasterLiner	1	155.0240.1
5.5	Набор для подключения на входе M-Drive	Быстросъемный штуцер MasterLiner	1	155.0241.1
5.6	Набор для подключения G¼"	Быстросъемный штуцер MasterLiner	1	155.0167.1
5.7	Набор для подключения MF1 G3/8"	Быстросъемный штуцер MasterLiner	1	155.0177.1
Не илл.	Входной ниппель	Подключение MasterLiner к MF1	1	131.0035.1
	Входной ниппель	для спирали 2.0 × 4.0 мм	10	131.0003
	Входной ниппель	для спирали 2.0 × 4.7 мм	10	131.0005
	MasterLiner MAXI G1/4"			
5.8	MasterLiner MAXI HD 10.0 м	с набором для подключения G¼"	1	155.0153.1
	MasterLiner MAXI HD 5.0 м	с набором для подключения G¼"	1	155.0150.1
	MasterLiner MAXI HD 2.5 м	с набором для подключения G¼"	1	155.Z034.1
5.9	MasterLiner MAXI FLEX 10.0 м	с набором для подключения G¼"	1	155.0157.1
	MasterLiner MAXI FLEX 5.0 м	с набором для подключения G¼"	1	155.0154.1
	MasterLiner MAXI FLEX 2.0 м	с набором для подключения G¼"	1	155.Z056.1
	MasterLiner MAXI с быстросъемным штуцером			
5.10	MasterLiner MAXI HD 10.0 м	с быстросъемным штуцером	1	155.0189.1
	MasterLiner MAXI HD 5.0 м	с быстросъемным штуцером	1	155.0184.1
	MasterLiner MAXI HD 2.0 м	с быстросъемным штуцером	1	155.Z041.1
5.11	MasterLiner MAXI FLEX 10.0 м	с быстросъемным штуцером	1	155.0200.1
	MasterLiner MAXI FLEX 5.0 м	с быстросъемным штуцером	1	155.0197.1
	MasterLiner MAXI FLEX 3.0 м	с быстросъемным штуцером	1	155.Z088.1
	MasterLiner Basic G1/4"			
5.12	MasterLiner Basic HD 10.0 м	с набором для подключения G¼"	1	155.0255.1
	MasterLiner Basic HD 5.0 м	с набором для подключения G¼"	1	155.0251.1
	MasterLiner Basic HD 2.0 м	с набором для подключения G¼"	1	155.0249.1
5.13	MasterLiner Basic FLEX 10.0 м	с набором для подключения G¼"	1	155.0248.1
	MasterLiner Basic FLEX 5.0 м	с набором для подключения G¼"	1	155.0244.1
	MasterLiner Basic FLEX 2.0 м	с набором для подключения G¼"	1	155.0242.1

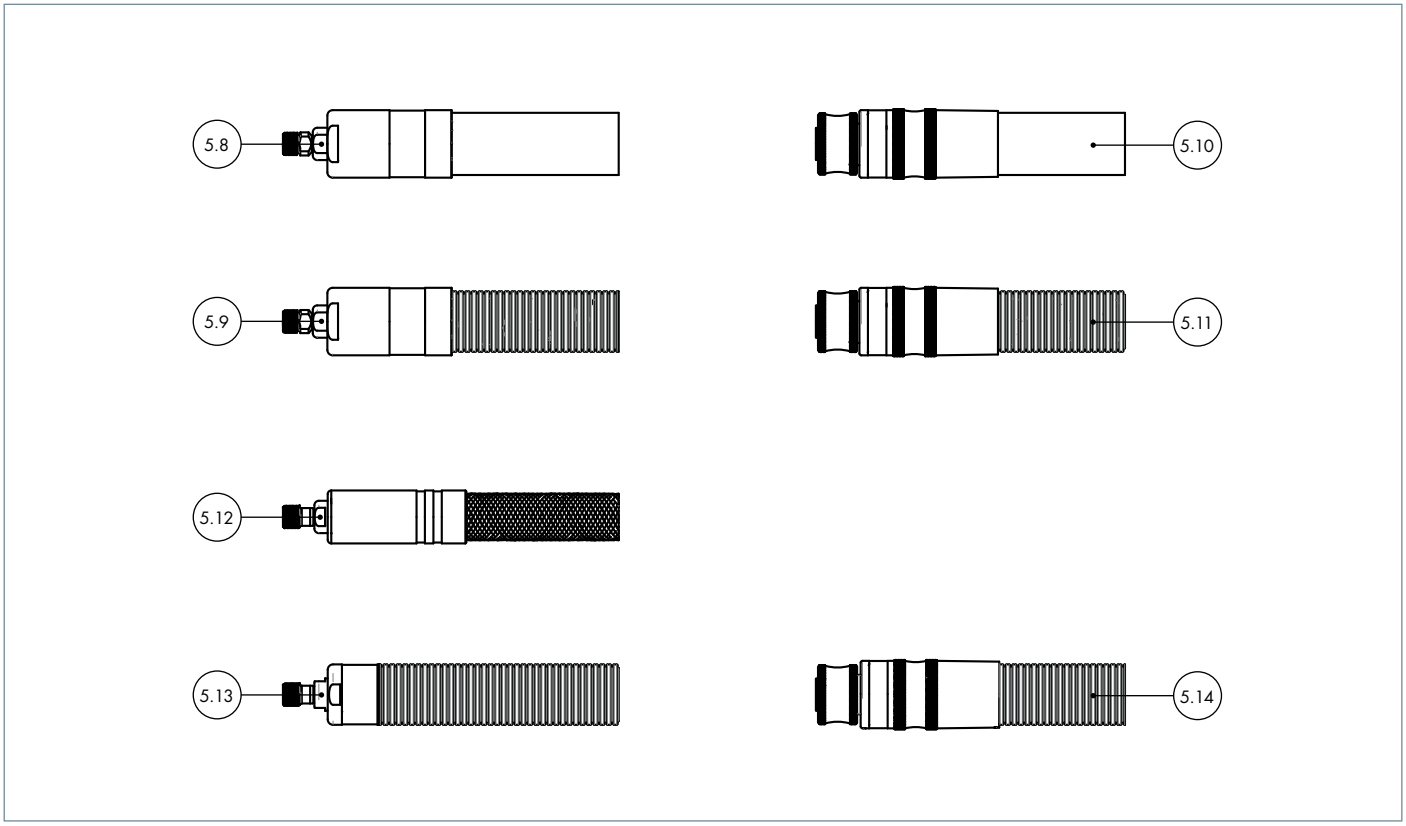

Поз.	Описание	Подробности	Количество	Артикул
	MasterLiner Basic с быстросъемным штуцером			
5.14	MasterLiner Basic FLEX 10.0 м	с быстросъемным штуцером	1	155.0214.1
	MasterLiner Basic FLEX 5.0 м	с быстросъемным штуцером	1	155.0211.1
	MasterLiner Basic FLEX 2.0 м	с быстросъемным штуцером	1	155.Z096.1
	Канал с роликами для подачи проволоки XL			
Не илл.	Канал с роликами для подачи проволоки 10.0 м		1	783.5183.1
	Канал с роликами для подачи проволоки 5.0 м		1	783.5178.1
	Канал с роликами для подачи проволоки 2.0 м		1	783.5175.1
	Возможно исполнение другой длины на заказ			
	Примечание:			
	MasterLiner MAXI для проволоки диаметром 1.2–1.6 мм			
	MasterLiner Basic для проволоки диаметром 0.8–1.2 мм			
	Канал с роликами для подачи проволоки диаметром 0.8–1.6 мм			

Линии управления
Для идеального подключения

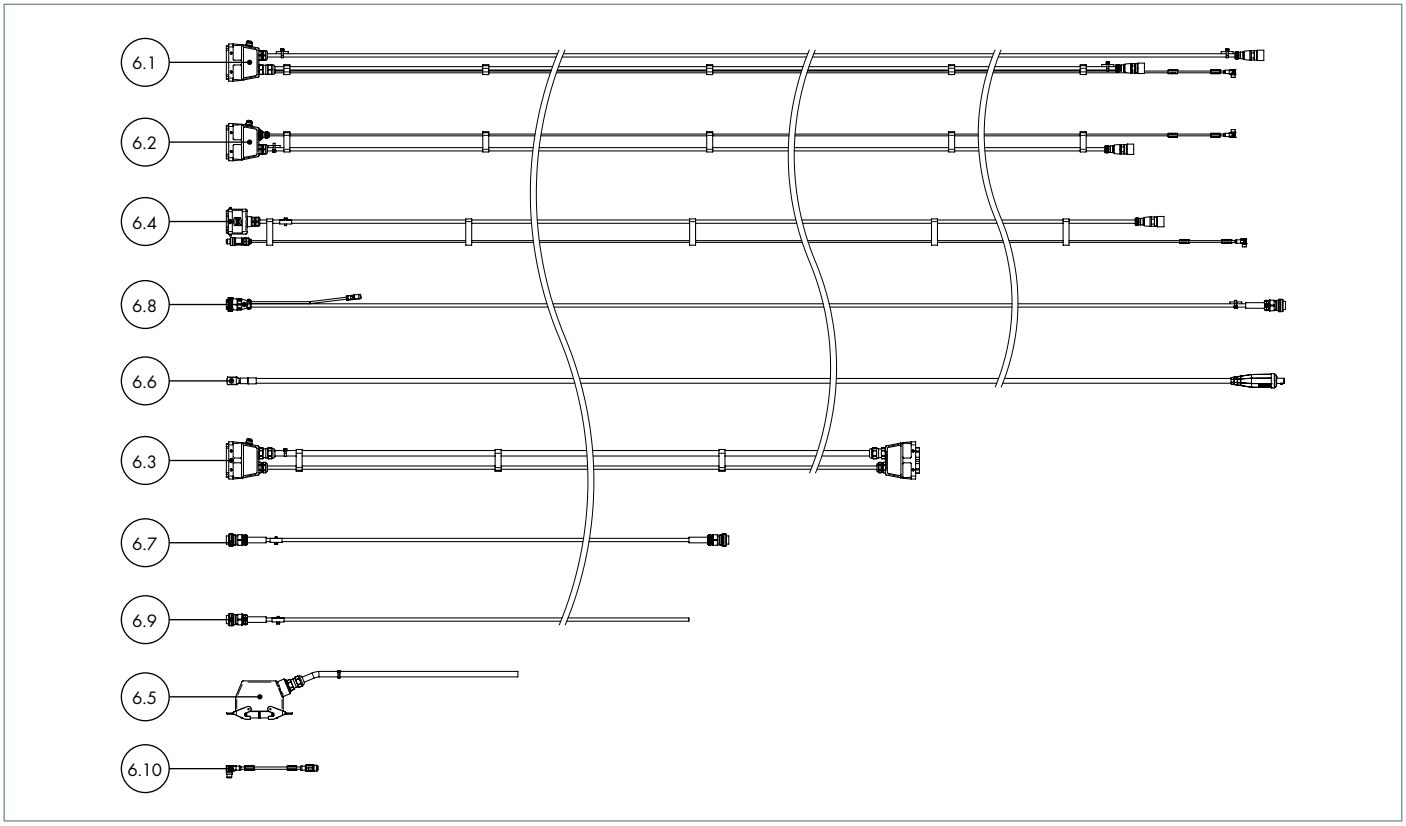

Поз.	Описание	Подробности	Количество	Артикул
	Кабель управления			
6.1	Комплект кабеля управления, L=10 м	E-Box ↔ MF1 ↔ MF1 DIG ↔ Датчик	1	101.0220.1
6.2	Комплект кабеля управления, L=10 м	E-Box ↔ Masterdrive ↔ Датчик	1	101.0167.1
6.3	Комплект кабеля управления, L=8 м	E-Box ↔ M-Drive ↔ Датчик	1	101.0221.1
6.4	Комплект кабеля управления, L=10 м	M-Drive ↔ Masterdrive	1	101.0156.1
6.5	Интерфейсный кабель, L=6 м	E-Box	1	101.0116
6.6	Кабель питания, тип 35, L=10 м	для горячей проволоки	1	118.0076.1
6.7	Комплект кабеля управления, 10 жил, L=3 м	E-Box, для горячей проволоки (Lincoln)	1	101.0138
6.8	Комплект кабеля управления, 10 жил, L=10 м	E-Box, для горячей проволоки (Lorch)	1	101.0157.1
6.9	Комплект кабеля управления, 10 жил, L=3 м	E-Box, для горячей проволоки, без разъема	1	101.0123
6.10	Комплект кабеля управления, L=10 м	Датчик конца проволоки	1	101.0168.1

Аксессуары
Облегчают работу

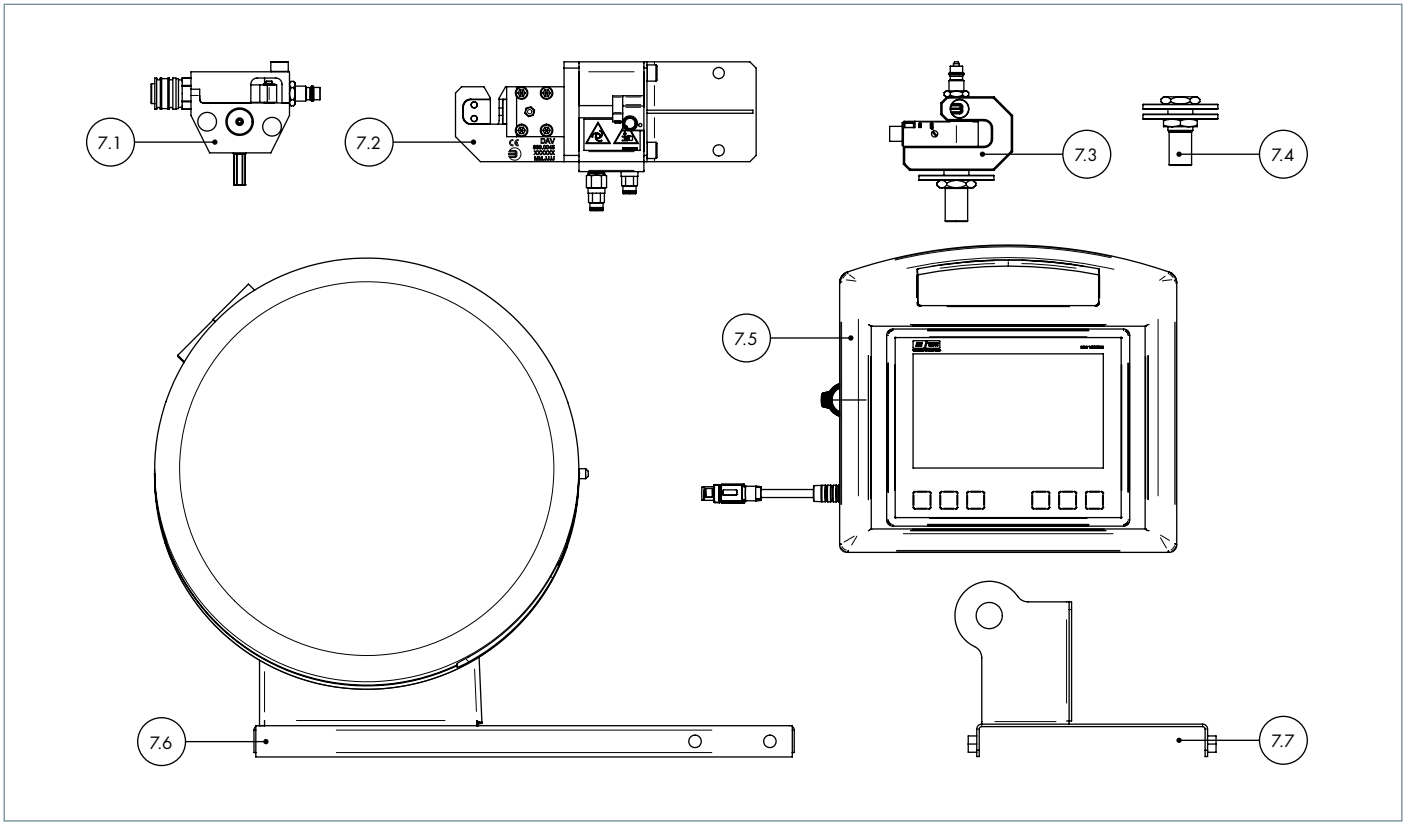

Поз.	Описание	Подробности	Количество	Артикул
	Аксессуары			
7.1	Вспомогательное устройство для монтажа	для бочки	1	881.3238.1
7.2	Устройство обрезки проволоки пневматическое	с проверкой конечной позиции	1	839.0045.1
Не илл.	Комплект 2-х ходового клапана с 5 портами		1	839.0035.1
Не илл.	Нож для обрезки	для обрезки проволоки	1	839.0024
Не илл.	Статический блок для обрезки	для обрезки проволоки	1	839.0026
Не илл.	Двойной ниппель	с подключением G1/4"	1	710.0018
7.3	Индуктивный датчик конца проволоки	для бочки (без кабеля управления)	1	881.3225.1
7.4	Коннектор MasterLiner	для катушки или бочки	1	783.5205.1
Не илл.	Направляющая проволоки для бочки	Masterliner MAXI, L=0.25 м	1	155.0235.1
Не илл.	USB-ключ уровень 1 / синий	для сервисного ПО MFS-V3	1	881.3285.1
	USB-ключ уровень 2 / красный	для сервисного ПО MFS-V3	1	881.3286.1
7.5	Пульт управления MF-Control		1	881.3330.1
Не илл.	Термоусадочный шланг, диаметр 25.4 мм	L=30.0 м	1	104.0008
Не илл.	Спиральный шланг	L=20.0 м	1	191.0122
Не илл.	Точилка для спирали	коническая	1	191.0064
	Точилка для спирали	цилиндрическая	1	191.0092.1
Не илл.	Нож для шлангов	для спирали	1	191.0062.1
Не илл.	Сменное лезвие	для ножа	10	191.0063
Не илл.	Комплект держателя катушки	для M-Drive	1	881.3057.1
7.6	Комплект держателя катушки черный	для M-Drive	1	881.3301.1
	Комплект держателя катушки черный	для MF1-Rear	1	881.3310.1
7.7	Удерживающая пластина для MasterLiner	для присоединения M-Drive к держателю катушки	1	881.3219.1
	Удерживающая пластина для MasterLiner	для присоединения M-Drive к черному держателю катушки	1	881.3298.0

ООО «АБИКОР БИНЦЕЛЬ Сварочная Техника»
129343, Россия, г. Москва, ул. Уржумская, 4
Телефон: +7 495 221 84 81/82
Факс: +7 495 510 64 70
E-mail: binzel-abicor@yandex.ru

Филиал в Екатеринбурге:
620030, Россия, г. Екатеринбург, ул. Карьерная, 2, оф. 501
Телефон: +7 343 270 21 17
E-mail: ekb@binzel-abicor.ru

Филиал в Санкт-Петербурге:
198152, Россия, г. Санкт-Петербург, ул. Краснопутиловская, 69, оф. 614
Телефон: +7 911 934 55 44
E-mail: office-spb@binzel-abicor.ru

Представительство в Украине:
ПИИ ООО «БИНЦЕЛЬ УКРАИНА ГмбХ»
08130, с. Петропавловская Борщаговка, ул. Петропавловская, 24, Киево-Святошинский р-н
Телефон: +380 44 403 12 99/15 99
Факс: +380 44 403 14 99
E-mail: info@binzel.kiev.ua

Представительство в Республике Беларусь:
ИООО «АБИКОР БИНЦЕЛЬ Техникс»
г. Минск, ул. Тимирязева, 97–10
Телефон: +375 33 390 91 00
Факс: +375 17 395 78 87
E-mail: info@binzel-abicor.by

Представительство в Республике Казахстан:
ТОО «ABICOR BINZEL CENTRAL ASIA»
050056, г. Алматы, ул. Шота Руставели, 3, офис 2
Телефон: +7 727 232 82 02
Факс: +7 727 367 09 11
E-mail: info@binzel-abicor.kz

ABICOR BINZEL® ROBOTIC SYSTEMS

www.binzel-abicor.com

IBG GROUP

PRO.R158.RU • Bi.09.18 • Printed in Russia • © Copyright • Все товарные знаки указанные в данной брошюре являются собственностью соответствующих компаний.