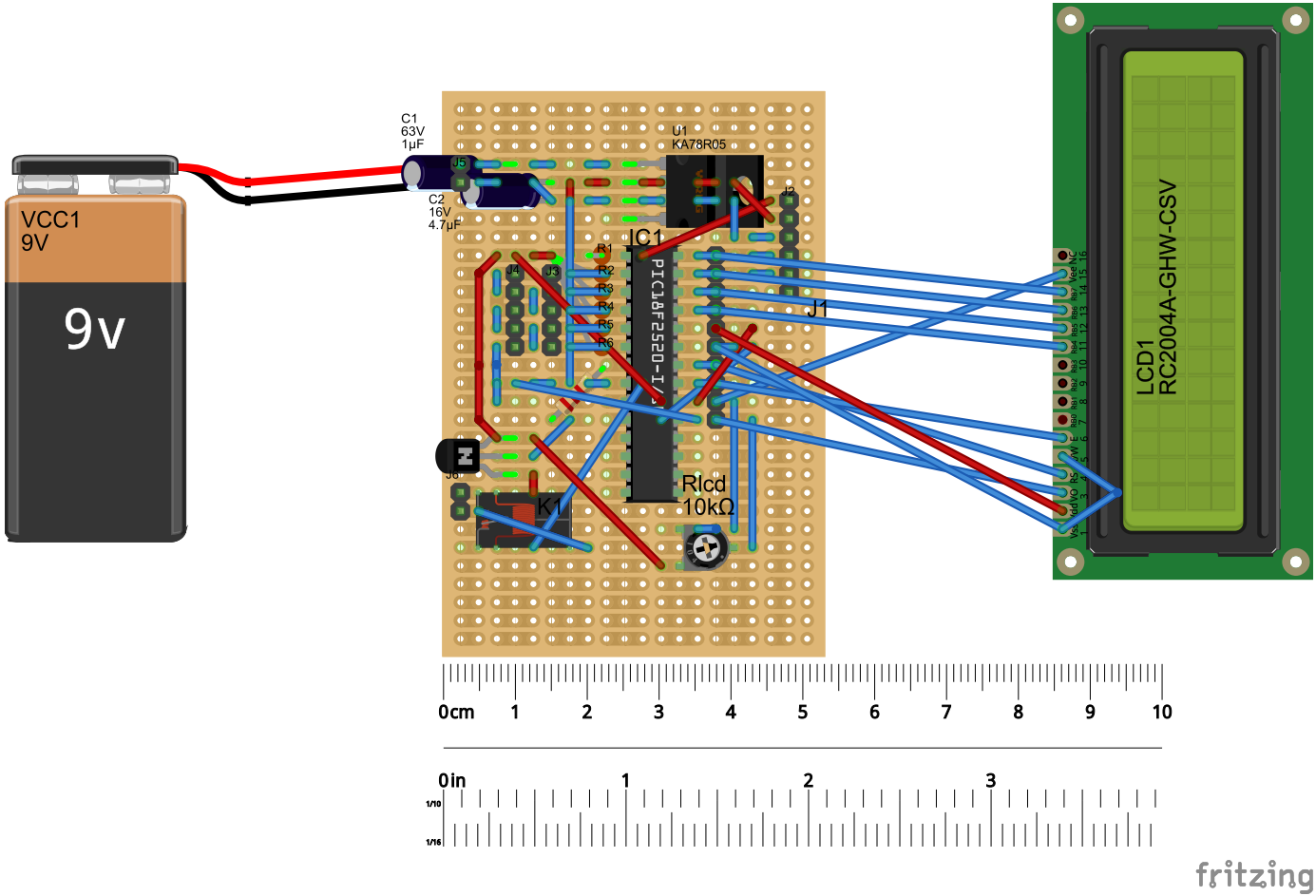
VCC1
9V
9v
C1
63V
1µF
C2
16V
4.7µF
U1
KA78R05
IC1
PIC18F2520-I
J1
J2
J3
J4
J5
J6
R1
R2
R3
R4
R5
R6
K1
Rlcd
10kΩ
LCD1
RC2004A-GHW-CSV
0cm
1
2
3
4
5
6
7
8
9
10
0in
1
2
3
1/10
1/16
fritzing